ATOM™ CE HARNESS

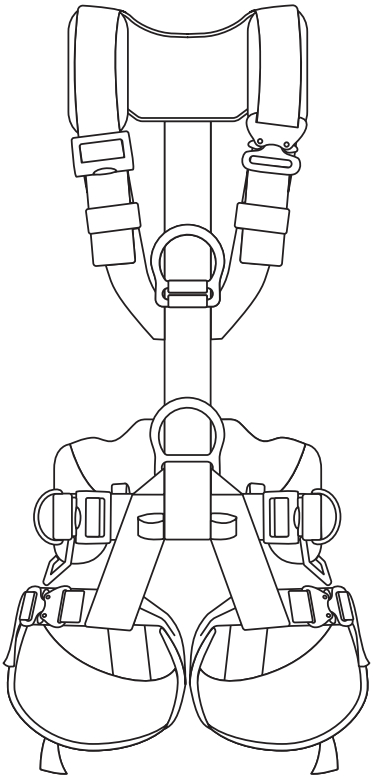

⚠ WARNINGS

Activities involving the use of this equipment are inherently dangerous. Special knowledge and training are required to use this product. You are responsible for your own actions and decisions. Before using this equipment, you must:

- Read and understand these user instructions and warnings.
- Familiarize yourself with its capabilities and limitations.
- Get specific training in its proper use.
- Understand and accept the risks involved.

FAILURE TO HEED ANY OF THESE WARNINGS MAY RESULT IN SEVERE INJURY OR DEATH.

EN 361: 2002, EN 358: 2018, EN 813: 2024, EN 365: 2004

Find the latest version and translations of this manual at cmcpro.com
Manual refers to multiple product configurations.

CONTENTS

	Page No.
1 | TRACEABILITY & MARKINGS	4
2 | FIELD OF APPLICATION	5
3 | NOMENCLATURE	6
4 | INSPECTION POINTS TO VERIFY	7
5 | COMPATIBILITY	7
6 | HARNESS USE	8
DONNING AND ADJUSTING THE HARNESS	8
USE OF DIFFERENT BUCKLE TYPES	9
VENTRAL ATTACHMENT POSITION	9
DORSAL ATTACHMENT POSITION	10
STERNAL ATTACHMENT POSITION	10
LEG LOOP POSITION	11
USE OF ACCESSORY LOOPS	11
INSTALLING CHEST ASCENDER	12
USING A WORK SEAT	13
LANYARD CONNECTION	13
ATOM HARNESS SIZE	14
7 | EQUIPMENT RECORDS	15
8 | ADDITIONAL INFORMATION	15
9 | MANUAL TEXT	16

Legend

	Imminent risk of serious injury or death.		Anchor
	Imminent risk of accident or injury.		Attachment Point
	Appropriate function or use.		Load
	Equipment incompatibility.		Grip

1 TRACEABILITY & MARKINGS

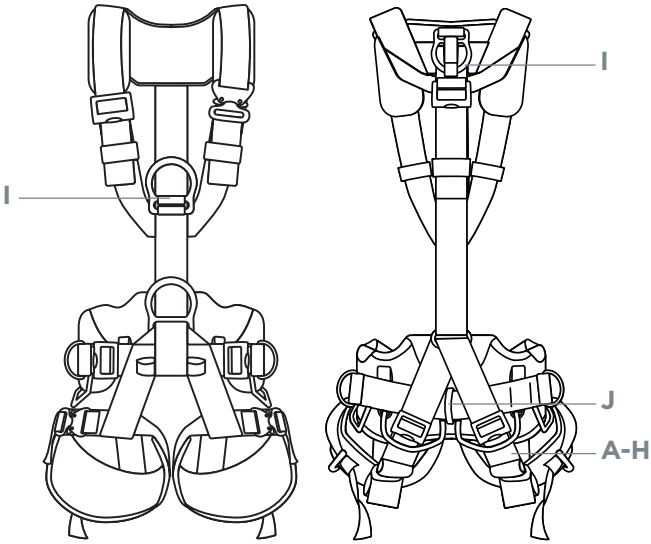

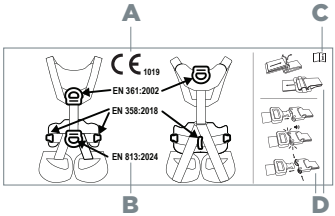

E

CMC™

6740 Cortona Drive
Goleta, CA 93117 USA

800-235-5741
805-562-9120
cmcpro.com

CMC, , and RESCUE-SAFETY-ACCESS are registered and/or unregistered marks of CMC Rescue, Inc.

F

NAME: _____

AGENCY: _____

PHONE: _____

DATE IN SERVICE: _____

MANUFACTURED IN THE EU

G

If this equipment fails inspection, remove it from service and destroy it.

MANUFACTURED		INSPECTED					
DATE	INITIALS	DATE	INITIALS				

H

MODEL NO: 2022XX
DATE OF MFG: MO/DA/YEAR
SERIAL NO: XXXXXX
SIZE: SMALL
FITS WAIST: 66-81 CM (26"-32")
MAX LOAD: 150 KG, 330 LBS
MADE OF POLYESTER MATERIALS

H

MODEL NO: 2022XX
DATE OF MFG: MO/DA/YEAR
SERIAL NO: XXXXXX
SIZE: MEDIUM
FITS WAIST: 81-107 CM (32"-42")
MAX LOAD: 140 KG, 310 LBS
MADE OF POLYESTER MATERIALS

H

MODEL NO: 2022XX
DATE OF MFG: MO/DA/YEAR
SERIAL NO: XXXXXX
SIZE: LARGE
FITS WAIST: 107-122 CM (42"-48")
MAX LOAD: 140 KG, 310 LBS
MADE OF POLYESTER MATERIALS

I A

J R

A CE Mark and Number of notified body controlling production of this PPE:

CE 1019

VVUÚ, a.s.
Pikartská 1337/7
716 07 Ostrava-Radvanice
Czech Republic

B Reference Standards and identification of the attachment points:
EN 361: 2002
EN 358: 2018
EN 813: 2024

C Carefully Read the Instructions before Use

D Description of how to fasten and secure load transmitting buckles and adjusting devices

E Manufacture Cover Label
Manufacturer:
CMC Rescue, Inc. 6740 Cortona Drive
Goleta, CA 93117 cmcpro.com

F User Identification Label

G Inspection label

H Label containing:
Model Identification:
20226X or 20227X
Date of Manufacture: MM/DD/YY
Lot of Manufacture: XXXXX
Sizing Information: See Section 6
Max Load Rating: See Manual Text, Section 2
Materials Information

I “A” Attachment points per EN 361:2002

J “R” Label Restraint point per EN 358:2018

2 FIELD OF APPLICATION
SEE TEXT

3 NOMENCLATURE

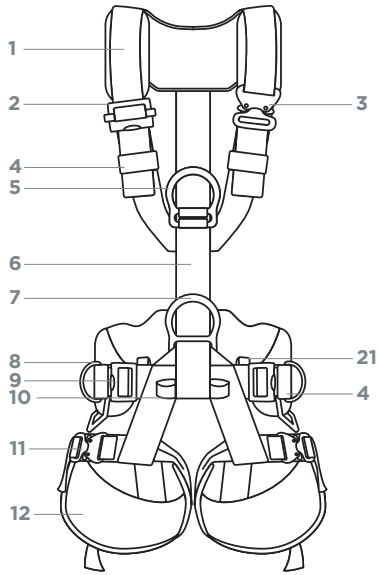

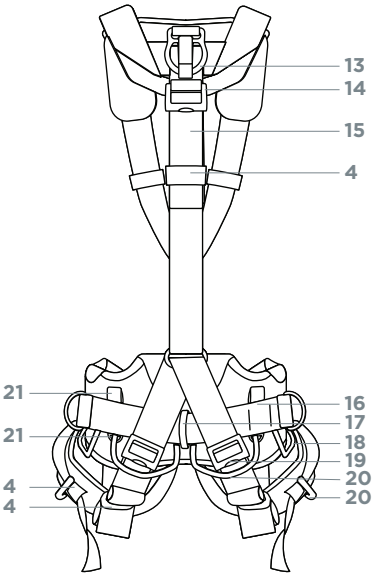

1 Lanyard parking loops

2 Shoulder strap adjustment buckle

3 Quick-release shoulder strap adjustment buckle (varies by model)

4 Elastic keepers for straps (multiple locations)

5 Sternal attachment point (“A” label)

6 Chest ascender location (ascender kit sold separately)

7 Ventral attachment point

8 Side work-positioning attachment points (varies by model)

9 Adjustment buckles for waist straps

10 Work seat connection loops (work seat sold separately)

11 Quick-release leg strap adjustment buckles (varies by model)

12 Leg loops

13 Dorsal attachment point (“A” label)

14 Adjustment buckle for rear strap

15 Fall arrest indicator

16 Tool carrier attachment point (tool carrier sold separately)

17 Rear travel restraint point (“R” label)

18 Gear loops (10 kg max, varies by model)

19 Adjustment buckles for leg loop link strap

20 Tool loops (10 kg max)

21 Accessory attachment points (10 kg max)

4 INSPECTION POINTS TO VERIFY

SEE TEXT FOR MORE

5 COMPATIBILITY

SEE TEXT FOR MORE

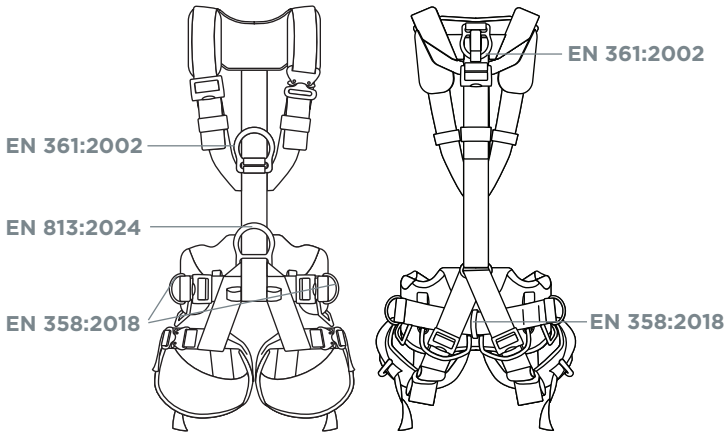

6 HARNESS USE

Donning and Adjusting the Harness

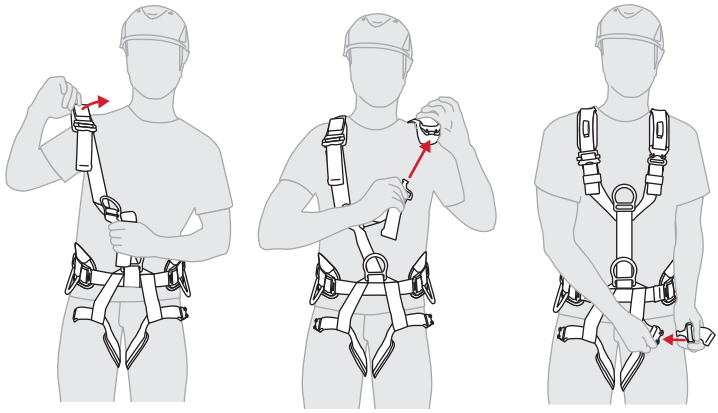

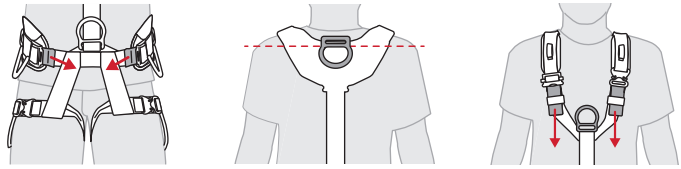

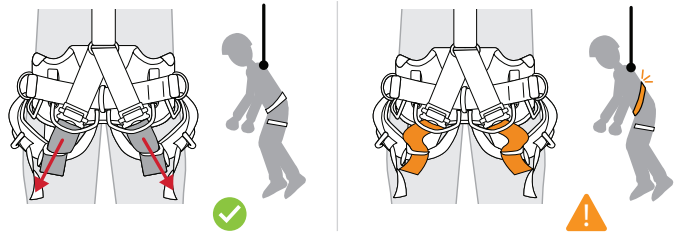

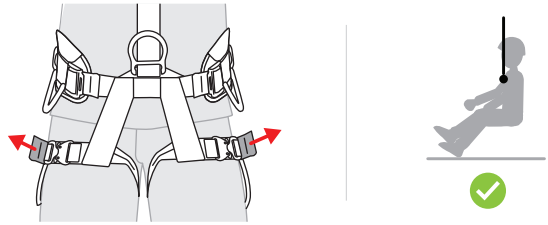

Use of Different Buckle Types

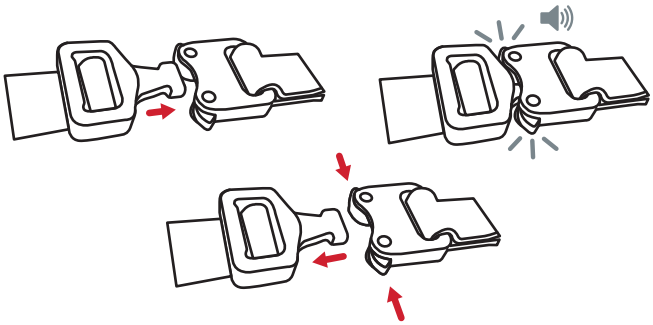

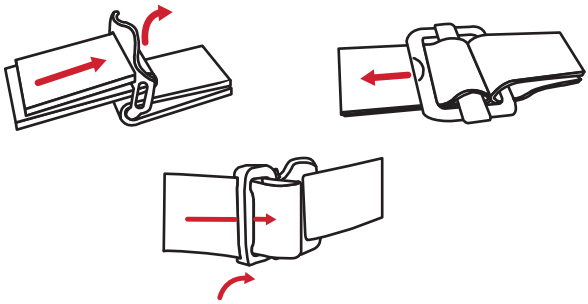

Ventral Attachment Position

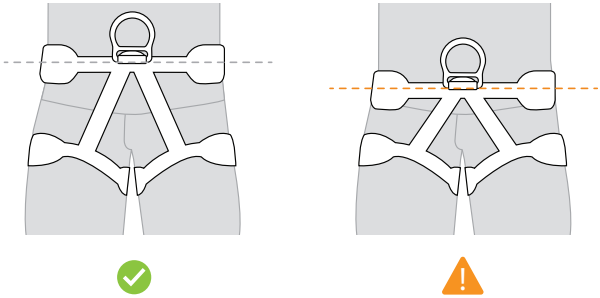

Dorsal Attachment Position

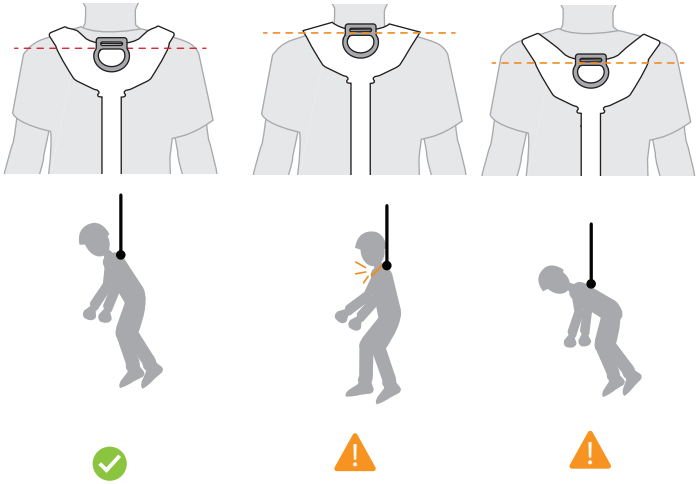

Sternal Attachment Position

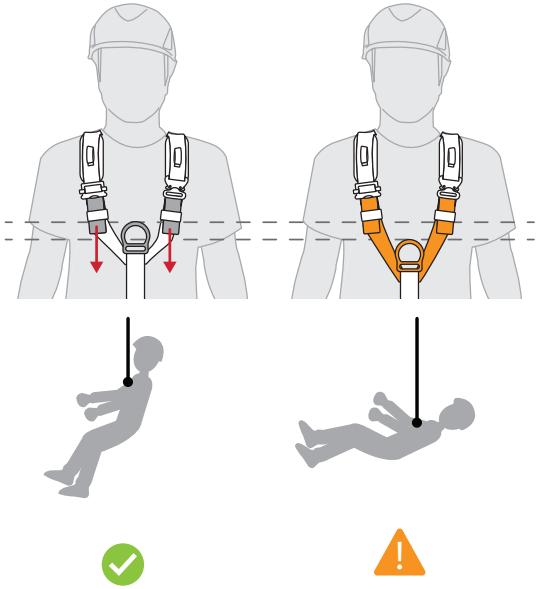

Leg Loop Position

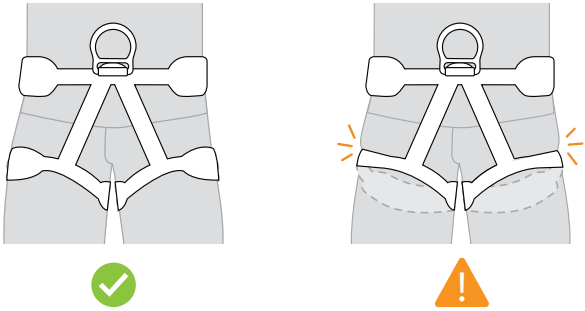

Use of Accessory Loops

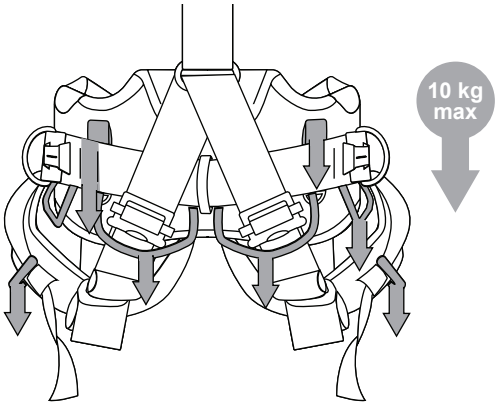

Installing Chest Ascender

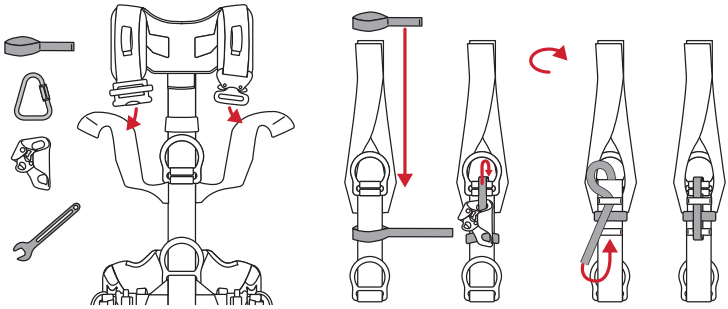

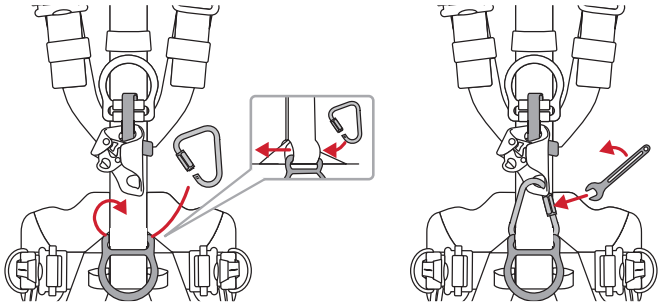

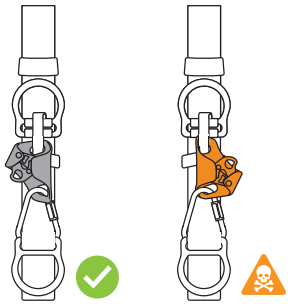

Using a Work Seat

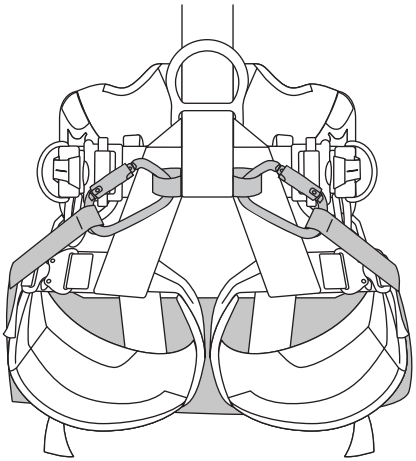

Lanyard Connection

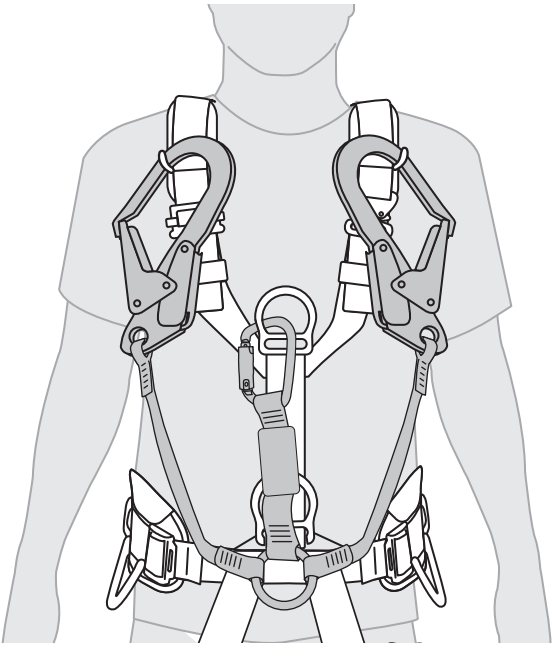

ATOM Harness Size

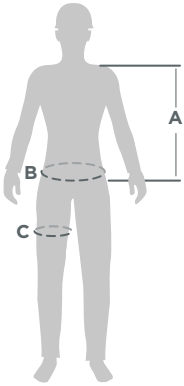

Size	A: Torso Height	B: Waist Diameter	C: Leg Diameter
Small	56-66 cm (22-26 in)	66-81 cm (26-32 in)	54-80 cm (21-32 in)
Medium	56-66 cm (22-26 in)	81-107 cm (32-42 in)	54-80 cm (21-32 in)
Large	56-66 cm (22-26 in)	107-122 cm (42-48 in)	54-80 cm (21-32 in)

7 EQUIPMENT RECORDS

SEE TEXT FOR MORE

8 ADDITIONAL INFORMATION

Manufacturer
CMC Rescue, Inc.
6740 Cortona Drive
Goleta, CA 93117, USA
805-562-9120 / 800-235-5741
cmcpro.com | info@cmcpro.com
ISO 9001 Certified
© CMC Rescue, Inc.
All rights reserved CMC and ⌘ are registered marks of CMC Rescue Inc.

Equipment
Model: ATOM Harness – CE Versions (multiple configurations)
CMC Part Number(s): 20226X* and 20227X*
*X is a number to designate size and color
Warning notices and instructions must be read and observed

Notified Body conducting the EU type examination and Product Quality Management according to Module C2
VVUÚ, a.s.
Notified Body 1019
Pikartská 1337/7
716 07 Ostrava-Radvanice
Czech Republic
tel.: 00420 596 252 111

Declaration of Conformity
CMC Rescue, Inc. declares that this article is in conformity with the essential requirements and the relevant provisions of EU regulations. The original Declaration of Conformity can be downloaded at the following website: www.cmcpro.com

9 MANUAL TEXT

EN

WARNING

Activities involving the use of this equipment are inherently dangerous. Special knowledge and training are required to use this product. You are responsible for your own actions and decisions. Before using this equipment, you must:

- Read and understand these user instructions and warnings.
- Familiarize yourself with its capabilities and limitations.
- Be a competent person and/or get specific training in its proper use, or be under the direct supervision of a trained or otherwise competent person.
- Understand and accept the risks involved.

FAILURE TO HEED ANY OF THESE WARNINGS MAY RESULT IN SEVERE INJURY OR DEATH.

Find the latest version of this Manual at cmcpro.com

1. TRACEABILITY & MARKINGS

(A) CE mark and number of the notified body conducting the production control: (B) Reference Standards and identification of the attachment points (C) Carefully Read the Instructions before Use (D) Description of how to fasten and secure load transmitting buckles and adjusting devices (E) Manufacture Cover Label, Manufacturer (F) User Identification (G) Inspection Label (H) Label containing; Model Identification: Date of Manufacture; Lot of Manufacture; Sizing Information; See Section 6, Max Load Rating; See Section 2; Materials Information (I) “A” Attachment points, (J) “R” Label Restraint points

2. FIELD OF APPLICATION

This Personal Protective Equipment (PPE) is designed for protection and the prevention of falls from a height when used in accordance with the standards and procedures described in these instructions.

- Fall Arrest Harness according to EN 361:2002.
- Work Positioning and/ or Restraint Belt according to EN 358:2018.
- Sit Harness according to EN 813:2024.

Harness Load Rating

- EN 358:2018 & EN 813:2024: 150 kg.
- EN 361:2002: 150 kg (including the user’s equipment). For loads greater than 100kg, a fall protection system (e.g. an EN 355 energy absorber) in compliance with this maximum load is required.

The PPE is suitable for use in a temperature range of -40°C (-40°F) to +80°C (176°F). It shall not be used outside of its limitations, or for any purpose other than that for which it is intended. In general, this product should be considered as a personal issue item.

RESPONSIBILITY

Activities involving the use of this device are inherently dangerous. The user shall assume all risks and responsibilities for any damage, injury or death, which may occur during or following the incorrect use of this equipment. This document must be provided to the user by the retailer in the respective country’s language and must be kept with the equipment while it is in use. Observe relevant national regulations.

These instructions explain the correct use of your equipment. The warning symbols inform you of some potential dangers related to the use of your equipment, but it is impossible to describe them all. You are responsible for heeding each warning and using your equipment correctly. Any misuse of this equipment will create additional dangers. Contact CMC if you have any questions or difficulty understanding these instructions. Check cmcpro.com for updates and additional information.

Before using this equipment, you must:

- Read and understand these instructions and warnings.
- Obtain specific training and competency in its proper use.
- Familiarize yourself with its capabilities and limitations.
- Understand and accept the risks involved.
- Have a rescue plan in place to deal with any emergencies that could arise during use of the device.
- Be medically fit for activities at height and capable of controlling your own security and emergency situations.
- Check equipment before and after use.

WARNING: The user must ensure that, in the event of falling into the PPE system, rescue can take place immediately, safely, and effectively. Motionless suspension in a harness may cause severe injury and death. Avoid hanging unsupported in the harness for an extended period of time.

3. NOMENCLATURE

(1) Lanyard parking loops (2) Shoulder strap adjustment buckle (3) Quick-release shoulder strap adjustment buckle (varies by model) (4) Elastic keepers for straps (multiple locations) (5) Sternal attachment point (“A” label) (6) Chest ascender location (ascender kit sold separately) (7) Ventral attachment point (8) Side work-positioning attachment points (varies by model) (9) Adjustment buckles for waist straps (10) Work seat connection loops (work seat sold separately) (11) Quick-release leg strap adjustment buckles (varies by model) (12) Leg loops (13) Dorsal attachment point (“A” label) (14) Adjustment buckle for rear strap (15) Fall arrest indicator (16) Tool carrier attachment point (tool carrier sold separately) (17) Rear travel restraint point (“R” label) (18) Gear loops (10 kg max, varies by model) (19) Adjustment buckles for leg loop link strap (20) Tool loops (10 kg max) (21) Accessory attachment points (10 kg max)

4. INSPECTION, POINTS TO VERIFY

INSPECTION

It is very important to regularly inspect the equipment; user safety depends on equipment integrity and durability. Equipment should be thoroughly inspected prior to being placed into service and before and after each use. In addition, CMC recommends performing a detailed periodic inspection, by a competent person, at least every 12 months depending on current local regulations and conditions of use. Follow the inspection procedures available at cmcpro.com. Record the results on your PPE inspection form. If the harness system fails inspection, it should be taken out of service and marked accordingly or destroyed to prevent further use.

LIFESPAN / RETIREMENT

The equipment has a lifespan of 10 years from the date of manufacture shown on the product label. Retirement is also a function of the operating conditions, level of use, and environmental conditions. Protect from sharp edges, open flame, extreme temperatures, UV rays, chemicals, oils, moisture, and mechanical stress. A fall load or other exceptional event can lead to retirement after a single use. Any concerns about its integrity is cause for retirement. If the harness shall be retired, it should be taken out of service and marked accordingly or destroyed to prevent further use.

A device must be retired when:

- It has reached the 10 year age limit.
- It has been subjected to a major event (fall, shockload etc.).
- It has been exposed to extreme environments (Sharp edges, high temperatures, corrosive environment etc.) or become contaminated (chemicals etc.).
- It fails to pass inspection or there are any doubts about its reliability.
- It has an uncertain usage history.
- When it becomes obsolete due to changes in legislation, standards, technique or compatibility.
- In general if there is any doubt about its condition of safe use.

BEFORE EACH USE

- Check the harness for signs of wear including structural stitching.
- Inspect webbing for damage and hardware for cracks.
- Verify that the adjustment buckles are threaded correctly and function properly.
- Confirm product labeling/ markings are legible.
- Prior to using the harness, inspect the fall arrest indicator located in proximity of the dorsal attachment point. If the fall arrest indicator is damaged, or shows signs of being deployed, remove the harness from service immediately.
- Carry out a suspension test in a safe place to ensure that the harness is the correct size, has sufficient adjustment, and is of an acceptable comfort level for the intended use.

DURING USE

Continually:

- Monitor the condition of the harness, and position of the adjustable buckles making sure they remain securely fastened.
- Check the condition of attachment points and the connections to other equipment in the system.
- Evaluate environmental conditions. Damp or icy environments can alter the behavior of the product.

CARRYING, MAINTENANCE, STORAGE & TRANSPORT

- Storage - Store in a cool, dry, dark place. Avoid chemicals, moisture, and direct sunlight. Store without mechanical stress caused by jamming, pressure, or tension.
- Transport - Keep away from direct sunlight, chemicals, dirt and mechanical damage. For this purpose, a protective bag or container should be used.
- Cleaning – Wash soiled products in clean warm water. Rinse well. Dry naturally at room temperature between 10° C and 30° C, avoid direct sunlight, never use a tumble drier or direct heat. Do not use a pressure washer. If required, hinges of metal parts may be lubricated after cleaning.
- Principal Materials - straps: polyester, adjustment buckles: steel, attachment points: aluminum.

WARNING: Failure to follow these instructions may endanger life.

WARRANTY & REPAIRS

If your CMC product has a defect due to workmanship or materials, please contact CMC Customer Support at info@cmcpro.com for warranty information and service.

CMC’s warranty does not cover damages caused by improper care, improper use, alterations and modifications, accidental damage or the natural breakdown of material over extended use and time.

The equipment should not be modified in any way or altered to allow attachment of additional parts without the manufacturer’s written recommendation. If original components are modified or removed from the product, its safety aspects may be restricted.

All repair work shall be performed by the manufacturer. All other work or modifications void the warranty and releases CMC from all liability and responsibility as the manufacturer.

5. COMPATIBILITY

Equipment used with this harness must meet regulatory requirements in your jurisdiction and/ or country. Verify that this product is compatible with the other equipment in the system and that its

intended applications meet current standards. Use only EN 362 connectors for connecting system components to the harness. Personal Fall Protection Systems shall follow the requirements of EN 363.

When used as an EN 361 full body harnesses, fall arrest systems can be coupled with EN 355 energy absorbers, EN 360 retractable type fall arrester, EN 353-1/2, EN 354 lanyards or other systems described in EN 363. When used according to EN 813 and EN 358 for restraint, work positioning, rope access or other work at height, PPE not intended for fall arrest can be coupled with EN 354 or EN 358 lanyards, EN12841 rope adjustment devices, etc.

When combining this product with other equipment and/or using this product in a rescue/fall arrest system, users must understand the instructions of all components prior to use and comply with them to ensure that safety aspects of these items do not interfere with each other. This product should only be used in connection with PPE components bearing the CE-symbol to protect against falls from heights.

Anchor points used to secure you must be designed in such a way that, when fixing the PPE, no effects can occur which reduce the integrity or cause damage during use. Sharp edges, ridges, and crushing can seriously impair the integrity. Anchor components should be covered, where necessary, using suitable protectors. The anchor point and the anchor system must be able to withstand the expected loads in a worst-case scenario. Even when using shock absorbers (according to EN 355) the anchor points should be designed for catching forces of at least 12 kN, and meet the requirements of EN 795.

WARNING: Danger may arise and functionality may be compromised by combining other equipment with this product. User assumes all responsibility for non-standard use of this product or added components.

FALL ARREST HARNESS EN 361:2002

Connection of the harness to a rescue or fall arrest system according to EN 363 takes place at the fall arrest attachment point (designated by “A” label on the harness), use only carabiners complying with EN 362.

Anchor points for fall arrest systems should be selected such that they minimize potential for falls and potential fall distance. Avoid high loads and swinging falls by setting anchor points as vertically as possible above the user. The anchor point must be designed in such a way that, when fixing the PPE, no effects can occur which reduce the integrity or cause damage during use. Sharp edges, ridges, and crushing can seriously impair the integrity.

When using a lanyard as part of a fall arrest system, the maximum overall length of the lanyard including shock absorbers and connecting components must not exceed 2.0m. The lanyard / anchor device from the anchor point to the secured user should always be kept as taut as possible.

Prior to each use in a fall arrest system, it must be ensured there is necessary free space in the work area beneath the user, so that in the case of a fall there will be no collision with the ground or other obstacle in the fall path.

WARNING: Only a full body harness in accordance with EN 361 may be used with a fall arrest system.

SIT HARNESS EN 813:2024

Intended for progression on rope and work positioning. Use the ventral attachment point to attach a descender, positioning lanyards, or progression lanyards. This attachment point is not suitable for fall arrest.

BELT FOR RESTRAINT AND WORK POSITIONING EN 358:2018

Always use the two side attachment points together, by linking them with a positioning lanyard, in order to be comfortably supported by the waist belt. The connection lanyard for work positioning harnesses must be kept taught, the tie-off or anchor point must be at or above waist level.

The harness is equipped with a rear waist belt travel restraint web loop (designated by “R” label on the harness). This rear waist belt attachment point is designed only for attachment of a restraint system to prevent the user from entering an area where a fall is possible. These attachment points are not suitable for fall arrest.

A work positioning belt should not be used if there is a foreseeable risk of the user becoming suspended or becoming exposed to unintended tension on the belt. A back up or fall arrest system may be required to supplement the equipment supporting the user for work positioning.

6. HARNESS USE

DONNING AND ADJUSTING THE HARNESS

- Don the Harness with all straps loose. Perform side entry into the opened waist belt and the opened thigh loops. Place shoulder braces across the shoulders.
- Secure quick connect buckles at the leg loops and shoulder straps (if present).
- Position the waist belt and ventral attachment above the waistline, and tighten waist belt.
- Position the dorsal attachment point level with shoulder blades and adjust back strap.
- Position sternal attachment point as high as possible and adjust shoulder straps.
- Tighten rear leg straps, this is especially important if you use the dorsal point.
- Position the leg loops with padding along back and side of legs. Tighten leg straps.
- Before use, confirm all straps are tight, stow excess web in elastic keepers and apply load to the sternal attachment point and confirm position of all D-rings.

USE OF DIFFERENT BUCKLE TYPES

- To loosen adjuster buckles, flip them up and pull them.
- To tighten adjuster buckles, pull the outbound webbing.
- To close quick connect buckles, ensure both wings snap in place with audible click.
- To open quick connect buckles, hold in both wings and pull buckles apart.
- Regularly check all closures and adjusting elements.
- Beware of foreign objects that could impede buckle operation.

HARNESS FIT TEST

- Conduct a comfort and adjustability test in a safe area to ensure that the harness is the correct size, has sufficient adjustment and is of acceptable comfort for the intended use.
- Move and hang in the harness from each attachment point, with your equipment, to verify that the harness fits properly, provides adequate comfort for the intended use, and is optimally adjusted.

VENTRAL ATTACHMENT POSITION

- The ventral attachment to EN 813:2024 should be at or above the waistline.
- Ensure correct position of d-ring and waist padding prior to adjusting other straps.

DORSAL ATTACHMENT POSITION

- The dorsal attachment to EN 361:2002 should be in-line with the shoulders.
- Loosen or tighten the adjustment buckle for rear strap to properly position dorsal attachment.

STERNAL ATTACHMENT POSITION

- The sternal attachment point EN 361:2002 should be placed as high as possible.
- Loosen or tighten shoulder straps and leg straps to correctly position.

LEG LOOP POSITION

- Ensure leg loop padding is positioned around the leg.

USE OF ACCESSORY LOOPS

- Each gear loop, tool loop, and accessory attachment point is limited to a weight of 10 kg.

INSTALLING CHEST ASCENDER

- Instructions and illustrations refer specifically to the ATOM Chest Ascender Kit (CMC part# 343500), sold separately.
- Pull shoulder strap webbing out of the keepers and adjustment buckles.
- Pass the Chest Ascender Loop over the shoulder straps to a central point between front D rings.
- Insert the Chest Ascender Loop webbing through the upper eye of the chest ascender.
- Pass the Chest Ascender Loop webbing over and under the keeper straps that are behind and below the sternal attachment point.
- Attach the screw link through the web tunnel shared by the ventral D-ring.
- Insert the screw link through the chest ascender.

- Close the screw link by hand tightening and then applying a half turn with a wrench.
- The compatibility of the chest ascender, with the connector and the harness, as well as smooth functioning of the entire system, has to be ensured by the user and the user is fully responsible for safe overall use.
- Confirm compatibility and function in a safe place before actual use.

USING A WORK SEAT

- Instructions and illustrations refer specifically to the CMC SkySaddle™ (CMC part# 202690), sold separately.
- Loosen the work seat connection straps to full extent, refer to buckle use instructions.
- Attach the work seat to the harness at the work seat loops. These loops are exclusively intended for use in connection with a work seat. User is responsible for selecting suitable connectors.
- Adjust the work seat connection straps for personal comfort and fit.
- Confirm compatibility and function in a safe place before actual use.
- The compatibility of the work seat, connectors, and harness, as well as the smooth functioning of the entire system, must be ensured by the user and the user is responsible for safe overall use.

LANYARD CONNECTION

If Y-type lanyards are used in conjunction with an energy absorber, the energy absorber may not function properly if one branch of the lanyard is connected to the attachment point and the second branch to a load bearing part of the harness. Therefore, it is recommended to attach the second branch to the harness by means of lanyard parking loops.

7. EQUIPMENT RECORDS

Find the latest version of the PPE inspection forms at cmcpro.com. Record your PPE inspection results using these online documents.

8. ADDITIONAL INFORMATION

Warning notices and instructions must be read and observed

DECLARATION OF CONFORMITY

CMC Rescue, Inc. declares that this article is in conformity with the essential requirements and the relevant provisions of PPE EU regulations. The original Declaration of Conformity can be downloaded at the following site on the internet: cmcpro.com

AR

تحذير

الأنشطة التي تنطوي على استخدام هذه المعدات خطرة بطبيعتها. مطلوب معرفة وتدريب خاص لاستخدام هذا المنتج. أنت مسؤول عن تصرفاتك وقراراتك الخاصة. قبل استخدام هذه المعدات، يجب عليك:

- اقرأ تعليمات وتحذيرات المستخدم هذه وافهمها.
- تعرف على إمكانياته وحدوده.
- أن يكون شخص مختص و/أو يحصل على تدريب محدد في الاستخدام السليم أو أن يكون تحت إشراف مباشر من شخص مدرب أو مختص بطريقة أخرى.
- افهم المخاطر التي ينطوي عليها الأمر وتقبلها.

قد يؤدي عدم الانتباه إلى أي من هذه التحذيرات إلى إصابة خطيرة أو الوفاة.

ابحث عن أحدث إصدار من هذا الدليل على cmcpro.com

1. الترتيب والعلامات

(أ) علامة CE ورقم الهيئة المبلغة التي تقوم بمراقبة الإنتاج: (ب) المعايير المرجعية وتحديد نقاط التثبيت (ج) قراءة التعليمات بعناية قبل الاستخدام (د) وصف لكيفية ربط وتأمين أبازيم نقل الحمولة وأجهزة الضبط (هـ) ملصق غطاء المصنع، الشركة المصنعة (و) تعريف المستخدم (ز) ملصق الفحص (ح) ملصق يحتوي على؛ تعريف الطراز: تاريخ الصنع؛ تاريخ الصنع؛ دفعة الصنع؛ معلومات التحجيم؛ انظر القسم 6، تصنيف الحمولة القصوى؛ انظر القسم 2؛ معلومات المواد (ط) نقاط التثبيت "أ"، (ي) ملصق نقاط التقييد "R"

2. مجال التطبيق

معدات الحماية الشخصية هذه مصممة للحماية والوقاية من السقوط من ارتفاع عند استخدامها وفقًا للمعايير والإجراءات الموضحة في هذه التعليمات.

- حزام الأمان ضد السقوط طبقًا للمواصفة EN 361:2002.
- حزام التثبيت و/أو حزام التقييد في العمل طبقًا للمواصفة EN 358:2018.
- حزام الجلوس طبقًا للمواصفة EN 813:2024.

تصنيف حمولة الحزام

- EN 358:2018 و EN 813:2024: 150 كجم.
- EN 361:2002: 150 كجم (بما في ذلك معدات المستخدم). بالنسبة للأحمال التي تزيد عن 100 كجم، يلزم وجود نظام

حماية من السقوط (مثل ممتص الطاقة EN 355) يتوافق مع هذا الحمل الأقصى.

معدات الوقاية الشخصية مناسبة للاستخدام في نطاق درجات حرارة تتراوح بين -40 درجة مئوية (-40 درجة فهرنهايت) إلى +80 درجة مئوية (176 درجة فهرنهايت). لا يجوز استخدامه خارج حدوده، أو لأي غرض آخر غير الغرض المخصص له. بصفة عامة، يجب اعتبار هذا المنتج عنصرًا شخصيًا.

المسؤولية

الأنشطة التي تنطوي على استخدام هذا الجهاز خطرة بطبيعتها. يتحمل المستخدم جميع المخاطر والمسؤوليات عن أي ضرر أو إصابة أو وفاة قد تحدث أثناء أو بعد الاستخدام غير الصحيح لهذا الجهاز. يجب تقديم هذا المستند إلى المستخدم من قبل بائع التجزئة بلغة البلد المعني ويجب الاحتفاظ به مع الجهاز أثناء استخدامه. يجب مراعاة اللوائح الوطنية ذات الصلة.

توضح هذه التعليمات الاستخدام الصحيح لمعداتك. تعلمك رموز التحذير ببعض المخاطر المحتملة المتعلقة باستخدام معداتك، ولكن من المستحيل وصفها كلها. أنت مسؤول عن مراعاة كل تحذير واستخدام معداتك بشكل صحيح. أي سوء استخدام لهذه المعدات سيؤدي إلى مخاطر إضافية. اتصل بشركة CMC إذا كان لديك أي أسئلة أو صعوبة في فهم هذه التعليمات. راجع cmcpro.com للحصول على تحديثات ومعلومات إضافية.

قبل استخدام هذه المعدات، يجب عليك:
- اقرأ هذه التعليمات والتحذيرات وافهمها.
- الحصول على تدريب محدد وكفاءة في استخدامه السليم.
- تعرف على إمكانياته وحدوده.
- افهم المخاطر التي ينطوي عليها الأمر وتقبلها.
- ضع خطة إنقاذ للتعامل مع أي حالات طارئة قد تنشأ أثناء استخدام الجهاز.
- أن تكون لائقًا طبيًا لممارسة الأنشطة في الأماكن المرتفعة وقادرًا على التحكم في حالات الأمن والطوارئ.
- افحص المعدات قبل الاستخدام وبعده.

تحذير: يجب أن يتأكد المستخدم من أنه في حالة السقوط في نظام معدات الوقاية الشخصية يمكن أن يتم الإنقاذ على الفور وبشكل آمن وفعال. قد يتسبب التعليق بدون حركة في الحزام في حدوث إصابة خطيرة أو الوفاة. تجنب التعليق بدون دعم في الحزام لفترة طويلة من الوقت.

3. الاسم

(1) حلقات ركن الحبل (2) مشبك تعديل حزام الكتف (3) مشبك تعديل حزام الكتف سريع التحرير (يختلف حسب الطراز) (4) حوامل مرنة للأحزمة (مواقع متعددة) (5) نقطة ربط القص (ملصق "A") (6) موقع جهاز الصعود للصدر (يباع مجموعة أدوات الصعود بشكل منفصل) (7) نقطة ربط بطنية (8) نقاط ربط جانبية لوضعية العمل-نقاط التثبيت في موضع العمل الجانبي (تختلف حسب الطراز) (9) أبازيم التعديل لأحزمة الخصر (10) حلقات ربط مقعد العمل (يباع مقعد العمل بشكل منفصل) (11) أبازيم تعديل حزام الساقين سريعة التحرير (تختلف حسب الطراز) (12) حلقات الساقين (13) نقطة التثبيت الظهرية (الملصق "A") (14) مشبك التعديل للحزام الخلفي (15) مؤشر منع السقوط (16) نقطة تثبيت حامل الأدوات (يباع حامل الأدوات بشكل منفصل) (17) نقطة تقييد السفر الخلفية (الملصق "R") (18) حلقات العتاد (10 كجم كحد أقصى, تختلف حسب الموديل) (19) أبازيم الضبط لحزام ربط حلقة الساق (20) حلقات الأدوات (10 كجم كحد أقصى) (21) نقاط ربط الملحقات (10 كجم كحد أقصى)

4. التفتيش، نقاط للتحقق

الفحص

من المهم للغاية فحص المعدات بانتظام؛ حيث تعتمد سلامة المستخدم على سلامة المعدات ومتانتها. يجب فحص المعدات بدقة قبل وضعها في الخدمة وقبل وبعد كل استخدام. بالإضافة إلى ذلك، توصي شركة CMC بإجراء فحص دوري مفصل، من قبل شخص مختص، كل 12 شهرًا على الأقل حسب اللوائح المحلية الحالية وظروف الاستخدام. اتبع إجراءات الفحص المتاحة على الموقع الإلكتروني cmcpro.com. سجل النتائج في نموذج فحص معدات الوقاية الشخصية. إذا أخفق نظام الحزام في الفحص، يجب إخراجه من الخدمة ووضع علامة عليه وفقًا لذلك أو إتلافه لمنع استخدامه مرة أخرى.

العمر الافتراضي / التقاعد

يبلغ العمر الافتراضي للمعدات 10 سنوات من تاريخ التصنيع الموضح على ملصق المنتج. يعتمد العمر الافتراضي أيضًا على ظروف التشغيل ومستوى الاستخدام والظروف البيئية. الحماية من الحواف الحادة واللهب المكشوف ودرجات الحرارة القصوى والأشعة فوق البنفسجية والمواد الكيميائية والزيوت والرطوبة والإجهاد الميكانيكي. يمكن أن يؤدي الحمل الساقط أو أي حدث استثنائي آخر إلى التقاعد بعد استخدام واحد. أي مخاوف بشأن سلامتها تعتبر سببًا للتقاعد. إذا كان يجب سحب الحزام من الخدمة، يجب إخراجه من الخدمة ووضع علامة عليه أو إتلافه لمنع استخدامه مرة أخرى.

يجب سحب الجهاز من الخدمة عندما:
- لقد بلغ الحد الأقصى للعمر 10 سنوات.
- تعرضت لحدث كبير (سقوط، صدمة، حمولة صدمة، إلخ).
- تعرضت لبيئات قاسية (حواف حادة، درجات حرارة عالية، بيئة تآكل، إلخ) أو أصبحت ملوثة (مواد كيميائية إلخ).
- فشلها في اجتياز الفحص أو وجود أي شكوك حول موثوقيتها.
- لها تاريخ استخدام غير مؤكد.
- عندما تصبح قديمة بسبب التغييرات في التشريعات أو المعايير أو التقنية أو التوافق.
- بشكل عام إذا كان هناك أي شك حول حالة الاستخدام الآمن.

قبل كل استخدام

- افحص الحزام بحثًا عن علامات التآكل بما في ذلك الخياطة الهيكلية.
- افحص الحزام بحثًا عن التلف والأجهزة بحثًا عن الشقوق.
- تحقق من أن أبازيم الضبط ملولبة بشكل صحيح وتعمل بشكل صحيح.
- تأكد من أن ملصق/علامات المنتج مقروءة.
- قبل استخدام الحزام، افحص مؤشر منع السقوط الموجود بالقرب من نقطة التثبيت الظهرية. إذا كان مؤشر مانع السقوط تالفًا أو ظهرت عليه علامات السقوط، أخرج الحزام من الخدمة على الفور.
- قم بإجراء اختبار التعليق في مكان آمن للتأكد من أن الحزام بالحجم الصحيح، وأن به ضبط كافٍ ومستوى راحة مقبول للاستخدام المقصود.

أثناء الاستخدام

بشكل مستمر:
- راقب حالة الحزام، ووضعية الأبازيم القابلة للتعديل مع التأكد من أنها تظل مثبتة بإحكام.
- افحص حالة نقاط التوصيل والتوصيلات بالمعدات الأخرى في النظام.
- تقييم الظروف البيئية. يمكن أن تغير البيئات الرطبة أو الجليدية من سلوك المنتج.

الحمل والصيانة والتخزين والنقل

- التخزين - يحفظ في مكان بارد وجاف ومظلم. تجنب المواد الكيميائية والرطوبة وأشعة الشمس المباشرة. التخزين بدون إجهاد ميكانيكي ناتج عن التشويش أو الضغط أو الشد.
- النقل - يحفظ بعيدًا عن أشعة الشمس المباشرة والمواد الكيميائية والأوساخ والأضرار الميكانيكية. ولهذا الغرض، يجب استخدام كيس أو حاوية واقية.
- التنظيف - اغسلي المنتجات المتسخة بالماء الدافئ النظيف. اشطفها جيدًا، جففها بشكل طبيعي في درجة حرارة الغرفة بين 10 درجات مئوية و30 درجة مئوية، وتجنب أشعة الشمس المباشرة، ولا تستخدم المجفف أو الحرارة المباشرة. لا تستخدم غسالة الضغط. إذا لزم الأمر، يمكن تشحيم مفصلات الأجزاء المعدنية بعد التنظيف.
- المواد الرئيسية - الأشرطة: بوليستر، أبازيم الضبط: فولاذ، نقاط التثبيت: ألومنيوم.

تحذير: قد يؤدي عدم اتباع هذه التعليمات إلى تعريض الحياة للخطر.

الضمان والإصلاحات

في حالة وجود عيب في منتج CMC الخاص بك بسبب التصنيع أو المواد، يرجى الاتصال بدعم عملاء CMC على info@cmcpro.com للحصول على معلومات الضمان والخدمة.

لا يغطي ضمان شركة CMC الأضرار الناجمة عن الرعاية غير السليمة أو الاستخدام غير السليم أو التعديلات والتعديلات أو التلف العرضي أو التلف الطبيعي للمواد على مدى الاستخدام والوقت الطويل.

يجب ألا يتم تعديل المعدات بأي شكل من الأشكال أو تغييرها للسماح بتركيب أجزاء إضافية دون توصية خطية من الشركة المصنعة. إذا تم تعديل المكونات الأصلية أو إزالتها من المنتج، فقد يتم تقييد جوانب السلامة الخاصة به.

يجب إجراء جميع أعمال الإصلاح من قبل الشركة المصنعة. جميع الأعمال أو التعديلات الأخرى تبطل الضمان وتعفي شركة CMC من جميع الالتزامات والمسؤولية بصفتها الشركة المصنعة.

5. التوافقية

يجب أن تفي المعدات المستخدمة مع هذا الحزام بالمتطلبات التنظيمية في ولايتك القضائية و/أو بلدك. تحقق من أن هذا المنتج متوافق مع المعدات الأخرى في النظام وأن تطبيقاته المقصودة تفي بالمعايير الحالية. استخدم موصلات EN 362 فقط لتوصيل مكونات النظام بالحزام. يجب أن تتبع أنظمة الحماية الشخصية من السقوط متطلبات EN 363.

عند استخدام أحزمة التثبيت الكاملة للجسم EN 361، يمكن أن تقترن أنظمة منع السقوط بأحزمة EN 355 لامتصاص الطاقة أو مانع السقوط من النوع القابل للسحب EN 360 أو EN 353-1/2 أو حبل EN 354 أو غيرها من الأنظمة الموضحة في EN 363. عند استخدامها وفقًا للمعيارين EN 813 و EN 358 لتقييد الحركة أو تحديد مواقع العمل أو الوصول بالحبال أو غيرها من الأعمال في المرتفعات، يمكن أن تقترن معدات الوقاية الشخصية غير المخصصة لمنع السقوط بحبال EN 354 أو EN 358، أو أجهزة ضبط الحبل EN12841، إلخ.

عند الجمع بين هذا المنتج مع معدات أخرى و/أو استخدام هذا المنتج في نظام إنقاذ/ توقيف السقوط، يجب على المستخدمين فهم تعليمات جميع المكونات قبل الاستخدام والالتزام بها لضمان عدم تداخل جوانب السلامة لهذه العناصر مع بعضها البعض. يجب استخدام هذا المنتج فقط مع مكونات معدات الوقاية الشخصية التي تحمل رمز CE للحماية من السقوط من المرتفعات.

يجب أن يتم تصميم نقاط التثبيت المستخدمة في التثبيت بطريقة لا يمكن أن تحدث عند تثبيت معدات الوقاية الشخصية أي تأثيرات تقلل من السلامة أو تسبب تلفًا أثناء الاستخدام. يمكن أن تؤدي الحواف الحادة والنتوءات والتكسير إلى إضعاف السلامة بشكل خطير. يجب تغطية مكونات المرساة، عند الضرورة، باستخدام واقيات مناسبة. يجب أن تكون نقطة التثبيت ونظام التثبيت قادرين على تحمل الأحمال المتوقعة في أسوأ السيناريوهات. حتى عند استخدام ممتصات الصدمات (وفقًا للمواصفة EN 355) يجب أن تكون نقاط التثبيت مصممة لالتقاط قوى لا تقل عن 12 كيلو نيوتن وتفي بمتطلبات المواصفة EN 795.

تحذير: قد ينشأ خطر وقد تتأثر الوظائف عند دمج معدات أخرى مع هذا المنتج. يتحمل المستخدم كامل المسؤولية عن الاستخدام غير القياسي لهذا المنتج أو المكونات المضافة.

حزام الأمان ضد السقوط EN 361:2002

يتم توصيل الحزام بنظام الإنقاذ أو نظام منع السقوط وفقًا للمعيار EN 363 عند نقطة ربط مانع السقوط (المحددة بالعلامة "A" على الحزام)، استخدم فقط حلقات تسلق متوافقة مع المعيار EN 362.

يجب اختيار نقاط التثبيت لأنظمة منع السقوط بحيث تقلل من احتمالية السقوط ومسافة السقوط المحتملة. تجنب الأحمال العالية والسقوط المتأرجح من خلال وضع نقاط التثبيت عموديًا قدر الإمكان فوق المستخدم. يجب تصميم نقطة التثبيت بطريقة لا تحدث عند تثبيت معدات الوقاية الشخصية أي تأثيرات تقلل من السلامة أو تسبب تلفًا أثناء الاستخدام. يمكن أن تؤدي الحواف الحادة والنتوءات والسحق إلى إضعاف السلامة بشكل خطير.

عند استخدام الحبل كجزء من نظام منع السقوط، يجب ألا يتجاوز الحد الأقصى للطول الإجمالي للحبل بما في ذلك ممتصات الصدمات ومكونات التوصيل 2.0 متر. يجب دائمًا إبقاء الحبل/جهاز التثبيت من نقطة التثبيت إلى المستخدم المؤمن عليه مشدودًا قدر الإمكان.

قبل كل استخدام في نظام منع السقوط، يجب التأكد من وجود المساحة الخالية اللازمة في منطقة العمل أسفل المستخدم، بحيث لا يحدث في حالة السقوط أي تصادم مع الأرض أو أي عائق آخر في مسار السقوط.

تحذير: لا يجوز استخدام حزام أمان لكامل الجسم فقط وفقًا لمعيار EN 361 مع نظام منع السقوط.

حزام الجلوس EN 813:2024

مخصص للتقدم على الحبل ووضع العمل. استخدم نقطة التثبيت البطنية لتوصيل حبل النزول أو حبال التمركز أو حبال التقدم. نقطة التثبيت هذه غير مناسبة لحالات السقوط.

حزام التقييد ووضع العمل EN 358:2018

استخدم دائمًا نقطتي الربط الجانبيتين معًا، من خلال ربطهما بحبل تحديد الموضع، لكي يتم دعم حزام الخصر بشكل مريح. يجب أن يظل حبل الربط الخاص بأحزمة تحديد المواقع في العمل مدروسًا، ويجب أن تكون نقاط الربط أو نقطة التثبيت عند مستوى الخصر أو أعلى منه.

الحزام مزود بحلقة شبكية لتقييد الحركة بحزام الخصر الخلفي (محددة بالعلامة "R" على الحزام). نقطة ربط حزام الخصر الخلفية هذه مصممة فقط لتثبيت نظام التقييد لمنع المستخدم من الدخول إلى منطقة يحتمل السقوط فيها. نقاط التثبيت هذه غير مناسبة لمنع السقوط.

يجب عدم استخدام حزام تثبيت وضع العمل إذا كان هناك خطر متوقع من أن يصبح المستخدم معلقًا أو يتعرض لشد غير مقصود على الحزام. قد تكون هناك حاجة إلى نظام دعم أو نظام منع السقوط لتكملة المعدات التي تدعم المستخدم في وضع العمل.

6. استخدام السوار

ارتداء الحزام وضبطه

- ارتد الحزام مع فك جميع الأشرطة. قم بإجراء الدخول الجانبي في حزام الخصر المفتوح وحلقات الفخذين المفتوحة. ضع حمالات الكتف على الكتفين.
- ثبت أبازيم التوصيل السريع في حلقات الساقين وأحزمة الكتف (إن وجدت).
- ضعي حزام الخصر والمرفق البطني فوق محيط الخصر، وشدي حزام الخصر.
- ضع نقطة التثبيت الظهرية في مستوى شفرات الكتف واضبط الحزام الخلفي.
- ضع نقطة التثبيت القصية على أعلى مستوى ممكن واضبط أحزمة الكتف.
- أحكم ربط أحزمة الساق الخلفية، وهذا مهم بشكل خاص إذا كنت تستخدم النقطة الظهرية.
- ضعي حلقات الساقين مع الحشو على طول ظهر وجانب الساقين. شدي أحزمة الساقين.
- قبل الاستخدام، تأكد من أن جميع الأشرطة مشدودة بإحكام، وقم بتخزين الشبكة الزائدة في الحافظات المرنة وقم بتطبيق الحمل على نقطة التثبيت القصية وتأكد من وضع جميع الحلقات D.

استخدام أنواع مختلفة من الأبازيم

- لفك أبازيم الضبط، اقلبها لأعلى واسحبها.
- لإحكام ربط أبازيم الضبط، اسحب الحزام الخارجي.
- لإغلاق مشابك التوصيل السريع، تأكد من تثبيت كلا الجناحين في مكانهما بنقرة مسموعة.
- لفتح أبازيم التوصيل السريع، أمسك كلا الجناحين واسحب الأبازيم بعيدًا عن بعضهما البعض.
- تحقق بانتظام من جميع عمليات الإغلاق وعناصر الضبط.
- احذر من الأجسام الغريبة التي قد تعيق عمل الإبزيم.

اختبار ملاءمة الحزام

- قم بإجراء اختبار للراحة وقابلية الضبط في منطقة آمنة للتأكد من أن الحزام بالحجم الصحيح، وأن به إمكانية ضبط كافية ومريح بشكل مقبول للاستخدام المقصود.
- قم بتحريك الحزام وتعليقه من كل نقطة ربط، مع المعدات الخاصة بك، للتحقق من أن الحزام مناسب بشكل صحيح، ويوفر الراحة الكافية للاستخدام المقصود وضبطه على النحو الأمثل.

موضع التعلق البطني

- يجب أن يكون المرفق البطني في EN 813:2024 عند خط الخصر أو فوقه.
- تأكد من الموضع الصحيح للحلقة الدائرية وحشوة الخصر قبل ضبط الأشرطة الأخرى.

موضع التعلق الظهري

- يجب أن يكون المرفق الظهري في EN 361:2002 في خط مستقيم مع الكتفين.
- قم بفك أو إحكام ربط مشبك الضبط للحزام الخلفي لوضع الحزام الخلفي بشكل صحيح في موضع التثبيت الظهري.

موضع التعلق القصي

- يجب وضع نقطة الربط القصية EN 361:2002 على أعلى مستوى ممكن.
- قم بإرخاء أو شد أحزمة الكتف وأشرطة الساقين إلى الوضع الصحيح.

وضعية حلقة الساق

- تأكد من وضع حشوة حلقة الساق حول الساق.

استخدام الحلقات الملحقة

- يقتصر وزن كل حلقة ترس، وحلقة أدوات، ونقطة ربط الملحقات على وزن 10 كجم.

تركيب أسانسير الصدر

- تشير التعليمات والرسوم التوضيحية تحديداإلى طقم أدوات رفع الصدر ATOM (CMC الجزء رقم 343500)، يباع بشكل منفصل.
- اسحب حزام حزام الكتف من الحوامل وأبازيم الضبط.
- مرر حلقة حمالة الصدر فوق أحزمة الكتف إلى نقطة مركزية بين الحلقات D الأمامية.
- أدخل حزام حلقة حزام الصعود للصدر من خلال العين العلوية لحزام الصعود للصدر.
- قم بتمرير حزام حلقة حزام الصدر فوق وتحت أشرطة التثبيت الموجودة خلف وتحت نقطة التثبيت القصية.
- قم بتوصيل الوصلة اللولبية من خلال نفق الشبكة المشترك بين الحلقة D البطنية.
- أدخلي الوصلة اللولبية من خلال أداة صعود الصدر.
- قم بإغلاق الوصلة اللولبية عن طريق الشد اليدوي ثم تطبيق نصف لفة بمفتاح ربط.
- يجب ضمان توافق جهاز الصعود بالصدر، مع الموصل والحزام، بالإضافة إلى سلاسة عمل النظام بأكمله من قبل المستخدم، ويتحمل المستخدم المسؤولية الكاملة عن الاستخدام الآمن بشكل عام.
- تأكد من التوافق والوظيفة في مكان آمن قبل الاستخدام الفعلي.

استخدام مقعد العمل

- تشير التعليمات والرسوم التوضيحية على وجه التحديد إلى CMC SkySaddle™ (CMC الجزء رقم 202690)، يباع بشكل منفصل.
- قم بفك أحزمة توصيل مقعد العمل إلى أقصى حد، راجع تعليمات استخدام الإبزيم.
- اربط مقعد العمل بحزام الأمان عند حلقات مقعد العمل. هذه الحلقات مخصصة حصرياًللاستخدام مع مقعد العمل. المستخدم مسؤول عن اختيار الموصلات المناسبة.
- اضبط أحزمة توصيل مقعد العمل من أجل الراحة والملاءمة الشخصية.
- تأكد من التوافق والوظيفة في مكان آمن قبل الاستخدام الفعلي.
- يجب أن يضمن المستخدم توافق مقعد العمل والموصلات والحزام، بالإضافة إلى سلاسة عمل النظام بأكمله، ويتحمل المستخدم مسؤولية الاستخدام الآمن بشكل عام.

وصلة الحبل

إذا تم استخدام حبال من النوع Y مع ممتص الطاقة، فقد لا يعمل ممتص الطاقة بشكل صحيح إذا تم توصيل أحد فروع الحبل بنقطة التثبيت والفرع الثاني بجزء حامل للحمل من الحزام. ولذلك، يوصى بتوصيل الفرع الثاني بالحزام عن طريق حلقات تثبيت الحبل.

7. سجلات المعدات

ابحث عن أحدث نسخة من نماذج فحص معدات الوقاية الشخصية على موقع CMcpro.com. سجل نتائج فحص معدات الوقاية الشخصية باستخدام هذه المستندات على الإنترنت.

8. معلومات إضافية

يجب قراءة الإشعارات والتعليمات التحذيرية ومراعاتها

إعلان المطابقة

تعلن شركة CMC Rescue, Inc. أن هذه المادة متوافقة مع المتطلبات الأساسية والأحكام ذات الصلة من لوائح الاتحاد الأوروبي الخاصة بمعدات الوقاية الشخصية. يمكن تنزيل إعلان المطابقة الأصلي من الموقع التالي على الإنترنت: cmcpro.com.

BG

ПРЕДУПРЕЖДЕНИЕ

Дейностите, свързани с използването на това оборудване, са опасни по своята същност. За използването на този продукт са необходими специални познания и обучение. Вие носите отговорност за собствените си действия и решения. Преди да използвате това оборудване, трябва да:
- Прочетете и разберете тези инструкции за употреба и предупреждения.
- Запознайте се с неговите възможности и ограничения.
- Да е компетентно лице и/или да е преминало специално обучение за правилната му употреба или да е под прякото наблюдение на обучено или друго компетентно лице.
- Разберете и приемете свързаните с това рискове.

НЕСПАЗВАНЕТО НА НЯКОЕ ОТ ТЕЗИ ПРЕДУПРЕЖДЕНИЯ МОЖЕ ДА ДОВЕДЕ ДО ТЕЖКИ НАРАНЯВАНИЯ ИЛИ СМЪРТ.

Намерете най-новата версия на това Ръководство в cmcpro.com

1. ПРОСЛЕДИМОСТ И МАРКИРОВКА

(А) Маркировка CE и номер на нотифицирания орган, извършващ производствения контрол: (Б) Референтни стандарти и идентификация на точките на закрепване (В) Внимателно прочетете инструкциите преди употреба (Г) Описание на начина на закрепване и обезопасяване на ключалките за предаване на товара и регулиращите устройства (Д) Етикет на капака на производството, производител (Е) Идентификация на потребителя (Ж) Етикет за проверка (З) Етикет, съдържащ; Идентификация на модела: Дата на производство; Партида на производство; Информация за размерите; Виж раздел 6, Максимално натоварване; Виж раздел 2; Информация за материалите (I) Етикет "A" Точки за закрепване, (J) Етикет "R" Точки за задържане

2. ОБЛАСТ НА ПРИЛОЖЕНИЕ

Това лично предпазно оборудване (ЛПС) е предназначено за защита и предотвратяване на падане от височина, когато се използва в съответствие със стандартите и процедурите, описани в тези инструкции.
- Предпазен колан за падане в съответствие с EN 361:2002.
- Колан за позициониране и/или задържане на работното място в съответствие с EN 358:2018.
- Седящ колан в съответствие с EN 813:2024.

Натоварване на сбруята
- EN 358:2018 и EN 813:2024: 150 kg.
- EN 361:2002: 150 kg (включително оборудването на потребителя). За натоварвания, по-големи от 100 kg, се изисква система за защита от падане (напр. абсорбатор на енергия по EN 355), съответстваща на това максимално натоварване.

Личната предпазна екипировка е подходяща за използване в температурен диапазон от -40°C до +80°C. Тя не трябва да се използва извън ограниченията си или за цели, различни от тези, за които е предназначена. Като цяло този продукт трябва да се разглежда като изделие за лични нужди.

ОТГОВОРНОСТ

Дейностите, свързани с използването на това устройство, са опасни по своята същност. Потребителят поема всички рискове и отговорности за всякакви щети, наранявания или смърт, които могат да възникнат по време на или след неправилна употреба на това оборудване. Този документ трябва да бъде предоставен на потребителя от търговеца на дребно на езика на съответната страна и трябва да се съхранява заедно с оборудването, докато то се използва. Спазвайте съответните национални разпоредби.

Тези инструкции обясняват правилното използване на вашето оборудване. Предупредителните символи ви информират за някои потенциални опасности, свързани с използването на вашето оборудване, но е невъзможно да се опишат всички. Вие сте отговорни за това да се съобразявате с всяко предупреждение и да използвате оборудването си правилно. Всяка неправилна употреба на това оборудване ще създаде допълнителни опасности. Свържете се с CMC, ако имате някакви въпроси или трудности при разбирането на тези инструкции. Проверявайте сайта cmcpro.com за актуализации и допълнителна информация.

Преди да използвате това оборудване, трябва да:
- Прочетете и разберете тези инструкции и предупреждения.
- Получете специално обучение и компетентност за правилното му използване.
- Запознайте се с неговите възможности и ограничения.
- Разберете и приемете свързаните с това рискове.
- Да разполагате с план за спасяване, за да се справите с всякакви извънредни ситуации, които могат да възникнат по време на използването на устройството.
- Да сте медицински годни за дейности на височина и да сте в състояние да контролирате собствената си сигурност и аварийни ситуации.
- Проверявайте оборудването преди и след употреба.

ПРЕДУПРЕЖДЕНИЕ: Потребителят трябва да се увери, че в случай на падане в системата за лични предпазни средства спасяването може да се извърши незабавно, безопасно и ефективно. Неподвижното окачване в колана може да доведе до тежки наранявания и смърт. Избягвайте да висите без опора в сбруята за продължителен период от време.

3. НОМЕНКЛАТУРА

(1) Примки за паркиране на ремъка (2) Катарама за регулиране на раменния ремък (3) Катарама за бързо освобождаване на раменния ремък (различно за различните модели) (4) Еластични държачи за ремъци (на няколко места) (5) Точка за закрепване на гръдния кош (етикет "A") (6) Място за издигане на гръдния кош (комплектът за издигане се продава отделно) (7) Точка за закрепване на вентралната част (8) Странична работа-позициониране (различно за всеки модел) (9) Регулиращи катарами за коланите на кръста (10) Примки за свързване на работната седалка (работната седалка се продава отделно) (11) Бързо освобождаващи се катарами за регулиране на коланите на краката (различно за всеки модел) (12) Примки за краката (13) Гръбначно място за закрепване (етикет "A") (14) Регулираща катарама за задния ремък (15) Индикатор за спиране при падане (16) Място за закрепване на носител за инструменти (носителят за инструменти се продава отделно) (17) Задно място за ограничаване на движението (етикет "R") (18) Примки за екипировка (10 кг макс, варира в зависимост от модела) (19) Регулиращи катарами за ремъка за свързване на примките за крака (20) Примки за инструменти (макс. 10 кг) (21) Точки за закрепване на аксесоари (макс. 10 кг)

4. ИНСПЕКЦИЯ, ТОЧКИ ЗА ПРОВЕРКА

ИНСПЕКЦИЯ

Много е важно редовно да проверявате оборудването; безопасността на потребителите зависи от целостта и издръжливостта на оборудването. Оборудването трябва да се проверява щателно преди пускането му в експлоатация и преди и след всяка употреба. Освен това CMC препоръчва извършването на подробна периодична проверка от компетентно лице поне на всеки 12 месеца в зависимост от действащите местни разпоредби и условията на употреба. Следвайте процедурите за проверка, които са достъпни на cmcpro.com. Запишете резултатите във формуляра за проверка на личните предпазни средства. Ако системата за предпазни колани не издържи проверката, тя трябва да се извади от употреба и да се маркира по съответния начин или да се унищожи, за да се предотврати по-нататъшната ѝ употреба.

ПРОДЪЛЖИТЕЛНОСТ НА ЖИВОТА / ПЕНСИОНИРАНЕ

Експлоатационният срок на оборудването е 10 години от датата на производство, посочена на етикета на продукта. Срокът на експлоатация също е функция на условията на работа, нивото на използване и условията на околната среда. Предпазвайте от остри ръбове, открит пламък, екстремни температури, ултравиолетови лъчи, химикали, масла, влага и механични натоварвания. Падане на товар или друго извънредно събитие може да доведе до извеждане от употреба след еднократна употреба. Всякакви опасения относно целостта му са причина за извеждане от употреба. Ако предпазният колан трябва да бъде пенсиониран, той трябва да бъде изваден от употреба и съответно маркиран или унищожен, за да се

предотврати по-нататъшна употреба.

Дадено устройство трябва да бъде изведено от употреба, когато:

- Той е достигнал възрастовата граница от 10 години.
- То е било подложено на голямо събитие (падане, ударно натоварване и т.н.).
- Бил е изложен на екстремни условия (остри ръбове, високи температури, корозионна среда и др.) или е бил замърсен (химикали и др.).
- Той не преминава успешно проверката или има съмнения относно неговата надеждност.
- Историята на използването му е неясна.
- Когато остарее поради промени в законодателството, стандартите, техниката или съвместимостта.
- По принцип, ако има съмнение за безопасното му използване.

ПРЕДИ ВСЯКА УПОТРЕБА

- Проверете сбруята за признаци на износване, включително структурните шевове.
- Проверете ремъците за повреди и хардуера за пукнатини.
- Проверете дали регулиращите катарами са правилно навити и функционират правилно.
- Уверете се, че етикетите/маркировките на продукта са четливи.
- Преди да използвате колана, проверете индикатора за спиране при падане, разположен в близост до гръбната точка на закрепване. Ако индикаторът за спиране на падането е повреден или показва признаци на разгряване, незабавно извадете сбруята от употреба.
- Извършете тест за окачване на безопасно място, за да се уверите, че предпазният колан е с правилния размер, има достатъчно настройки и е с приемливо ниво на комфорт за предвидената употреба.

ПО ВРЕМЕ НА УПОТРЕБА

Непрекъснато:

- Следете за състоянието на колана и положението на регулируемите катарами, като се уверите, че те са здраво закрепени.
- Проверете състоянието на точките на закрепване и връзките с другото оборудване в системата.
- Оценяване на условията на околната среда. Влажната или заледена среда може да промени поведението на продукта.

ПРЕНАСЯНЕ, ПОДДРЪЖКА, СЪХРАНЕНИЕ И ТРАНСПОРТ

- Съхранение - Съхранявайте на хладно, сухо и тъмно място. Да се избягват химикали, влага и пряка слънчева светлина. Съхранявайте без механични натоварвания, причинени от заклещване, натиск или напрежение.
- Транспортиране - Съхранявайте на място, защитено от пряка слънчева светлина, химикали, замърсяване и механични повреди. За тази цел трябва да се използва защитна чанта или контейнер.
- Почистване - Измийте замърсените продукти в чиста топла вода. Изплакнете добре. Сушете естествено при стайна температура между 10°C и 30°C, избягвайте пряка слънчева светлина, никога не използвайте сушилня или директна топлина. Не използвайте миялна машина под налягане. Ако е необходимо, пантите на металните части могат да се смажат след почистването.
- Основни материали - ремъци: полиестер, катарами за регулиране: стомана, точки за закрепване: алуминий.

ПРЕДУПРЕЖДЕНИЕ: Неспазването на тези инструкции може да доведе до опасност за живота.

ГАРАНЦИЯ И РЕМОНТИ

Ако вашият продукт на CMC има дефект, дължащ се на изработка или материали, моля, свържете се с отдела за обслужване на клиенти на CMC на info@cmcpro.com за информация и гаранционно обслужване.

Гаранцията на CMC не покрива повреди, причинени от неправилна грижа, неправилна употреба, промени и модификации, случайни повреди или естественото разрушаване на материала при продължителна употреба и време.

Оборудването не трябва да се модифицира по какъвто и да е начин или да се променя, за да се позволи закрепването на допълнителни части, без писмената препоръка на производителя. Ако оригиналните компоненти са модифицирани или премахнати от продукта, аспектите на безопасността му могат да бъдат ограничени.

Всички ремонтни дейности се извършват от производителя. Всички други работи или модификации отменят гаранцията и освобождават CMC от всякаква отговорност и отговорност като производител.

5. СЪВМЕСТИМОСТ

Оборудването, използвано с този колан, трябва да отговаря на регулаторните изисквания във вашата юрисдикция и/или държава. Уверете се, че този продукт е съвместим с другото оборудване в системата и че предвидените му приложения отговарят на действащите стандарти. Използвайте само съединители EN 362 за свързване на системните компоненти към снопа. Системите за лична защита от падане трябва да отговарят на изискванията на EN 363.

Когато се използват като предпазни колани за цялото тяло по EN 361, системите за задържане на падане могат да се свързват с абсорбатори на енергия по EN 355, прибиращи се предпазители за падане по EN 360, ремъци по EN 353-1/2, EN 354 или други системи, описани в EN 363. Когато се използват в съответствие с EN 813 и EN 358 за задържане, позициониране на работа, достъп по въже или друга работа на височина, личните предпазни средства, които не са предназначени за задържане при падане, могат да се свързват с ремъци EN 354 или EN 358, устройства за регулиране на въжета EN 12841 и др.

Когато комбинирате този продукт с друго оборудване и/или го използвате в система за спасяване/спиране на падане, потребителите трябва да разберат инструкциите на всички компоненти преди употреба и да ги спазват, за да гарантират, че аспектите на безопасност на тези елементи не си пречат взаимно. Този продукт трябва да се използва само във връзка с компоненти на лични предпазни средства, носещи символа CE, за защита от падане от височина.

Точките за закрепване, използвани за обезопасяване, трябва да бъдат проектирани по такъв начин, че при закрепването на ЛПС да не могат да възникнат въздействия, които да намалят целостта или да причинят повреда по време на употреба. Острите ръбове, грапавините и смачкването могат сериозно да нарушат целостта. Когато е необходимо, компонентите за закрепване трябва да бъдат покрити, като се използват подходящи протектори. Точката на закрепване и системата за закрепване трябва да могат да издържат на очакваните натоварвания в най-неблагоприятния случай. Дори когато се използват амортисьори (съгласно EN 355), точките за закрепване трябва да бъдат проектирани за захващащи сили от поне 12 kN и да отговарят на изискванията на EN 795.

ПРЕДУПРЕЖДЕНИЕ: Възможно е да възникне опасност и да се наруши функционалността при комбиниране на друго оборудване с този продукт. Потребителят поема цялата отговорност за нестандартното използване на този продукт или добавените компоненти.

ПРЕДПАЗЕН КОЛАН ЗА ПАДАНЕ EN 361:2002

Свързването на сбруята към спасителна система или система за задържане при падане съгласно EN 363 се извършва в точката за закрепване на системата за задържане при падане (обозначена с етикет "A" на сбруята), използвайте само карабинери, отговарящи на изискванията на EN 362.

Точките за закрепване на системите за предпазване от падане трябва да се избират така, че да следят до минимум възможността за падане и потенциалното разстояние на падане. Избягвайте високите натоварвания и люлеещите се падания, като поставяте точките за закрепване възможно най-вертикално над потребителя. Точката за закрепване трябва да бъде проектирана по такъв начин, че при закрепването на личните предпазни средства да не могат да възникнат въздействия, които да намалят целостта или да причинят повреда по време на използване. Острите ръбове, хребетите и смачкването могат сериозно да нарушат целостта.

Когато се използва ремък като част от система за задържане при падане, максималната обща дължина на ремъка, включително амортисьорите и свързващите компоненти, не трябва да надвишава 2,0 m. Шнурът/котвеното устройство от точката на закрепване до обезопасения потребител трябва винаги да бъде възможно най-напрегнат.

Преди всяко използване на система за задържане на падащи хора трябва да се гарантира, че в работната зона под потребителя има необходимото свободно пространство, така че в случай на падане да няма сблъсък със земята или друго препятствие по пътя на падането.

ПРЕДУПРЕЖДЕНИЕ: Със система за задържане при падане може да се използва само колан за цялото тяло в съответствие с EN 361.

СЕДЯЩ КОЛАН EN 813:2024

Предназначен е за напредване по въже и позициониране при работа. Използвайте коремната точка за закрепване, за да прикрепите спускащо се устройство, въжета за позициониране или въжета за напредване. Тази точка на закрепване не е подходяща за задържане при падане.

КОЛАН ЗА ОБЕЗОПАСЯВАНЕ И ПОЗИЦИОНИРАНЕ ПРИ РАБОТА EN 358:2018

Винаги използвайте двете странични точки за закрепване заедно, като си свържете с позициониращ ремък, за да се поддържат удобно от колана за кръста. Свързващият ремък за работните колани за позициониране трябва да се държи наужким, като точката на свързване или закрепване трябва да бъде на нивото на кръста или над него.

Предназният колан е оборудван със задна примка за обезопасяване на пътници на кръста (обозначена с етикет "R" върху колана). Тази точка за закрепване на задния колан за кръста е предназначена само за закрепване на ограничителна система, за да се предотврати навлизането на потребителя в зона, където е възможно падане. Тези точки за закрепване не са подходящи за задържане при падане.

Коланът за позициониране на работното място не трябва да се използва, ако съществува предвидим риск потребителят да бъде окачен или да бъде изложен на непредвидено напрежение на колана. Може да се наложи да се използва система за предпазване от падане в допълнение към оборудването, което поддържа потребителя при работното позициониране.

6. УПОТРЕБА НА КАБЕЛА

ОБЛИЧАНЕ И РЕГУЛИРАНЕ НА СБРУЯТА

- Облечете сбруята с разхлабени ремъци. Направете странично влизане в отворения колан на кръста и отворените примки на бедрата. Поставете раменните скоби през раменете.
- Закрепете катарамите за бързо свързване на примките на краката и раменните ремъци (ако има такива).
- Поставете колана за кръста и коремната приставка над линията на талията и затегнете колана за кръста.
- Поставете гръбната точка на закрепване на нивото на лопатките и регулирайте задния ремък.
- Поставете точката за закрепване на гръдната кост възможно най-високо и регулирайте раменните ремъци.
- Затегнете ремъците на задните крака, това е особено важно, ако използвате гръбната точка.
- Разположете примките за крака с подлпъпки по задната и страничната част на краката. Затегнете ремъците за краката.
- Преди употреба проверете дали всички ремъци са затегнати, приберете излишната мрежа в еластичните държачи и приложете натоварването към гръдната точка на закрепване и потвърдете позицията на всички D-пръстени.

ИЗПОЛЗВАНЕ НА РАЗЛИЧНИ ВИДОВЕ КАТАРАМИ

- За да разхлабите регулиращите катарами, обърнете ги нагоре и ги издърпайте.
- За да затегнете регулиращите катарами, издърпайте външната лента.
- За да затворите катарамите за бързо свързване, уверете се, че и двете крила са щракнали на място със звуково щракване.
- За да отворите катарамите за бързо свързване, задръжте двете крила и издърпайте катарамите настрани.
- Редовно проверявайте всички затваряши и регулиращи елементи.
- Пазете се от чужди предмети, които могат да попречат на работата на ключалката.

ТЕСТ ЗА ПРИЛЯГАНЕ НА СБРУЯТА

- Проведете тест за удобство и регулиране в безопасна зона, за да се уверите, че предназният колан е с правилния размер, има достатъчно настройки и е приемливо удобен за предвидената употреба.
- Преместете и закачете колана от всяка точка на закрепване с вашето оборудване, за да проверите дали коланът приляга правилно, дали осигурява достатъчно удобство за предвидената употреба и дали е оптимално регулиран.

ПОЗИЦИЯ НА ВЕНТРАЛНОТО ЗАКРЕПВАНЕ

- Коремната връзка към EN 813:2024 трябва да бъде на нивото на талията или над него.
- Уверете се в правилното положение на пръстена d и подложката на талията, преди да регулирате другите ремъци.

ПОЗИЦИЯ НА ГРЪБНАЧНОТО ЗАКРЕПВАНЕ

- Гръбната част на приспособлението към стандарт EN 361:2002 трябва да е в една линия с раменете.
- Разхлабете или затегнете регулиращата катарама за задния ремък, за да позиционирате правилно гръбната приставка.

ПОЗИЦИЯ НА ЗАКРЕПВАНЕ НА ГРЪДНАТА КОСТ

- Точката за закрепване на гръдната кост EN 361:2002 трябва да се постави възможно най-високо.
- Разхлабете или затегнете презрамките за раменете и краката, за да ги поставите правилно.

ПОЗИЦИЯ НА ПРИМКАТА ЗА КРАКА

- Уверете се, че подложката на примката за крака е разположена около крака.

ИЗПОЛЗВАНЕ НА ДОПЪЛНИТЕЛНИ ПРИМКИ

- Теглото на всяка примка за екипировка, примка за инструменти и точка за закрепване на аксесоари е ограничено до 10 kg.

ИНСТАЛИРАНЕ НА ГРЪДНИЯ КОШ AS-CENDER

- Инструкциите и илюстрациите се отнасят специално за комплекта за повдигане на гръдния кош ATOM (CMC part# 343500), който се продава отделно.
- Издърпайте лентата на раменния ремък от държачите и катарамите за регулиране.
- Прекарайте примката на гръдния кош през раменните колани до централна точка между предните D-пръстени.
- Поставете ремъка за примката на гръдния асансьор през горното око на гръдния асансьор.
- Прекарайте ремъка за примката на гръдния кош над и под ремъците за поддържане, които се намират зад и под точката на закрепване на гръдната кост.
- Закрепете винтовата връзка през тунела на мрежата, който се намира в коремната D-пръстен.
- Поставете винтовата връзка през асансьора на гърдите.
- Затворете винтовата връзка, като я затегнете с ръка и след това направите половин оборот с гаечен ключ.
- Съвместимостта на гръдния асансьор, с конектора и колана, както и безпроблемното функциониране на цялата система, трябва да бъдат осигурени от потребителя и той носи пълната отговорност за безопасното използване.
- Проверете съвместимостта и функционирането на безопасно място преди действителната употреба.

ИЗПОЛЗВАНЕ НА РАБОТНА СЕДАЛКА

- Инструкциите и илюстрациите се отнасят специално за седалката CMC SkySaddle™ (CMC part# 202690), която се продава отделно.
- Разхлабете напълно свързващите ремъци на работната седалка, вижте инструкциите за използване на ключалките.
- Прикрепете работната седалка към колана чрез примките на работната седалка. Тези примки са предназначени изключително за използване във връзка с работна седалка. Потребителят е отговорен за избора на подходящи съединители.
- Регулирайте ремъците за свързване на работната седалка за личен комфорт и прилягане.
- Проверете съвместимостта и функционирането на безопасно място преди действителната употреба.
- Съвместимостта на работната седалка, съединителите и колките, както и безпроблемното функциониране на цялата система, трябва да бъдат осигурени от потребителя и той носи отговорност за безопасното използване на системата като цяло.

ВРЪЗКА ЗА РЕМЪЦИ

Ако ремъците тип Y се използват заедно с абсорбатор на енергия, абсорбаторът на енергия може да не функционира правилно, ако едното разкопчане на ремъка е свързано с точката на закрепване, а второто разкопчане - с носещата част на колана. Поради това се препоръчва второто разкопчане да се прикрепи към колана посредством примки за паркиране на ремъка.

7. ЗАПИСИ НА ОБОРУДВАНЕТО

Намерете най-новата версия на формулярите за проверка на личните предпазни средства на cmcpro.com. Регистрирайте резултатите от проверката на личните предпазни средства, като използвате тези онлайн документи.

8. ДОПЪЛНИТЕЛНА ИНФОРМАЦИЯ

Предупредителните надписи и инструкции трябва да се четат и спазват

ДЕКЛАРАЦИЯ ЗА СЪОТВЕТСТВИЕ

CMC Rescue, Inc. декларира, че това изделие е в съответствие със съществените изисквания и съответните разпоредби на регламентите на ЕС за личните предпазни средства. Оригиналът на декларацията за съответствие може да бъде изтеглен от следния сайт в интернет: cmcpro.com.

CS

VAROVÁNÍ

Činnosti spojené s používáním tohoto zařízení jsou ze své podstaty nebezpečné. Pro používání tohoto výrobku jsou nutné speciální znalosti a školení. Za své činnosti a rozhodnutí jste odpovědní sami. Před použitím tohoto zařízení musíte:

Přečtěte si tento návod k použití a varování a porozumějte jim.

Seznamte se s jeho možnostmi a omezeními.

Buďte kompetentní osobou a/nebo získejte speciální školení o jeho správném používání nebo buďte pod přímým dohledem vyškolené nebo jinak kompetentní osoby.

Pochopit a přijmout související rizika.

NEDODRŽENÍ KTERÉHOKOLI Z TĚCHTO UPOZORNĚNÍ MŮŽE MÍT ZA NÁSLEDEK VÁŽNÉ ZRANĚNÍ NEBO SMRT.

Nejnovější verzi této příručky najdete na stránkách cmcpro.com.

1. SLEDOVATELNOST A ZNAČENÍ

(A) Označení CE a číslo oznámeného subjektu provádějícího kontrolu výroby: (B) Referenční normy a identifikace upevňovacích bodů (C) Před použitím si pečlivě přečtěte návod k použití (D) Popis způsobu upevnění a zajištění spon přenášejících zatížení a nastavovacích zařízení (E) Štítek na krytu výroby, výrobce (F) Identifikace uživatele (G) Kontrolní štítek (H) Štítek obsahující; identifikaci modelu: Datum výroby; výrobní šarži; informace o velikosti; viz oddíl 6, maximální nosnost; viz oddíl 2; informace o materiálech (I) štítek „A" upevňovací body, (J) štítek „R" zádržné body.

2. OBLAST POUŽITÍ

Tento osobní ochranný prostředek (OOP) je určen k ochraně a prevenci pádů z výšky, pokud je používán v souladu s normami a postupy popsanými v tomto návodu.

Postroj pro zachycení pádu podle normy EN 361:2002.

Pracovní polohovací a/nebo zádržný pás podle EN 358:2018.

Sedací postroj podle EN 813:2024.

Nosnost postroje

EN 358:2018 a EN 813:2024: 150 kg.

EN 361:2002: 150 kg (včetně vybavení uživatele). Při zatížení větším než 100 kg je vyžadován systém ochrany proti pádu (např. tlumič energie podle normy EN 355), který je v souladu s tímto maximálním zatížením.

Osobní ochranné prostředky jsou vhodné pro použití v teplotním rozmezí od -40 °C do +80 °C. Nesmí se používat mimo svá omezení nebo k jiným účelům, než pro které je určen. Obecně by tento výrobek měl být považován za předmět osobní potřeby.

Odpovědnost

Činnosti spojené s používáním tohoto zařízení jsou ze své podstaty nebezpečné. Uživatel na sebe přebírá veškerá rizika a odpovědnost za škody, zranění nebo smrt, ke kterým může dojít při nebo po nesprávném použití tohoto zařízení. Tento dokument musí být uživateli poskytnut prodejcem v jazyce příslušné země a musí být uložen u zařízení během jeho používání. Dodržujte příslušné národní předpisy.

Tento návod vysvětluje správné používání zařízení. Výstražné symboly vás informují o některých možných nebezpečích spojených s používáním vašeho zařízení, ale není možné popsat všechna. Jste zodpovědní za to, abyste dbali každého varování a používali zařízení správně. Jakékoli nesprávné použití tohoto zařízení způsobí další nebezpečí. V případě jakýchkoli dotazů nebo potíží s pochopením těchto pokynů se obraťte na společnost CMC. Aktualizace a další informace naleznete na stránkách cmcpro.com.

Před použitím tohoto zařízení musíte:

Přečtěte si tyto pokyny a varování a porozumějte jim.

Získejte speciální školení a způsobilost k jeho správnému používání.

Seznamte se s jeho možnostmi a omezeními.

Pochopte a přijměte související rizika.

Mějte připravený záchranný plán pro případ nouze, která by mohla nastat během používání zařízení.

Buďte zdravotně způsobilí pro činnosti ve výškách a schopni zvládnout vlastní bezpečnost a nouzové situace.

Před použitím a po něm zkontrolujte vybavení.

UPOZORNĚNÍ: Uživatel musí zajistit, aby v případě pádu do systému OOPP mohla být záchrana provedena okamžitě, bezpečně a účinně. Nehybné zavěšení v postroji může způsobit vážné zranění a smrt. Vyvarujte se delšího visení v postroji bez opory.

3. NOMENKLATURA

(1) Parkovací poutka pro šňůru (2) Spona pro nastavení ramenního popruhu (3) Rychloupínací spona pro nastavení ramenního popruhu (liší se podle modelu) (4) Elastické úchyty pro popruhy (na více místech) (5) Hrudní upevňovací bod (štítek "A") (6) Místo pro hrudní výstupek (sada výstupku se prodává samostatně) (7) Břišní upevňovací bod (8) Boční práce-polohovací upevňovací body (liší se podle modelu) (9) Nastavovací přezky pro bederní popruhy (10) Smyčky pro připojení pracovní sedačky (pracovní sedačka se prodává samostatně) (11) Rychloupínací nastavovací přezky pro nožní popruhy (liší se podle modelu) (12) Poutka na nohy (13) Hřbetní upevňovací bod (štítek "A") (14) Nastavovací přezka pro zadní popruh (15) Indikátor zachycení pádu (16) Místo pro připevnění nosiče nářadí (nosič nářadí se prodává samostatně) (17) Zadní pojízdný zádržný bod (štítek "R") (18) Poutka na výstroj (10 kg max, liší se podle modelu) (19) Nastavovací přezky pro spojovací popruh nožní smyčky (20) Poutka na nářadí (max. 10 kg) (21) Body pro upevnění příslušenství (max. 10 kg)

4. KONTROLA, BODY K OVĚŘENÍ

Inspekce

Je velmi důležité zařízení pravidelně kontrolovat; bezpečnost uživatelů závisí na celistvosti a trvanlivosti zařízení. Zařízení by mělo být důkladně zkontrolováno před uvedením do provozu a před a po každém použití. Kromě toho společnost CMC doporučuje provádět podrobnou pravidelnou kontrolu kompetentní osobou nejméně každých 12 měsíců v závislosti na platných místních předpisech a podmínkách používání. Postupujte podle kontrolních postupů, které jsou k dispozici na stránkách cmcpro.com. Výsledky zaznamenejte do formuláře pro kontrolu osobních ochranných prostředků. Pokud systém postrojů nevyhoví kontrole, měl by být vyřazen z provozu a odpovídajícím způsobem označen nebo zničen, aby se zabránilo jeho dalšímu používání.

Životnost / vyřazení

Životnost zařízení je 10 let od data výroby uvedeného na štítku výrobku. Délka životnosti závisí také na provozních podmínkách, míře používání a podmínkách prostředí. Chraňte před ostrými hranami, otevřeným ohněm, extrémními teplotami, UV zářením, chemikáliemi, oleji, vlhkostí a mechanickým namáháním. Pád zátěže nebo jiná mimořádná událost může vést k vyřazení po jediném použití. Jakékoli obavy o jeho integritu jsou důvodem k vyřazení. Pokud má být postroj vyřazen, měl by být vyřazen z provozu a odpovídajícím způsobem označen nebo zničen, aby se zabránilo jeho dalšímu používání.

Zařízení musí být vyřazeno, pokud:

Dosáhlo desetiletého limitu stáří.

Bylo vystaveno závažné události (pád, nárazové zatížení atd.).

Byl vystaven extrémnímu prostředí (ostré hrany, vysoké teploty, korozivní prostředí atd.) nebo byl kontaminován (chemikálie atd.).

Neprojde kontrolou nebo existují pochybnosti o jeho spolehlivosti.

Má nejistou historii používání.

Když se stane zastaralým v důsledku změn v legislativě, normách, technice nebo kompatibilitě.

Obecně, pokud existuje jakákoli pochybnost o stavu jeho

bezpečného používání.

Před každým použitím

Zkontrolujte, zda postroj nevykazuje známky opotřebení včetně strukturálních švů.

Zkontrolujte, zda popruhy nejsou poškozené a zda hardware není prasklý.

Zkontrolujte, zda jsou nastavovací přezky správně navlečeny a zda správně fungují.

Zkontrolujte, zda je označení výrobku čitelné.

Před použitím postroje zkontrolujte indikátor ochrany proti pádu, který se nachází v blízkosti hřbetního upevňovacího bodu. Pokud je indikátor zachycení pádu poškozen nebo vykazuje známky nasazení, okamžitě postroj vyřaďte z provozu.

Proveďte zkoušku zavěšení na bezpečném místě, abyste se ujistili, že postroj má správnou velikost, dostatečné nastavení a přijatelnou úroveň pohodlí pro zamýšlené použití.

Během používání

Průběžně:

Sledujte stav postroje a polohu nastavitelných spon a ujistěte se, že jsou bezpečně připevněny.

Zkontrolujte stav upevňovacích bodů a připojení k ostatním zařízením v systému.

Vyhodnoťte podmínky prostředí. Vlhké nebo ledové prostředí může změnit chování výrobku.

Přenášení, údržba, skladování a přeprava

Skladování - Skladujte na chladném, suchém a tmavém místě. Chraňte před chemikáliemi, vlhkostí a přímým slunečním světlem. Skladujte bez mechanického namáhání způsobeného zaseknutím, tlakem nebo napětím.

Přeprava - Chraňte před přímým slunečním zářením, chemikáliemi, nečistotami a mechanickým poškozením. K tomuto účelu by měl být použit ochranný sáček nebo kontejner.

Čištění - znečištěné výrobky omyjte v čisté teplé vodě. Dobře je opláchněte. Sušte přirozeně při pokojové teplotě mezi 10° C a 30° C, vyhněte se přímému slunečnímu záření, nikdy nepoužívejte sušičku ani přímé teplo. Nepoužívejte tlakové myčky. V případě potřeby lze po čištění namazat závěsy kovových dílů.

Hlavní materiály - popruhy: polyester, nastavovací přezky: ocel, upevňovací body: hliník.

VAROVÁNÍ: Nedodržení těchto pokynů může ohrozit život.

Záruka a opravy

Pokud se u vašeho výrobku CMC vyskytne vada způsobená zpracováním nebo materiálem, kontaktujte prosím zákaznickou podporu CMC na adrese info@cmcpro.com, kde získáte informace o záruce a servisu.

Záruka společnosti CMC se nevztahuje na škody způsobené nesprávnou péčí, nesprávným používáním, úpravami a modifikacemi, náhodným poškozením nebo přirozeným rozpadem materiálu v průběhu delšího používání a času.

Zařízení by nemělo být žádným způsobem upravováno nebo měněno tak, aby bylo možné připojit další díly bez písemného doporučení výrobce. Pokud jsou původní součásti upraveny nebo z výrobku odstraněny, může dojít k omezení jeho bezpečnostních aspektů.

Veškeré opravy musí provádět výrobce. Veškeré jiné práce nebo úpravy ruší platnost záruky a zbavují společnost CMC veškeré odpovědnosti a ručení jako výrobce.

5. KOMPATIBILITA

Zařízení používané s tímto postrojem musí splňovat regulační požadavky ve vaší jurisdikci a/nebo zemi. Ověřte, zda je tento výrobek kompatibilní s ostatními zařízeními v systému a zda jeho zamýšlené použití splňuje platné normy. Pro připojení systémových komponent ke svazku používejte pouze konektory podle normy EN 362. Osobní systémy ochrany proti pádu musí splňovat požadavky normy EN 363.

Při použití celotělových postrojů podle normy EN 361 mohou být systémy zachycení pádu spojeny s tlumiči energie podle normy EN 355, zatahovacím typem zachycovače pádu podle normy EN 360, lanyardy podle normy EN 353-1/2, EN 354 nebo jinými systémy popsanými v normě EN 363. Při použití podle EN 813 a EN 358 pro zajištění, pracovní polohování, přístup po laně nebo jiné práce ve výšce mohou být osobní ochranné prostředky, které nejsou určeny pro zachycení pádu, spojeny s lanyardy podle EN 354 nebo EN 358, zařízeními pro nastavení lana podle EN 12841 atd.

Při kombinaci tohoto výrobku s jiným vybavením a/nebo při použití tohoto výrobku v záchranném systému/ systému zachycení pádu musí uživatelé před použitím porozumět pokynům všech součástí a dodržovat je, aby se zajistilo, že se bezpečnostní aspekty těchto položek nebudou vzájemně rušit. Tento výrobek by měl být používán pouze ve spojení s komponenty osobních ochranných prostředků označených symbolem CE na ochranu proti pádu z výšky.

Kotevní body použité k zajištění musí být navrženy tak, aby při upevňování OOP nedocházelo k účinkům, které by snižovaly celistvost nebo způsobovaly poškození během používání. Ostré hrany, hřebeny a otlaky mohou vážně narušit integritu. Kotevní součásti by měly být v případě potřeby zakryty vhodnými chrániči. Kotevní bod a kotevní systém musí být schopny odolat očekávanému zatížení v nejhorším případě. I při použití tlumičů nárazů (podle normy EN 355) by měly být kotevní body navrženy na záchytné síly nejméně 12 kN a měly by splňovat požadavky normy EN 795.

VAROVÁNÍ: Kombinací jiných zařízení s tímto výrobkem může vzniknout nebezpečí a může být ohrožena jeho funkčnost. Uživatel přebírá veškerou odpovědnost za nestandardní použití tohoto výrobku nebo přidaných součástí.

Postroj pro zachycení pádu EN 361:2002

Připojení postroje k záchrannému systému nebo systému zachycení pádu podle normy EN 363 se provádí v místě upevnění zachycení pádu (označeném štítkem “A” na postroji), používejte pouze karabiny odpovídající normě EN 362.

Kotevní body pro systémy zachycení pádu by měly být vybrány tak, aby minimalizovaly možnost pádu a potenciální vzdálenost pádu. Vyhněte se vysokým zatížením a houpavým pádům tím, že kotevní body nastavíte co nejsvisleji nad uživatele. Kotevní bod musí být navržen tak, aby při upevňování OOP nedocházelo k účinkům, které by snižovaly celistvost nebo způsobovaly poškození během používání. Ostré hrany, hřebeny a otlaky mohou vážně narušit integritu.

Při použití lanyardu jako součásti systému zachycení pádu nesmí maximální celková délka lanyardu včetně tlumičů a spojovacích prvků překročit 2,0 m. Lanyard / kotevní zařízení od kotevního bodu k zajištěnému uživateli by mělo být vždy co nejvíce napnuté.

Před každým použitím v systému zachycení pádu je třeba zajistit, aby v pracovním prostoru pod uživatelem byl potřebný volný prostor, aby v případě pádu nedošlo ke kolizi se zemí nebo jinou překážkou v dráze pádu.

VAROVÁNÍ: Se systémem zachycení pádu lze používat pouze celotělový postroj v souladu s normou EN 361.

Sedací postroj EN 813:2024

Určeno pro postup na laně a pracovní polohování. Pomocí břišního upevňovacího bodu můžete připevnit sestupový úvazek, polohovací lana nebo postupová lana. Tento upevňovací bod není vhodný pro zachycení pádu.

Pás pro zádržný systém a pracovní polohování EN 358:2018

Vždy používejte oba boční upevňovací body společně, a to tak, že je propojíte polohovací šňůrou, abyste se mohli pohodlně opřít o bederní pás. Připojovací šňůra u pracovních polohovacích postrojů musí zůstat naučená, vázací nebo kotevní bod musí být v úrovni pasu nebo nad ní.

Postroj je vybaven zadní poutací smyčkou bederního pásu pro zajištění pohybu (označenou štítkem “R” na postroji). Tento bod uchycení zadního bederního pásu je určen pouze pro uchycení zádržného systému, aby se zabránilo vstupu uživatele do prostoru, kde je možný pád. Tyto upevňovací body nejsou vhodné k zachycení pádu.

Pracovní polohovací pás by se neměl používat, pokud existuje předvídatelné riziko, že se uživatel zavěsí nebo bude vystaven nechtěnému tahu pásu. Jako doplněk zařízení podpírajícího uživatele při pracovním polohování může být vyžadován záložní systém nebo systém zachycení pádu.

6. POUŽITÍ PÁSŮ

OBLÉKÁNÍ A NASTAVENÍ POSTROJE

Postroj si oblékněte s uvolněnými popruhy. Proveďte boční vstup do otevřeného bederního pásu a otevřených stehenních poutek. Umístěte ramenní popruhy přes ramena.

Zajistěte rychloupínací přezky na poutkách na nohou a ramenních popruzích (pokud jsou k dispozici).

Umístěte bederní pás a břišní úchyt nad linií pasu a utáhněte bederní pás.

Umístěte hřbetní upevňovací bod na úroveň lopatek a nastavte zádový popruh.

Umístěte hrudní upevňovací bod co nejvýše a nastavte ramenní popruhy.

Utáhněte zadní noční popruhy, což je důležité zejména v případě, že používáte hřbetní bod.

Umístěte poutka na nohy s polstrováním podél zadní a boční strany nohou. Utáhněte popruhy na nohy.

Před použitím zkontrolujte, zda jsou všechny popruhy utažené, uložte přebytečný popruh do elastických úchytů a zatěžte hrudní upevňovací bod a zkontrolujte polohu všech D-kroužků.

Použití různých typů spon

Chcete-li povolit nastavovací přezky, otočte je nahoru a zatáhněte za ně.

Chcete-li nastavovací přezky utáhnout, zatáhněte za vycházející popruh.

Chcete-li zavřít rychloupínací přezky, ujistěte se, že obě křídla zapadnou na místo se slyšitelným cvaknutím.

Chcete-li rychloupínací spony otevřít, podržte obě křídla a spony od sebe odtáhněte.

Pravidelně kontrolujte všechny uzávěry a nastavovací prvky.

Dávejte pozor na cizí předměty, které by mohly bránit funkci spony.

Zkouška vhodnosti postroje

Proveďte test pohodlí a nastavitelnosti na bezpečném místě, abyste se ujistili, že postroj má správnou velikost, dostatečné nastavení a je pro zamýšlené použití přijatelně pohodlný.

Přemístěte se a zavěste se do postroje z každého upevňovacího bodu spolu s vybavením, abyste ověřili, že postroj správně sedí, poskytuje dostatečný komfort pro zamýšlené použití a je optimálně nastaven.

Břišní poloha připevnění

Břišní upevnění podle normy EN 813:2024 by mělo být v oblasti pasu nebo nad ním.

Před nastavením ostatních popruhů se ujistěte o správné poloze d-kroužku a bederního polstrování.

Poloha hřbetního upevnění

Hřbetní upevnění podle normy EN 361:2002 by mělo být v jedné linii s rameny.

Uvolněte nebo utáhněte nastavovací sponu zadního popruhu, abyste správně nastavili hřbetní upevnění.

Poloha hřbetního upevnění

Sternální upevňovací bod EN 361:2002 by měl být umístěn co nejvýše.

Uvolněte nebo utáhněte ramenní popruhy a popruhy na nohy tak, aby byly správně umístěny.

Poloha poutka na nohy

Zkontrolujte, zda je polstrování smyčky na noze umístěno kolem nohy.

Použití poutek pro příslušenství

Každá výstrojní smyčka, smyčka na nářadí a bod pro upevnění příslušenství jsou omezeny hmotností 10 kg.

Instalace hrudního stoupacího zařízení

Pokyny a ilustrace se vztahují konkrétně k sadě ATOM Chest Ascender Kit (CMC part# 343500), která se prodává samostatně.

Vytáhněte popruhy ramenních popruhů z úchytů a nastavovacích přezek.

Přehoďte smyčku hrudního stoupacího pásu přes ramenní popruhy do středového bodu mezi předními D-kroužky.

Provlékněte popruh hrudního stoupacího úvazku horním okem hrudního stoupacího úvazku.

Přehoďte popruh smyčky hrudního stoupacího přístroje přes a pod udržovacími popruhy, které jsou za a pod hrudním upevňovacím bodem.

Připevněte šroubový spoj skrz tunel v popruhu, který je společný pro břišní D-kroužek.

Vložte šroubový spoj skrz hrudní stoupací pás.

Uzavřete šroubový spoj ručním utažením a následným otočením o půl otáčky klíčem.

Kompatibilitu hrudního stoupacího zařízení, s konektorem a postrojem, stejně jako bezproblémové fungování celého systému, musí zajistit uživatel a je plně zodpovědný za celkové bezpečné používání.

Před vlastním použitím si kompatibilitu a funkčnost ověřte na bezpečném místě.

Používání pracovního sedadla

Pokyny a ilustrace se týkají konkrétně sedla CMC SkySaddle™ (CMC part# 202690), které se prodává samostatně.

Uvolněte spojovací popruhy pracovního sedadla v plném rozsahu, viz návod k použití spony.

Připevněte pracovní sedadlo k postroji za poutka pracovního sedadla. Tato poutka jsou určena výhradně pro použití ve spojení s pracovním sedadlem. Za výběr vhodných konektorů odpovídá uživatel.

Upravte připojovací popruhy pracovního sedadla podle osobního pohodlí a přizpůsobení.

Před vlastním použitím ověřte kompatibilitu a funkčnost na bezpečném místě.

Kompatibilitu pracovního sedadla, konektorů a postroje, jakož i bezproblémovou funkci celého systému musí zajistit uživatel a je zodpovědný za celkové bezpečné používání.

Připojení šňůry

Pokud jsou ve spojení s pohlcovačem energie použity šňůry typu Y, nemusí pohlcovač energie správně fungovat, pokud je jedna větev šňůry připojena k upevňovacímu bodu a druhá větev k nosné části postroje. Proto se doporučuje připojit druhou větev k postroji pomocí parkovacích smyček šňůry.

7. ZÁZNAMY O VYBAVENÍ

Nejnovější verzi formulářů pro kontrolu osobních ochranných prostředků najdete na stránkách cmcpro.com. Zaznamenejte výsledky kontroly osobních ochranných prostředků pomocí těchto online dokumentů.

8. DALŠÍ INFORMACE

Upozornění a pokyny je třeba číst a dodržovat.

Prohlášení o shodě

Společnost CMC Rescue, Inc. prohlašuje, že tento výrobek je ve shodě se základními požadavky a příslušnými ustanoveními předpisů EU o osobních ochranných prostředcích. Originál prohlášení o shodě si můžete stáhnout na následující stránce na internetu: cmcpro.com.

DA

ADVARSEL

Aktiviteter, der involverer brug af dette udstyr, er i sig selv farlige. Der kræves særlig viden og træning for at bruge dette produkt. Du er ansvarlig for dine egne handlinger og beslutninger. Før du bruger dette udstyr, skal du:

- Læs og forstå disse brugsanvisninger og advarsler.
- Gør dig bekendt med dens muligheder og begrænsninger.
- Være en kompetent person og/eller få specifik træning i korrekt brug eller være under direkte opsyn af en uddannet eller på anden måde kompetent person.
- Forstå og accepter de involverede risici.

MANGLENDE OVERHOLDELSE AF DISSE ADVARSLER KAN RESULTERE I ALVORLIG PERSONSKADE ELLER DØD.

Find den seneste version af denne manual på cmcpro.com

1. SPORBARHED OG MÆRKNING

(A) CE-mærke og nummer på det bemyndigede organ, der udfører produktionskontrollen: (B) Referencestandarder og identifikation af fastgørelsespunkterne (C) Læs omhyggeligt brugsanvisningen før brug (D) Beskrivelse af, hvordan man fastgør og sikrer belastningsoverførende spænder og justeringsanordninger (E) Fremstillingsdækselmærke, producent (F) Brugeridentifikation (G) Inspektionsmærke (H) Mærke, der indeholder; modelidentifikation: Fremstillingsdato; Fremstillingsparti; Størrelsesoplysninger; Se afsnit 6, Maks. belastning; Se afsnit 2; Materialeoplysninger (I) "A"-fastgørelsespunkter, (J) "R"-mærkat Fastholdelsespunkter

2. ANVENDELSESOMRÅDE

Dette personlige beskyttelsesudstyr (PPE) er designet til beskyttelse og forebyggelse af fald fra højder, når det bruges i overensstemmelse med de standarder og procedurer, der er beskrevet i denne vejledning.

- Faldsikringssele i henhold til EN 361:2002.
- Arbejdspositionerings- og/eller fastholdelsesbælte i henhold til EN 358:2018.
- Siddesele i henhold til EN 813:2024.

Belastningsgrad for sele

- EN 358:2018 & EN 813:2024: 150 kg.
- EN 361:2002: 150 kg (inklusive brugerens udstyr). Ved belastninger på mere end 100 kg kræves et faldsikringssystem (f.eks. en EN 355-energiabsorber) i overensstemmelse med denne maksimale belastning.

PPE er egnet til brug i et temperaturområde på -40 °C (-40 °F) til +80 °C (176 °F). Det må ikke bruges uden for dets begrænsninger eller til andre formål end det, det er beregnet til. Generelt bør dette produkt betragtes som en personlig genstand.

ANSVARLIGHED

Aktiviteter, der involverer brug af denne enhed, er i sagens natur farlige. Brugeren påtager sig alle risici og alt ansvar for skader, kvæstelser eller dødsfald, der måtte opstå under eller som følge af forkert brug af dette udstyr. Dette dokument skal udleveres til brugeren af forhandleren på det pågældende lands sprog og skal opbevares sammen med udstyret, mens det er i brug. Overhold relevante nationale bestemmelser.

Disse instruktioner forklarer den korrekte brug af dit udstyr. Advarselssymbolerne informerer dig om nogle potentielle farer i forbindelse med brugen af dit udstyr, men det er umuligt at beskrive dem alle. Du er ansvarlig for at tage hensyn til alle advarsler og bruge udstyret korrekt. Enhver forkert brug af dette udstyr vil skabe yderligere farer. Kontakt CMC, hvis du har spørgsmål eller problemer med at forstå disse instruktioner. Tjek cmcpro.com for opdateringer og yderligere information.

Før du bruger dette udstyr, skal du:

- Læs og forstå disse instruktioner og advarsler.
- Få specifik træning og kompetence i korrekt brug.
- Gør dig bekendt med dens muligheder og begrænsninger.
- Forstå og accepter de involverede risici.
- Hav en redningsplan på plads til at håndtere eventuelle nødsituationer, der kan opstå under brug af enheden.
- Være medicinsk egnet til aktiviteter i højden og i stand til at kontrollere din egen sikkerhed og nødsituationer.
- Tjek udstyret før og efter brug.

ADVARSEL: Brugeren skal sikre, at redning kan ske øjeblikkeligt, sikkert og effektivt i tilfælde af, at man falder ned i PPE-systemet. Ubevægelig ophængning i en sele kan forårsage alvorlig personskade og død. Undgå at hænge ustøttet i selen i længere tid.

3. NOMENKLATUR

(1) Parkeringsløkker til snor (2) Spænde til justering af skulderrem (3) Spænde til justering af skulderrem med hurtigudløser (varierer efter model) (4) Elastikholdere til stropper (flere steder) (5) Fastgørelsespunkt på brystkassen ("A"-mærke) (6) Placering af brystsstigning (stigningsæt sælges separat) (7) Fastgørelsespunkt på maven (8) Fastgørelsespunkter til sidearbejds- og positioneringsæder (varierer efter model) (9) Justeringsspænder til taljeremme (10) Forbindelsesløkker til arbejdssæde (arbejdssæde sælges separat) (11) Spænde til justering af benrem med hurtigudløser (varierer efter model)(9) Justeringsspænder til taljeremme (10) Tilslutningsløkker til arbejdssæde (arbejdssæde sælges separat) (11) Hurtigudløsende justeringsspænder til benremme (varierer efter model) (12) Benløkker (13) Dorsalt fastgørelsespunkt ("A"-mærke) (14) Justeringsspænde til bageste rem (15) Faldsikringsindikator (16) Fastgørelsespunkt til værktøjsbærer (værktøjsbærer sælges separat) (17) Bageste fastgørelsespunkt ("R"-mærke) (18) Gearsløjfer (maks. 10 kg) (19) Faldsikringssæt (sælges separat) (20) Faldsikringssløjfer (maks. 10 kg) (21) Faldsikringssæt (sælges separat) (22) Faldsikringssløjfer (varierer efter model), varierer efter model) (19) Justeringsspænder til benstrop (20) Værktøjsstropper (maks. 10 kg) (21) Fastgørelsespunkter til tilbehør (maks. 10 kg)

4. INSPEKTION, PUNKTER, DER SKAL VERIFICERES

INSPEKTION

Det er meget vigtigt at inspicere udstyret regelmæssigt; brugernes sikkerhed afhænger af udstyrets integritet og holdbarhed. Udstyret skal inspiceres grundigt, før det tages i brug, og før og efter hver brug. Derudover anbefaler CMC, at en kompetent person udfører et detaljeret periodisk eftersyn mindst hver 12. måned, afhængigt af de gældende lokale regler og brugsbetingelser. Følg inspektionsprocedurerne, der er tilgængelige på cmcpro.com. Noter resultaterne på din PPE-inspektionsformular. Hvis selesystemet ikke består inspektionen, skal det tages ud af drift og mærkes i overensstemmelse hermed eller destrueres for at forhindre yderligere brug.

LEVETID/PENSIONERING

Udstyret har en levetid på 10 år fra den fremstillingsdato, der er angivet på produktetiketten. Levetiden er også en funktion af driftsbetingelserne, anvendelsesniveauet og de miljømæssige forhold. Beskyt mod skarpe kanter, åben ild, ekstreme temperaturer, UV-stråler, kemikalier, olier, fugt og mekanisk belastning. Et fald eller en anden usædvanlig hændelse kan føre til, at den går på pension efter en enkelt brug. Enhver bekymring om dens integritet er grund til at trække den tilbage. Hvis selen skal tages ud af drift, skal den tages ud af brug og mærkes i overensstemmelse hermed eller destrueres for at forhindre yderligere brug.

En enhed skal trækkes tilbage, når:

- Den har nået aldersgrænsen på 10 år.
- Den har været udsat for en større hændelse (fald, stødbelastning osv.).
- Den har været udsat for ekstreme miljøer (skarpe kanter, høje temperaturer, ætsende omgivelser osv.) eller er blevet forurenet (kemikalier osv.).
- Den består ikke inspektionen, eller der er tvivl om dens pålidelighed.
- Den har en usikker brugshistorie.
- Når den bliver forældet på grund af ændringer i lovgivning, standarder, teknik eller kompatibilitet.
- Generelt, hvis der er tvivl om, hvorvidt den er sikker at bruge.

FØR HVER BRUG

- Tjek selen for tegn på slitage, herunder strukturelle syninger.
- Undersøg stropperne for skader og beslagene for revner.
- Kontrollér, at justeringsspænderne har korrekt gevind og fungerer korrekt.
- Bekræft, at produktmærkningen er læselig.
- Før selen tages i brug, skal faldsikringsindikatoren, der er placeret i nærheden af det dorsale fastgørelsespunkt, inspiceres. Hvis faldsikringsindikatoren er beskadiget eller viser tegn på at være udløst, skal selen straks tages ud af brug.
- Udfør en ophængningstest på et sikkert sted for at sikre, at selen har den rigtige størrelse, kan justeres tilstrækkeligt og har et acceptabelt komfortniveau til den påtænkte brug.

UNDER BRUG

Løbende:

- Overvåg selens tilstand og de justerbare spænders position, og sørg for, at de sidder godt fast.
- Kontrollér fastgørelsespunkternes tilstand og forbindelserne til andet udstyr i systemet.
- Vurder de miljømæssige forhold. Fugtige eller iskolde omgivelser kan ændre produktets opførsel.

BÆRING, VEDLIGEHOLDELSE, OPBEVARING OG TRANSPORT

- Opbevaring - Opbevares på et køligt, tørt og mørkt sted. Undgå kemikalier, fugt og direkte sollys. Opbevares uden mekanisk belastning forårsaget af fastklemning, tryk eller spænding.
- Transport - Holdes væk fra direkte sollys, kemikalier, snavs og mekaniske skader. Til dette formål skal der bruges en beskyttende pose eller beholder.
- Rengøring - Vask snavsede produkter i rent, varmt vand. Skyl godt. Tør naturligt ved stuetemperatur mellem 10° C og 30° C, undgå direkte sollys, brug aldrig tørretumbler eller direkte varme. Brug ikke højtryksrenser. Hvis det er nødvendigt, kan hængsler på metaldele smøres efter rengøring.
- Hovedmaterialer - stropper: polyester, justeringsspænder: stål, fastgørelsespunkter: aluminium.

ADVARSEL: Hvis du ikke følger disse instruktioner, kan det være livsfarligt.

GARANTI OG REPARATIONER

Hvis dit CMC-produkt er defekt på grund af fabrikation eller materialer, bedes du kontakte CMC's kundesupport på info@cmcpro.com for at få oplysninger om garanti og service.

CMC's garanti dækker ikke skader forårsaget af forkert pleje, forkert brug, ændringer og modifikationer, utilsigtede skader eller naturlig nedbrydning af materiale over længere tid.

Udstyret må ikke modificeres på nogen måde eller ændres, så det er muligt at montere yderligere dele uden producentens skriftlige anbefaling. Hvis originale komponenter ændres eller fjernes fra produktet, kan dets sikkerhedsaspekter blive begrænset.

Alt reparationsarbejde skal udføres af producenten. Alt andet arbejde eller alle andre ændringer gør garantien ugyldig og fritager CMC for alt ansvar som producent.

5. KOMPATIBILITET

Udstyr, der bruges sammen med denne sele, skal opfylde de lovmæssige krav i din jurisdiktion og/eller dit land. Kontrollér, at dette produkt er kompatibelt med det øvrige udstyr i systemet, og at de påtænkte anvendelser opfylder gældende standarder. Brug kun EN 362-stik til at forbinde systemkomponenter til selen. Personlige faldsikringssystemer skal følge kravene i EN 363.

Når de anvendes som EN 361 helkropsseler, kan faldsikringssystemer kobles sammen med EN 355 energiabsorbere, EN 360 indtrækkelig faldsikring, EN 353-1/2, EN 354 liner eller andre systemer beskrevet i EN 363. Når de anvendes i henhold til EN 813 og EN 358 til fastholdelse, arbejdspositionering, adgang med reb eller andet arbejde i højden, kan PPE, der ikke er beregnet til faldsikring, kobles med EN 354 eller EN 358 liner, EN 12841 rebjusteringsanordninger osv.

Når dette produkt kombineres med andet udstyr og/eller

bruges i et rednings-/faldsikringssystem, skal brugerne forstå instruktionerne for alle komponenter før brug og overholde dem for at sikre, at sikkerhedsaspekterne af disse elementer ikke forstyrrer hinanden. Dette produkt må kun bruges i forbindelse med PPE-komponenter, der bærer CE-symbolet, for at beskytte mod fald fra højder.

Forankringspunkter, der bruges til at fastgøre dig, skal være udformet på en sådan måde, at der ikke kan opstå påvirkninger, der reducerer integriteten eller forårsager skader under brug, når du fastgør dit personlige beskyttelsesudstyr. Skarpe kanter, riller og knusning kan forringe integriteten alvorligt. Forankringskomponenter skal om nødvendigt tildækkes med passende beskyttelse. Forankringspunktet og forankringssystemet skal kunne modstå de forventede belastninger i et worst case-scenarie. Selv ved brug af støddæmpere (i henhold til EN 355) skal ankerpunkterne være konstrueret til at modstå kræfter på mindst 12 kN og opfylde kravene i EN 795.

ADVARSEL: Der kan opstå fare, og funktionaliteten kan blive kompromitteret, hvis man kombinerer andet udstyr med dette produkt. Brugeren påtager sig alt ansvar for ikke-standardiseret brug af dette produkt eller tilføjede komponenter.

FALDSIKRINGSSELE EN 361:2002

Tilslutning af selen til et rednings- eller faldsikringssystem i henhold til EN 363 sker ved faldsikringspunktet (angivet med "A"-mærket på selen), brug kun karabinhager i overensstemmelse med EN 362.

Forankringspunkter til faldsikringssystemer skal vælges, så de minimerer risikoen for fald og den potentielle faldafstand. Undgå høje belastninger og svingende fald ved at placere ankerpunkterne så lodret som muligt over brugeren. Forankringspunktet skal være udformet på en sådan måde, at der ved fastgørelse af personlige værnemidler ikke kan opstå påvirkninger, som reducerer integriteten eller forårsager skader under brug. Skarpe kanter, riller og knusning kan forringe integriteten alvorligt.

Når man bruger en line som en del af et faldsikringssystem, må den maksimale samlede længde af linen inklusive støddæmpere og forbindelseskomponenter ikke overstige 2,0 m. Linen/forankringsanordningen fra ankerpunktet til den sikrede bruger skal altid holdes så stram som muligt.

Før hver brug af et faldsikringssystem skal det sikres, at der er den nødvendige frie plads i arbejdsområdet under brugeren, så der i tilfælde af et fald ikke sker en kollision med jorden eller en anden forhindring i faldbanen.

ADVARSEL: Kun en helkropssele i overensstemmelse med EN 361 må bruges sammen med et faldsikringssystem.

SIDDESELE EN 813:2024

Beregnet til progression på reb og arbejdspositionering. Brug det ventrale fastgørelsespunkt til at fastgøre en nedfiringsline, positioneringsliner eller progressionsliner. Dette fastgørelsespunkt er ikke egnet til faldsikring.

BÆLTE TIL FASTHOLDELSE OG ARBEJDSPOSITIONERING EN 358:2018

Brug altid de to sidefastgørelsespunkter sammen ved at forbinde dem med en positioneringsline for at blive støttet komfortabelt af taljebæltet. Forbindelseslinen til arbejdspositioneringsseler skal holdes indspændt, og fastgørelses- eller forankringspunktet skal være i eller over taljeniveau.

Selen er forsynet med en løkke til en fastholdelsesanordning på bagsiden af hoftebæltet (mærket med "R" på selen). Dette bageste fastgørelsespunkt til hoftebæltet er kun beregnet til fastgørelse af et fastholdelsessystem for at forhindre brugeren i at komme ind i et område, hvor et fald er muligt. Disse fastgørelsespunkter er ikke egnede til faldsikring.

Et arbejdspositioneringsbælte må ikke bruges, hvis der er en forudsigelig risiko for, at brugeren bliver hængende eller bliver udsat for utilsigtet spænding i bæltet. Det kan være nødvendigt med et sikkerheds- eller faldsikringssystem som supplement til det udstyr, der støtter brugeren ved arbejdspositionering.

6. BRUG AF SELER

PÅTAGNING OG JUSTERING AF SELEN

- Tag selen på med alle stropper løse. Gå ind fra siden i det åbne taljebælte og de åbne lårstropper. Placer skulderbøjlerne over skuldrene.
- Fastgør quick connect-spænderne ved benløkkerne og skulderstropperne (hvis de findes).
- Placer taljebæltet og den ventrale fastgørelse over taljen, og stram taljebæltet.
- Placer det dorsale fastgørelsespunkt på højde med skulderbladene, og juster rygstroppen.
- Placer det sternale fastgørelsespunkt så højt som muligt, og juster skulderstropperne.
- Stram de bagerste benstropper, det er især vigtigt, hvis du bruger dorsalpunktet.
- Placer benstropperne med polstring langs bagsiden og siden af benene. Stram benstropperne.
- Før brug skal du kontrollere, at alle stropper er stramme, opbevare overskydende stof i elastikholdere og påføre belastning på det sternale fastgørelsespunkt og kontrollere placeringen af alle D-ringe.

BRUG AF FORSKELLIGE SPÆNDETYPER

- For at løsne justeringsspænderne skal du vende dem op og trække i dem.
- For at stramme justeringsspænderne skal du trække i det yderste bånd.
- For at lukke quick connect-spænderne skal du sørge for, at begge vinger klikker på plads med et hørbart klik.
- For at åbne quick connect-spænderne skal du holde i begge vinger og trække spænderne fra hinanden.
- Kontrollér regelmæssigt alle lukninger og justeringselementer.
- Pas på fremmedlegemer, der kan hindre spændet i at fungere.

TEST AF SELENS PASFORM

- Udfør en komfort- og justeringstest i et sikkert område for at sikre, at selen har den rigtige størrelse, kan justeres tilstrækkeligt og har en acceptabel komfort til den tilsigtede brug.
- Bevæg dig og hæng i selen fra hvert fastgørelsespunkt med dit udstyr for at kontrollere, at selen sidder korrekt, giver tilstrækkelig komfort til den tilsigtede brug og er optimalt justeret.

VENTRAL FASTGØRELSESPOSITION

- Den ventrale fastgørelse til EN 813:2024 skal være ved eller over taljen.
- Sørg for, at d-ringen og taljepolstringen sidder korrekt, før du justerer de andre stropper.

POSITION FOR DORSAL FASTGØRELSE

- Den dorsale fastgørelse til EN 361:2002 skal være på linje med skuldrene.
- Løsn eller stram justeringsspændet til den bageste strop for at placere den dorsale fastgørelse korrekt.

POSITION FOR FASTGØRELSE AF BRYSTKASSEN

- Det sternale fastgørelsespunkt EN 361:2002 skal placeres så højt som muligt.
- Løsn eller stram skulderstropperne og benstropperne, så de sidder korrekt.

POSITION FOR BENLØKKE

- Sørg for, at benløkkepolstringen er placeret rundt om benet.

BRUG AF TILBEHØRSSLØJFER

- Hver gearstrop, værktøjsstrop og tilbehørsfastgørelsespunkt er begrænset til en vægt på 10 kg.

INSTALLATION AF BRYSTFORHØJER

- Instruktioner og illustrationer henviser specifikt til ATOM Chest Ascender Kit (CMC part# 343500), der sælges separat.
- Træk skulderstroppens bånd ud af holderne og justeringsspænderne.
- Før Chest Ascender Loop over skulderstropperne til et centralt punkt mellem de forreste D-ringe.
- Sæt Chest Ascender Loop-båndet gennem det øverste øje på brystseleen.
- Før Chest Ascender Loop-båndet over og under holderen, der sidder bag og under brystets fastgørelsespunkt.
- Sæt skrueforbindelsen fast gennem den tunnel, der deles af den ventrale D-ring.
- Før skrueledet gennem brystscenderen.
- Luk skrueforbindelsen ved at spænde den med hånden og derefter dreje den en halv omgang med en skruenøgle.
- Det er brugeren, der skal sørge for, at brystløfteren er kompatibel med forbindelsen og selen, og at hele systemet fungerer problemfrit, og brugeren har det fulde ansvar for sikker brug.
- Bekræft kompatibilitet og funktion på et sikkert sted før brug.

BRUG AF ET ARBEJDSSÆDE

- Instruktioner og illustrationer henviser specifikt til CMC SkySaddle™ (CMC part# 202690), der sælges separat.
- Løsn arbejdssædets forbindelsesremme helt, se brugsanvisningen til spændet.
- Fastgør arbejdssædet til selen ved arbejdssædets løkker. Disse sløjfer er udelukkende beregnet til brug i forbindelse med et arbejdssæde. Brugeren er ansvarlig for at vælge passende stik.
- Juster arbejdssædets forbindelsesremme til personlig komfort og pasform.
- Bekræft kompatibilitet og funktion på et sikkert sted før brug.
- Brugeren skal sørge for, at arbejdssæde, stik og sele er kompatible, og at hele systemet fungerer problemfrit, og brugeren er ansvarlig for sikker brug.

LANYARD-FORBINDELSE

Hvis der bruges Y-type lanyards sammen med en energiabsorber, fungerer energiabsorberen muligvis ikke korrekt, hvis den ene gren af lanyarden er forbundet til fastgørelsespunktet og den anden gren til en bærende del af selen. Derfor anbefales det at fastgøre den anden gren til selen ved hjælp af lanyard-parkeringsløkker.

7. OPTEGNELSER OVER UDSTYR

Find den seneste version af formularerne til PPE-inspektion på cmcpro.com. Registrer resultaterne af din PPE-inspektion ved hjælp af disse onlinedokumenter.

8. YDERLIGERE OPLYSNINGER

Advarsler og instruktioner skal læses og overholdes

OVERENSSTEMMELSESERKLÆRING

CMC Rescue, Inc. erklærer, at denne artikel er i overensstemmelse med de væsentlige krav og de relevante bestemmelser i EU-forordningerne om personlige værnemidler. Den originale overensstemmelseserklæring kan downloades på følgende websted på internettet: cmcpro.com.

DE

WARNUNG

Aktivitäten, die mit der Verwendung dieser Ausrüstung verbunden sind, sind von Natur aus gefährlich. Für die Verwendung dieses Produkts sind besondere Kenntnisse und Schulungen erforderlich. Sie sind für Ihr eigenes Handeln und Ihre Entscheidungen verantwortlich. Bevor Sie dieses Gerät verwenden, müssen Sie folgendes beachten:

- Lesen und verstehen Sie diese Benutzeranweisungen und Warnungen vollständig.
- Machen Sie sich mit den Fähigkeiten und Einschränkungen des Gurtsystems vertraut.
- Der Benutzer muss gewährleisten, dass er oder sie spezifisch geschult wurde in der ordnungsgemäßen Anwendung des Gurtes, oder unter direkter Aufsicht einer geschulten oder anderweitig kompetenten Person, eine Einweisung vor der Nutzung stattfand.
- Die mit der Nutzung verbundenen Risiken müssen verstanden und akzeptiert werden.

DIE NICHTBEACHTUNG DIESER WARNUNGEN KANN ZU SCHWEREN VERLETZUNGEN ODER ZUM TOD FÜHREN.

Finden Sie die neueste Version dieses Handbuchs unter cmcpro.com

1. RÜCKVERFOLGBARKEIT & MARKIERUNGEN

(A) CE-Kennzeichnung und Nummer der benannten Stelle, die die Produktionskontrolle durchführt: (B) Referenzstandards und Kennzeichnung der Befestigungspunkte (C) Vor Gebrauch die Anweisungen sorgfältig lesen (D) Beschreibung der Befestigung und Sicherung von lastübertragenden Schnallen und Verstellvorrichtungen (E) Herstellungs-Abdecketikett, Hersteller (F) Benutzeridentifikation (G) Prüfetikett (H) Etikett mit Modellidentifikation: Herstellungsdatum; Fertigungslos; Größenangaben; siehe Abschnitt 6, maximale Tragfähigkeit; siehe Abschnitt 2; Materialinformationen (I) „A"-Befestigungspunkte, (J) „R"-Kennzeichnung Rückhaltepunkte

2. ANWENDUNGS-BEREICH

Diese persönliche Schutzausrüstung (PSA) ist für den Schutz vor und die Vermeidung von Stürzen aus Höhe konzipiert, wenn sie in Übereinstimmung mit den in diesen Anweisungen beschriebenen Normen und Verfahren verwendet werden.

- Auffanggurt nach EN 361:2002.
- Arbeitsplatzpositionierung und/oder Rückhaltegurt nach EN 358:2018.

- Sitzgurt nach EN 813:2024.
- Nutzergewicht bei Verwendung dieses Gurtes:
- EN 358:2018 & EN 813:2024: 150 kg.
- EN 361:2002: 150 kg (einschließlich der Ausrüstung des Benutzers). Für Lasten über 100kg ist ein Fallschutzsystem (z.B. ein Energieabsorber EN 355) in Übereinstimmung mit dieser Maximallast erforderlich.

Die PSA ist für den Einsatz in einem Temperaturbereich von -40°C (-40°F) bis +80°C (176°F) geeignet. Sie darf nicht außerhalb ihrer Grenzen oder zu anderen Zwecken als dem, für den sie bestimmt ist, verwendet werden. Im Allgemeinen sollte dieses Produkt persönlich zugeordnet werden.

VERANTWORTLICHKEIT

Aktivitäten, welche Verwendung dieses Gurtes bedürfen, sind grundsätzlich gefährlich. Der Benutzer übernimmt alle Risiken und Verantwortlichkeiten für Schäden, Verletzungen oder Todesfälle, die während oder nach der unsachgemäßen Verwendung dieses Gurtes auftreten können. Dieses Dokument muss dem Benutzer vom Händler in der Sprache des jeweiligen Landes zur Verfügung gestellt werden und muss während bei der Verwendung des Gurtes griffbereit sein. Beachten Sie die einschlägigen nationalen Vorschriften.

Diese Anleitung erklärt die korrekte Verwendung des Gurtes. Die Warnsymbole informieren über potenzielle Gefahren im Zusammenhang mit der Verwendung des Gurtes. Es ist aber nicht möglich, alle risikoreichen Umstände zu beschreiben. Der Benutzer ist daher verantwortlich, jede Warnung zu beachten und den Gurt dem Handbuch entsprechend zu verwenden. Jeglicher Missbrauch dieser Gurte kann zu zusätzlichen Gefahren führen.

Wir empfehlen, dass der Benutzer sich bei jeglichen Fragen bezüglich der Nutzung oder Anwendung des Gurtes an CMC direkt wendet. Besuchen Sie bitte www.cmcpro.com um Aktualisierungen und zusätzliche Informationen zu finden.

Bevor Sie diesen Gurt verwenden:
- Lesen und verstehen Sie diese Anweisungen und Warnungen.
- Spezifische Ausbildung in der richtigen Verwendung ist die Grundvoraussetzung für die Verwendung des Gurtes.
- Machen Sie sich mit den Fähigkeiten und Einschränkungen des Gurtes vertraut.
- Verstehen Sie die mit der Nutzung verbundenen Risiken.
- Bereiten Sie einen Rettungsplan vor, um Notfälle zu bewältigen, die während der Nutzung des Gurtes auftreten könnten.
- Medizinische Eignung für Höhenaktivitäten ist unerlässlich, als auch die Fähigkeit die eigene Sicherheits- und Notfallsituationen einschätzen zu können.
- Überprüfen Sie den Gurt vor und nach der Verwendung.

WARNUNG: Der Benutzer muss sicherstellen, dass im Falle eines Absturzes in das PSA-System die Rettung sofort, sicher und effektiv erfolgen kann. Das bewegungslose Hängen in einem Gurt kann schwere Verletzungen hervorrufen und sogar zum Tod führen. Vermeiden Sie es unbedingt, über einen längeren Zeitraum ohne zusätzliche Stützung im Gurt zu hängen.

3. NOMENKLATUR

(1) Parkschlaufen für Verbindungsmittel (2) Schultergurt-Verstellungsschnalle (3) Schnellverschluss des Schultergurts (variiert nach Modell) (4) Elastische Halter für Gurtband (mehrere Stellen) (5) sternale Auffangöse (Brust) ("A"-Etikett) (6) Bruststeiglklemme (separat erhältlich) (7) Ventraler Befestigungspunkt (Sitzgurtöse) (8) Seitliche Halteösen (variiert nach Modell) (9) Verstellschnallen für Taillengurte (10) Sitzbrett-Verbindungsschlaufen (Sitzbrett separat erhältlich) (11) Schnellverschluss für Beinschlaufen (variiert nach Modell) (12) Beinschlaufen (13) Dorsaler Befestigungspunkt (Rücken) ("A"-Etikett) (14) Verstellschnalle für hinteres Gurtband (15) Sturzindikator (16) Werkzeugträger-Befestigungspunkt (Werkzeugträger separat erhältlich) (17) Hintere Rückhalteöse ("R"-Etikett) (18) Materialschlaufen (10 kg max., variiert je nach Modell) (19) Einstellschnallen für Beinschlaufe (20) Werkzeugschlaufen (10 kg max.) (21) Zubehörbefestigungspunkte (10 kg max.)

4. INSPEKTION, ZU ÜBERPRÜFENDE PUNKTE

INSPEKTION

Es ist sehr wichtig, die Ausrüstung regelmäßig zu überprüfen. Die Sicherheit des Benutzers hängt von der Integrität und Haltbarkeit der Geräte ab. Die Geräte sollten vor der Inbetriebnahme und vor und nach jeder Verwendung gründlich geprüft werden. Darüber hinaus empfiehlt CMC, je nach den geltenden örtlichen Vorschriften und Nutzungsbedingungen mindestens alle 12 Monate eine detaillierte regelmäßige Inspektion durch eine kompetente Person durchzuführen. Befolgen Sie die Inspektionsverfahren, die unter cmcpro.com veröffentlicht sind. Dokumentieren Sie die Ergebnisse auf Ihrem PSA-Prüfformular. Wenn das Gurtsystem die Inspektion nicht besteht, sollte es außer Betrieb genommen und entsprechend gekennzeichnet oder zerstört werden, um eine weitere Verwendung zu verhindern.

LEBENSDAUER / AUSSERBETRIEBNAHME

Der Gurt hat eine Lebensdauer von 10 Jahren ab dem auf dem Fertigungsetikett angegebenen Herstellungsdatum. Die Notwendigkeit der Außerbetriebnahme ist von der Nutzungsbedingungen, des Nutzungsniveaus und der Umweltbedingungen abhängig. Schützen Sie den Gurt vor scharfen Kanten, offener Flamme, extremen Temperaturen, UV-Strahlen, Chemikalien, Ölen, Feuchtigkeit und mechanischer Beanspruchung. Ein Sturz oder ein anderes außergewöhnliches Ereignis kann auch nach einer einmaligen Verwendung die Ausmusterung des Gurtes nötig machen. Jegliche Bedenken über die sichere Verwendung des Gurtes ist Grund für die Ausmusterung. Wenn das Gurt ausgemustert werden soll, sollte er außer Betrieb genommen und entsprechend gekennzeichnet oder zerstört werden, um eine weitere Verwendung zu verhindern.

Der Gurt muss ausgemustert werden, wenn:
- Eine Lebensdauer von 10 Jahren erreicht ist.
- Er einer extremen Schock-Last ausgesetzt wurde.
- Er außergewöhnlichen Umständen (scharfe Kanten, hohe Temperaturen, korrosive Umgebung usw.) ausgesetzt oder kontaminiert wurde (Chemikalien usw.)
- Es ist keine Prüfdokumentation vorhanden oder es bestehen Zweifel an der Zuverlässigkeit des Gurtes.
- Er hat eine unbekannte Nutzungsgeschichte.
- Wenn er aufgrund von Änderungen in der Gesetzgebung, Normen, technischen Vorschriften oder Kompatibilität veraltet ist.
- Im Allgemeinen, wenn es irgendwelche Zweifel über den Zustand der sicheren Verwendung gibt.

VOR JEDER NUTZUNG

- Überprüfen Sie den Gurt auf Verschleißerscheinungen, einschließlich struktureller Nähte.
- Prüfen Sie Gurtband auf Beschädigungen und mechanische Teile auf Risse und Verformungen.
- Stellen Sie sicher, dass die Einstellschnallen korrekt gefädelt sind und ordnungsgemäß funktionieren.
- Bestätigen Sie, dass die Produktkennzeichnung lesbar ist.
- Vor der Verwendung des Gurtzeugs: überprüfen Sie den Sturzindikator in der Nähe des dorsalen Befestigungspunkts. Wenn der Sturzindikator beschädigt ist oder Anzeichen einer Belastung zeigt, entfernen Sie den Gurt sofort aus dem Dienst.
- Durchführung der Geräteprüfung durch eine sachkundigen Person gemäß den Prüfverfahren des Herstellers vor und nach der Anwendung (regelmäßige Inspektion).
- Führen Sie einen Hängtest an einem sicheren Ort durch, um sicherzustellen, dass der Gurt die richtige Größe hat, ausreichend angepasst ist und ein optimales Komfortniveau für den vorgesehenen Gebrauch hat.

WÄHREND DER NUTZUNG

- Beachten Sie den Zustand des Gurtzeugs und die Position der verstellbaren Schnallen, um sicherzustellen, dass diese sicher befestigt bleiben.
- Überprüfen Sie den Zustand der Befestigungspunkte und die Verbindungen zu anderem Equipment im System.
- Beachten Sie die Umgebungsbedingungen. Feuchte oder eisige Umgebungen können die Leichtigkeit der Einstellung des Gurtes und der Schnallen negativ beeinflussen.

TRANSPORT, WARTUNG, LAGERUNG & TRANSPORT

- Lagerung - An einem kühlen, trockenen, dunklen Ort aufbewahren. Vermeiden Sie Chemikalien, Feuchtigkeit und direkte Sonneneinstrahlung. Ohne mechanische Belastung durch Verklemmen, Druck oder Spannung aufbewahren.
- Transport - Von direkter Sonneneinstrahlung, Chemikalien, Schmutz und mechanischen Schäden fernhalten. Zu diesem Zweck sollte eine Schutztasche oder ein Schutzbehälter verwendet werden.
- Reinigung – Waschen Sie verschmutzte Produkte in sauberem warmem Wasser. Gut spülen. Trocknen Sie natürlich bei Raumtemperatur zwischen 10° C und 30° C, vermeiden Sie direkte Sonneneinstrahlung, verwenden Sie niemals einen Wäschetrockner oder direkte Wärme. Verwenden Sie keinen Druckreiniger. Bei Bedarf können Scharniere von Metallteilen nach der Reinigung geschmiert werden.
- Hauptmaterialien - Bänder: Polyester, Verstellschnallen: Stahl, Befestigungspunkte: Aluminium.

WARNUNG: Die Nichtbeachtung dieser Anweisungen kann das Leben gefährden.

GARANTIE & REPARATUREN

Wenn Ihr CMC-Produkt aufgrund von Verarbeitung oder Materialien einen Defekt aufweist, wenden Sie sich bitte an den CMC-Kundenservice unter info@cmcpro.com für Garantie- und Wartungsinformationen.

Die Garantie von CMC deckt keine Schäden ab, welche durch unsachgemäße Pflege, unsachgemäße Verwendung, Änderungen und Modifikationen, zufällige Beschädigungen oder den natürlichen Materialabbau über längere Nutzung verursacht werden.

Der Gurt sollte ohne schriftliche Empfehlung des Herstellers in keiner Weise modifiziert oder so verändert werden, dass zusätzliche Teile angebracht werden können. Wenn Originalkomponenten geändert oder aus dem Produkt entfernt werden, besteht ein zusätzliches Unfall- und Verletzungsrisiko.

Alle Reparaturen sind vom Hersteller durchzuführen. Alle anderen Reparaturen oder Modifikationen erlöschen der Garantie und entbindet CMC von jeder Haftung und Verantwortung als Hersteller.

5. KOMPATIBILITÄT

Verwenden Sie nur EN 362-Verbindungselemente zum Anschluss von Systemkomponenten an den Kabelbaum. Persönliche Fallschutzsysteme müssen den Anforderungen der EN 363 entsprechen.

Bei Verwendung als EN 361 Ganzkörpergurte können Absturzsicherungssysteme mit EN 355 Energieabsorbern, Höhensicherungsgeräten EN 360, mitlaufenden Auffanggeräten EN 353-1/2, Verbindungsmitteln EN 35 oder anderen in EN 363 beschriebenen Systemen verbunden werden. Bei Verwendung nach EN 813 und EN 358 für Rückhalte-, Arbeitsplatzpositionierungs-, Seilzugangs- oder andere Arbeiten in der Höhe können PSA, die nicht zur Sturzaufnahme bestimmt sind, mit Verbindungsmitteln EN 354 oder EN 358, Seilverstellvorrichtungen EN12841 usw. verbunden werden.

Wenn sie dieses Produkt mit anderem Equipment kombinieren und/oder dieses Produkt in einem Rettungs-/Auffangsystem verwenden, müssen die Benutzer die Anweisungen aller Komponenten vor der Verwendung verstehen und diese einhalten, um sicherzustellen, dass Sicherheitsaspekte dieser Gegenstände miteinander kompatibel sind. Dieses Produkt sollte nur in Verbindung mit PSA-Komponenten verwendet werden, die das CE-Symbol tragen und den europäischen Richtlinien zur Inverkehrbringung von Schutzausrüstungen entsprechen.

Anschlagpunkte, die zur Sicherung verwendet werden, müssen so ausgelegt sein, dass bei der Befestigung der PSA keine Auswirkungen auftreten können, die die Integrität verringern oder während des Gebrauchs Schäden verursachen. Scharfe Kanten, Rillen und andere Oberflächeneigenschaften können die Integrität ernsthaft beeinträchtigen. Ankerkomponenten sollten erforderlichenfalls mit geeigneten Protektoren schützend abgedeckt werden. Der Anschlagpunkt und das Anschlagsystem müssen in der Lage sein, den zu erwartenden Lasten im schlimmsten Fall standzuhalten. Auch bei Verwendung von Falldämpfern (nach EN 355) sollten die Ankerpunkte für Auffangkräfte von mindestens 12 kN ausgelegt sein und die Anforderungen der EN 795 erfüllen.

WARNUNG: Die Funktionalität kann durch die Kombination anderer Geräte mit diesem Produkt beeinträchtigt werden. Der Benutzer übernimmt die gesamte Verantwortung für die nicht standardmäßige Verwendung dieses Produkts oder den hinzugefügten Komponenten.

FAUFFANGGURT EN 361:2002

Der Anschluss des Gurtes an ein Rettungs- oder Auffangsystem nach EN 363 erfolgt an der Auffangöse (gekennzeichnet durch "A"-Kennzeichnung auf dem Gurt) unter Verwendung von Karabinern gemäß EN 362.

Anschlageinrichtungen für Auffangsysteme sollten so ausgewählt werden, dass sie das Sturzpotenzial und die potenzielle Sturzstecke minimieren. Vermeiden Sie hohe Lasten und Pendelstürze, indem Sie Ankerpunkte so vertikal wie möglich über dem Benutzer setzen. Der Ankerpunkt muss so ausgelegt sein, dass bei der Befestigung der PSA keine Auswirkungen auftreten können, die die Integrität verringern oder während des Gebrauchs Schäden verursachen. Scharfe Kanten, Rillen und weitere Oberflächeneigenschaften können die Integrität ernsthaft beeinträchtigen.

Bei Verwendung eines Verbindungsmittels als Teil eines Auffangsystems darf die maximale Gesamtlänge des Verbindungsmittels einschließlich Falldämpfer und Verbindungselemente 2,0 m nicht überschreiten. Die Sicherungskette vom Ankerpunkt zum gesicherten Benutzer sollte immer so straff wie möglich gehalten werden.

Vor jedem Einsatz in einem Auffangsystem muss sichergestellt sein, dass im Arbeitsbereich unter dem Benutzer der notwendige Freiraum vorhanden ist, damit es im Falle eines Sturzes nicht zu einem Aufprallen auf dem Boden oder einem anderen Hindernis im Sturzweg kommt.

WARNUNG: Es darf nur ein Ganzkörpergurt nach EN 361 mit einem Auffangsystem verwendet werden.

SITZGURT EN 813:2024

Vorgesehen für die Fortbewegung am Seil und die Arbeitsplatzpositionierung. Verwenden Sie den zentralen Befestigungspunkt (Bauchöse), um ein Abseilgeräte, Verbindungsmittel oder Positionierungsmittel zu befestigen. Dieser Befestigungspunkt ist nicht zum Auffangen von Stürzen geeignet.

HÜFT FÜR RÜCKHALTE- UND ARBEITSPOSITIONIERUNG EN 358:2018

Verwenden Sie immer die beiden seitlichen Befestigungspunkte miteinander, indem Sie sie mit einem Positionierungs-Verbindungsmittel verbinden, um bequem durch den Hüftgurt gestützt zu werden. Das Verbindungsmittel für Arbeitsplatzpositionierungssysteme muss straff gehalten werden, der Befestigungs- oder Ankerpunkt muss auf oder über Taillenniveau liegen.

Der Gurt ist mit einer hinteren Rückhalteschlaufe (gekennzeichnet durch “R” Etikett auf dem Gurt) ausgestattet. Dieser Befestigungspunkt am hinteren Hüftgurt ist nur für die Befestigung eines Rückhaltesystems konzipiert, um zu verhindern, dass der Benutzer in einen Bereich eintritt, in dem ein Sturz möglich ist. Diese Befestigungspunkte sind nicht für das Auffangen von Stürzen geeignet.

Ein Arbeitsplatzpositionierungsgurt sollte nicht verwendet werden, wenn die Möglichkeit besteht, dass der Benutzer hängen wird oder unbeabsichtigten Belastungen am Gurt ausgesetzt wird. Ein Sicherungs- oder Fallsicherungssystem kann erforderlich sein, um die Ausrüstung zu ergänzen, die den Benutzer bei der Arbeitspositionierung unterstützt.

6. GURT-NUTZUNG

ANLEGEN UND EINSTELLEN DES GURTES

- Legen Sie den Gurt mit vollständig geöffneten Bändern an. Steigen Sie in den Hüftgurt und die geöffneten Beinschlaufen ein. Legen Sie die Schultergurte über die Schultern.
- Schließen Schnellverschlussschnallen an den Beinschlaufen und Schultergurten (falls vorhanden).
- Platzieren Sie den Hüftgurt und die zentrale Befestigung über der Taille, und ziehen Sie den Taillengürtel fest.
- Platzieren Sie die dorsale Befestigungspunktebene auf Höhe der Schulterblätter und stellen Sie die Länge des Rückengurtes ein.
- Positionieren Sie den Brustbefestigungspunkt so hoch wie möglich und stellen Sie die Schultergurte ein.
- Ziehen Sie die hinteren Beinriemen fest, dies ist besonders wichtig, wenn Sie den dorsalen Punkt verwenden.
- Positionieren Sie die Beinschlaufen mit Polsterung entlang der Rückseite und Seite der Beine. Ziehen Sie die Beinriemen fest.

VERWENDUNG VERSCHIEDENER SCHNALLENTYPEN

- Um die Einstellschnallen zu lösen, kippen Sie sie auf und ziehen Sie diese.
- Um die Einstellschnallen zu straffen, ziehen Sie das auslaufende Gurtband.
- Um Schnellverschlussschnallen zu schließen, stellen Sie sicher, dass beide Flügel mit hörbarem Klick an Ort und Stelle einrasten.
- Um Schnellverschlussschnallen zu öffnen, betätigen Sie die beiden Flügel und ziehen die Schnalle auseinander.
- Überprüfen Sie regelmäßig alle Verschlüsse und Einstellelemente.
- Achten Sie auf Fremdkörper, die den Schnallenfunktion behindern könnten.

GURTEINSTELLPROBE

- Führen Sie einen Komfort- und Verstellbarkeitstest in einem sicheren Bereich durch, um sicherzustellen, dass der Gurt die richtige Größe hat, eine ausreichende Einstellungsmöglichkeit bietet und für den vorgesehenen Gebrauch von akzeptablem Komfort ist.
- Bewegen Sie sich und hängen Sie im Gurt von jedem Befestigungspunkt mit Ihrer Ausrüstung, um sicherzustellen, dass der Gurt richtig passt, ausreichend Komfort für den vorgesehenen Einsatz bietet, und optimal eingestellt ist.

POSITION DER BAUCHÖSE

- Die ventrale Befestigung an EN 813:2024 sollte sich an oder über der Taille befinden.
- Stellen Sie die korrekte Position des D-Rings und der Taillenpolsterung sicher, bevor Sie andere Riemen anpassen.

POSITION DER RÜCKENÖSE

- Der dorsale Anschlagpunkt an EN 361:2002 sollte auf gleicher Linie mit den Schultern sein.
- Lösen oder ziehen Sie die Einstellschnalle für den hinteren Riemen an, um die dorsale Befestigung richtig zu positionieren.

POSITION DER BRUSTÖSE

- Der sternale Anschlagpunkt EN 361:2002 sollte so hoch wie möglich platziert werden.
- Lösen oder ziehen Sie Schultergurte und Beinriemen an, um sie richtig zu positionieren.

POSITION DER BEINSCHLAUFEN

- Stellen Sie sicher, dass die Beinschlaufe um das Bein herum positioniert ist..

VERWENDUNG VON ZUBEHÖRSCHLAUFEN

- Jeder Materialschlaufe, Werkzeugschlaufe und Zubehörbefestigungspunkt ist auf ein Gewicht von 10 kg begrenzt.

INSTALLATION VON BRUSTSTEIGKLEMMEN

- Anweisungen und Abbildungen beziehen sich speziell auf das ATOM Chest Ascender Kit (CMC-Teil Nr. 343500), das separat erhältlich ist.
- Ziehen Sie Schultergurt Bänder aus den Haltern und Verstellschnallen.
- Fädeln Sie Sie die Schlaufe für die Bruststeikelmme über die Schulterriemen zu einem zentralen Punkt zwischen den vorderen D-Ringen.
- Fädeln Sie die Schlaufe für die Bruststeiglemme durch das obere Auge der Bruststeiglemme.
- Führen Sie die Schlaufe über und unter den Haltebändern, die sich hinter und unter der Brustöse befinden.
- Befestigen Sie das Schraubglied durch den Bandtunnel, in dem auch die vordere Sitzgurtöse befestigt ist.
- Setzen Sie das Schraubglied in die untere Befestigung der Bruststeiglemme ein.
- Schließen Sie das Schraubglied durch Handanziehen und ziehen Sie dieses dann eine halbe Drehung mit einem Schraubenschlüssel fest.
- Die Kompatibilität der Bruststeiglemme, dem Schraubglied und dem Gurt sowie das reibungslose Funktionieren des gesamten Systems müssen vom Anwender gewährleistet werden und der Anwender ist für die sichere Gesamtnutzung voll verantwortlich. Überprüfen Sie die Kompatibilität und Funktion an einem sicheren Ort vor der tatsächlichen Verwendung.

VERWENDEN EINES ARBEITSSITZES (SITZBRETT)

- Anweisungen und Abbildungen beziehen sich speziell auf die CMC SkySaddle™ (CMC-Teil Nr. 202690), die separat erhältlich sind.
- Lösen Sie die Arbeitssitzverbindungsgurte in vollem Umfang, siehe Gebrauchsanweisung für die Schnalle.
- Befestigen Sie den Arbeitssitz am Gurt an den Arbeitssitzschlaufen. Diese Schlaufen sind ausschließlich für den Einsatz in Verbindung mit einem Arbeitssitz bestimmt. Der Benutzer ist für die Auswahl geeigneter Anschlüsse verantwortlich.
- Passen Sie die Arbeitssitzverbindungsgurte für persönlichen Komfort und Passform an.
- Überprüfen Sie die Kompatibilität und Funktion an einem sicheren Ort vor der tatsächlichen Verwendung.
- Die Kompatibilität des Arbeitssitzes, der Verbindungselemente und des Gurtes sowie das reibungslose Funktionieren des gesamten Systems müssen vom Anwender gewährleistet werden und der Benutzer ist für die sichere Gesamtnutzung verantwortlich.

FALLDÄMPFER-VERBINDUNG

Wenn Y-Falldämpfer in Verbindung mit einem Energieabsorber verwendet werden, funktioniert der Energieabsorber möglicherweise nicht, wenn ein Arm des Verbindungsmittel mit einem Anschlagpunkt und der zweite Arm mit einem tragenden Teil des Gurtes verbunden ist. Daher wird empfohlen, den zweiten Arm mittels Lanyard-Parkschlaufen am Klettergurt zu befestigen.

7. PRÜFDOKUMEN-TATION

Die neueste Version der PSA-Prüfformulare finden Sie unter cmcpro.com. Dokumentieren Sie Ihre PSA-Prüfergebnisse mit diesen Online-Dokumenten.

8. ZUSÄTZLICHE INFORMATIONEN

Warnhinweise und Anweisungen sind zu lesen und zu beachten

KONFORMITÄTSERKLÄRUNG

CMC Rescue, Inc. erklärt, dass dieser Artikel den grundlegenden Anforderungen und den einschlägigen Bestimmungen der EU-Verordnung 2016/425 entspricht. Die originale Konformitätserklärung kann auf folgender Website heruntergeladen werden: www.cmcpro.com

EL

ΠΡΟΕΙΔΟΠΟΙΗΣΗ

Οι δραστηριότητες που περιλαμβάνουν τη χρήση αυτού του εξοπλισμού είναι εγγενώς επικίνδυνες. Για τη χρήση αυτού του προϊόντος απαιτούνται ειδικές γνώσεις και εκπαίδευση. Είστε υπεύθυνοι για τις δικές σας ενέργειες και αποφάσεις. Πριν από τη χρήση αυτού του εξοπλισμού, τρέπει:

- Διαβάστε και κατανοήστε αυτές τις οδηγίες χρήσης και τις προειδοποιήσεις.
- Εξοικειωθείτε με τις δυνατότητες και τους περιορισμούς του.
- Να είστε αρμόδιο άτομο ή/και να λάβετε ειδική εκπαίδευση για τη σωστή χρήση του ή να βρίσκεστε υπό την άμεση επίβλεψη εκπαιδευμένου ή άλλως αρμόδιου ατόμου.
- Κατανοήστε και αποδεχτείτε τους κινδύνους που ενέχουν.

Η ΜΗ ΤΗΡΗΣΗ ΟΠΟΙΑΣΔΗΠΟΤΕ ΑΠΟ ΑΥΤΕΣ ΤΙΣ ΠΡΟΕΙΔΟΠΟΙΗΣΕΙΣ ΜΠΟΡΕΙ ΝΑ ΟΔΗΓΗΣΕΙ ΣΕ ΣΟΒΑΡΟ ΤΡΑΥΜΑΤΙΣΜΟ Ή ΘΑΝΑΤΟ.

Βρείτε την τελευταία έκδοση αυτού του εγχειριδίου στο cmcpro.com

9. ΙΧΝΗΛΑΣΙΜΟΤΗΤΑ & ΣΗΜΑΝΣΗ

(A) Σήμανση CE και αριθμός του κοινοποιημένου οργανισμού που διενεργεί τον έλεγχο παραγωγής: (B) Πρότυπα αναφοράς και αναγνώριση των σημείων στερέωσης (Γ) Διαβάστε προσεκτικά τις οδηγίες πριν από τη χρήση (Δ) Περιγραφή του τρόπου στερέωσης και ασφάλισης των αγκράφων μεταφοράς φορτίου και των διατάξεων ρύθμισης (Ε) Ετικέτα κάλυψης κατασκευής, κατασκευαστής (ΣΤ) Αναγνώριση χρήστη (Ζ) Ετικέτα επιθεώρησης (Η) Ετικέτα που περιέχει: Αναγνώριση μοντέλου: Ημερομηνία κατασκευής- Παρτίδα κατασκευής- Πληροφορίες διαστασιολόγησης- Βλέπε τμήμα 6, Μέγιστη ονομαστική φόρτιση- Βλέπε τμήμα 2- Πληροφορίες για τα υλικά (Ι) Σημεία πρόσδεσης "A", (Ι) Ετικέτα "R" Σημεία συγκράτησης

10. ΠΕΔΙΟ ΕΦΑΡΜΟΓΗΣ

Αυτός ο εξοπλισμός ατομικής προστασίας (ΜΑΠ) έχει σχεδιαστεί για την προστασία και την πρόληψη πτώσεων από ύψος, όταν χρησιμοποιείται σύμφωνα με τα πρότυπα και τις διαδικασίες που περιγράφονται στις παρούσες οδηγίες.

- Ιμάντας αναχαίτισης πτώσης σύμφωνα με το πρότυπο EN 361:2002.
- Ζώνη τοποθέτησης ή/και συγκράτησης εργασίας σύμφωνα με το πρότυπο EN 358:2018.
- Ιμάντες καθίσματος σύμφωνα με το πρότυπο EN 813:2024.

Βαθμολογία φορτίου καλωδίωσης

- EN 358:2018 & EN 813:2024: 150 kg.
- EN 361:2002: 150 kg (συμπεριλαμβανομένου του εξοπλισμού του χρήστη). Για φορτία μεγαλύτερα από 100 kg, απαιτείται σύστημα προστασίας από πτώσεις (π.χ. απορροφητής ενέργειας EN 355) σύμφωνα με αυτό το μέγιστο φορτίο.

Τα ΜΑΠ είναι κατάλληλα για χρήση σε εύρος θερμοκρασιών από -40°C (-40°F) έως +80°C (176°F). Δεν πρέπει να χρησιμοποιείται εκτός των ορίων του ή για άλλο σκοπό από αυτόν για τον οποίο προορίζεται. Σε γενικές γραμμές, το προϊόν αυτό πρέπει να θεωρείται ως αντικείμενο προσωπικής χρήσης.

ΕΥΘΥΝΗ

Οι δραστηριότητες που περιλαμβάνουν τη χρήση αυτής της συσκευής είναι εγγενώς επικίνδυνες. Ο χρήστης αναλαμβάνει όλους τους κινδύνους και τις ευθύνες για τυχόν ζημιές, τραυματισμούς ή θάνατο, που μπορεί να

προκύψουν κατά τη διάρκεια ή μετά από λανθασμένη χρήση αυτού του εξοπλισμού. Το παρόν έγγραφο πρέπει να παρέχεται στο χρήστη από το κατάστημα λιανικής πώλησης στη γλώσσα της αντίστοιχης χώρας και πρέπει να φυλάσσεται μαζί με τον εξοπλισμό κατά τη διάρκεια της χρήσης του. Τηρείτε τους σχετικούς εθνικούς κανονισμούς.

Αυτές οι οδηγίες εξηγούν τη σωστή χρήση του εξοπλισμού σας. Τα προειδοποιητικά σύμβολα σας ενημερώνουν για ορισμένους πιθανούς κινδύνους που σχετίζονται με τη χρήση του εξοπλισμού σας, αλλά είναι αδύνατο να περιγραφούν όλοι. Είστε υπεύθυνοι για την τήρηση κάθε προειδοποίησης και τη σωστή χρήση του εξοπλισμού σας. Οποιαδήποτε κακή χρήση αυτού του εξοπλισμού θα δημιουργήσει πρόσθετους κινδύνους. Επικοινωνήστε με την CMC εάν έχετε οποιεσδήποτε ερωτήσεις ή δυσκολία στην κατανόηση αυτών των οδηγιών. Ελέγξτε το cmcpro.com για ενημερώσεις και πρόσθετες πληροφορίες.

Πριν χρησιμοποιήσετε αυτόν τον εξοπλισμό, πρέπει:

- Διάβαστε και κατανοήστε αυτές τις οδηγίες και προειδοποιήσεις.
- Αποκτήστε ειδική εκπαίδευση και επάρκεια για τη σωστή χρήση του.
- Εξοικειωθείτε με τις δυνατότητες και τους περιορισμούς του.
- Κατανοήστε και αποδεχτείτε τους κινδύνους που ενέχουν.
- Διαθέστε σχέδιο διάσωσης για την αντιμετώπιση τυχόν έκτακτων περιστατικών που μπορεί να προκύψουν κατά τη χρήση της συσκευής.
- Να είστε ιατρικά κατάλληλοι για δραστηριότητες σε ύψος και ικανοί να ελέγχετε μόνοι σας την ασφάλειά σας και τις καταστάσεις έκτακτης ανάγκης.
- Ελέγξτε τον εξοπλισμό πριν και μετά τη χρήση.

ΠΡΟΕΙΔΟΠΟΙΗΣΗ: Ο χρήστης πρέπει να διασφαλίσει ότι, σε περίπτωση πτώσης στο σύστημα ΜΑΠ, η διάσωση μπορεί να πραγματοποιηθεί αμέσως, με ασφάλεια και αποτελεσματικότητα. Η ακίνητη ανάρτηση σε ιμάντα μπορεί να προκαλέσει σοβαρό τραυματισμό και θάνατο. Αποφύγετε την ανάρτηση χωρίς υποστήριξη στην εξάρτηση για παρατεταμένο χρονικό διάστημα.

11. ΟΝΟΜΑΤΟΛΟΓΙΑ

(1) Βρόχοι στάθμευσης κορδονιών (2) Αγκράφα ρύθμισης ιμάντα ώμου (3) Αγκράφα ρύθμισης ιμάντα ώμου ταχείας απελευθέρωσης (ποικίλλει ανάλογα με το μοντέλο) (4) Ελαστικοί συγκρατητήρες για ιμάντες (πολλαπλές θέσεις) (5) Σημείο πρόσδεσης στο στέρνο (ετικέτα "A") (6) Θέση ανυψωτήρα στήθους (το κιτ ανυψωτήρα πωλείται χωριστά) (7) Κοιλιακό σημείο πρόσδεσης (8) Πλευρική εργασία-τοποθέτησης (ποικίλλει ανάλογα με το μοντέλο) (9) Πόρπες ρύθμισης για ιμάντες μέσης (10) Βρόχοι σύνδεσης καθίσματος εργασίας (το κάθισμα εργασίας πωλείται χωριστά) (11) Πόρπες ρύθμισης ιμάντα ποδιών ταχείας απελευθέρωσης (ποικίλλει ανάλογα με το μοντέλο) (12) Βρόχοι ποδιών (13) Σημείο ραχιαίας πρόσδεσης ("A" ετικέτα) (14) Πόρπη ρύθμισης για τον πίσω ιμάντα (15) Ένδειξη αναχαίτισης πτώσης (16) Σημείο πρόσδεσης φορέα εργαλείων (ο φορέας εργαλείων πωλείται χωριστά) (17) Πίσω σημείο συγκράτησης ταξιδιού ("R" ετικέτα) (18) Βρόχοι εργαλείων (10 kg max, ποικίλλει ανάλογα με το μοντέλο) (19) Πόρπες ρύθμισης για τον ιμάντα σύνδεσης βρόχου ποδιών (20) Βρόχοι εργαλείων (10 kg max) (21) Σημεία προσάρτησης εξαρτημάτων (10 kg max)

12. ΕΠΙΘΕΩΡΗΣΗ, ΣΗΜΕΙΑ ΠΡΟΣ ΕΠΑΛΗΘΕΥΣΗ

ΕΠΙΘΕΩΡΗΣΗ

Είναι πολύ σημαντικό να επιθεωρείτε τακτικά τον εξοπλισμό- η ασφάλεια των χρηστών εξαρτάται από την ακεραιότητα και την ανθεκτικότητα του εξοπλισμού. Ο εξοπλισμός θα πρέπει να επιθεωρείται διεξοδικά πριν τεθεί σε λειτουργία και πριν και μετά από κάθε χρήση. Επιπλέον, η CMC συνιστά τη διενέργεια λεπτομερούς περιοδικού ελέγχου, από αρμόδιο άτομο, τουλάχιστον κάθε 12 μήνες, ανάλογα με τους ισχύοντες τοπικούς κανονισμούς και τις συνθήκες χρήσης. Ακολουθήστε τις διαδικασίες επιθεώρησης που διατίθενται στη διεύθυνση cmcpro.com. Καταγράψτε τα αποτελέσματα στο έντυπο επιθεώρησης των ΜΑΠ σας. Εάν το σύστημα ιμάντων αποτύχει στην επιθεώρηση, θα πρέπει να τεθεί εκτός λειτουργίας και να επισημανθεί ανάλογα ή να καταστραφεί για να αποτραπεί η περαιτέρω χρήση του.

ΔΙΑΡΚΕΙΑ ΖΩΗΣ / ΣΥΝΤΑΞΙΟΔΟΤΗΣΗ

Ο εξοπλισμός έχει διάρκεια ζωής 10 ετών από την ημερομηνία κατασκευής που αναγράφεται στην ετικέτα του προϊόντος. Η απόσυρση είναι επίσης συνάρτηση των συνθηκών λειτουργίας, του επιπέδου χρήσης και των περιβαλλοντικών συνθηκών. Προστατεύστε από αιχμηρές άκρες, ανοιχτή φλόγα, ακραίες θερμοκρασίες, ακτίνες UV, χημικές ουσίες, έλαια, υγρασία και μηχανική καταπόνηση. Ένα φορτίο πτώσης ή άλλο εξαιρετικό γεγονός μπορεί να οδηγήσει σε απόσυρση μετά από μία μόνο χρήση. Οποιαδήποτε ανησυχία σχετικά με την ακεραιότητά του αποτελεί αιτία απόσυρσης. Εάν η ζώνη πρέπει να αποσυρθεί, πρέπει να τεθεί εκτός λειτουργίας και να επισημανθεί ανάλογα ή να καταστραφεί για να αποτραπεί η περαιτέρω χρήση.

Μια συσκευή πρέπει να αποσυρθεί όταν:

- Έχει συμπληρώσει το όριο ηλικίας των 10 ετών.
- Έχει υποστεί ένα σημαντικό συμβάν (πτώση, κρούση κ.λπ.).
- Έχει εκτεθεί σε ακραία περιβάλλοντα (αιχμηρές ακμές, υψηλές θερμοκρασίες, διαβρωτικό περιβάλλον κ.λπ.) ή έχει μολυνθεί (χημικά κ.λπ.).
- Αποτυγχάνει να περάσει τον έλεγχο ή υπάρχουν αμφιβολίες για την αξιοπιστία του.
- Έχει αβέβαιο ιστορικό χρήσης.
- Όταν παρωχηθεί λόγω αλλαγών στη νομοθεσία, τα πρότυπα, την τεχνική ή τη συμβατότητα.
- Γενικά, εάν υπάρχει οποιαδήποτε αμφιβολία σχετικά με την κατάσταση ασφαλούς χρήσης του.

ΠΡΙΝ ΑΠΟ ΚΑΘΕ ΧΡΗΣΗ

- Ελέγξτε την καλωδίωση για σημάδια φθοράς, συμπεριλαμβανομένων των δομικών ραφών.
- Ελέγξτε τον ιμάντα για ζημιές και το υλικό για ρωγμές.
- Βεβαιωθείτε ότι οι πόρπες ρύθμισης έχουν στπειρωθεί σωστά και λειτουργούν σωστά.
- Επιβεβαιώστε ότι η επισήμανση/σήμανση του προϊόντος είναι ευανάγνωστη.
- Πριν από τη χρήση της εξάρτησης, επιθεωρήστε τον δείκτη αναχαίτισης πτώσης που βρίσκεται κοντά στο ραχιαίο σημείο πρόσδεσης. Εάν ο δείκτης αναχαίτισης πτώσης έχει υποστεί ζημιά ή παρουσιάζει σημάδια ανάπτυξης, αφαιρέστε αμέσως την εξάρτηση από τη χρήση.
- Πραγματοποιήστε μια δοκιμή ανάρτησης σε ασφαλές μέρος για να βεβαιωθείτε ότι η ζώνη ασφαλείας έχει το σωστό μέγεθος, επαρκή ρύθμιση και αποδεκτό επίπεδο άνεσης για την προβλεπόμενη χρήση.

ΚΑΤΑ ΤΗ ΔΙΑΡΚΕΙΑ ΤΗΣ ΧΡΗΣΗΣ

Συνεχώς:

- Παρακολουθήστε την κατάσταση της ζώνης ασφαλείας και τη θέση των ρυθμιζόμενων αγκράφων και βεβαιωθείτε ότι παραμένουν ασφαλώς στερεωμένες.
- Ελέγξτε την κατάσταση των σημείων σύνδεσης και των συνδέσεων με άλλο εξοπλισμό του συστήματος.
- Αξιολογήστε τις περιβαλλοντικές συνθήκες. Υγρό ή παγωμένο περιβάλλον μπορεί να αλλάξει τη συμπεριφορά του προϊόντος.

ΜΕΤΑΦΟΡΑ, ΣΥΝΤΗΡΗΣΗ, ΑΠΟΘΗΚΕΥΣΗ ΚΑΙ ΜΕΤΑΦΟΡΑ

- Αποθήκευση - Αποθηκεύστε σε δροσερό, ξηρό και σκοτεινό μέρος. Αποφύγετε τα χημικά, την υγρασία και το άμεσο ηλιακό φως. Αποθηκεύστε χωρίς μηχανική καταπόνηση που προκαλείται από εμπλοκή, πίεση ή ένταση.
- Μεταφορά - Κρατήστε το μακριά από άμεσο ηλιακό φως, χημικές ουσίες, βρωμιά και μηχανικές ζημιές. Για το σκοπό αυτό θα πρέπει να χρησιμοποιείται προστατευτική σακούλα ή δοχείο.
- Καθαρισμός - Πλύνετε τα λερωμένα προϊόντα με καθαρό ζεστό νερό. Ξεπλύνετε καλά. Στεγνώστε φυσικά σε θερμοκρασία δωματίου μεταξύ 10° C και 30° C, αποφύγετε το άμεσο ηλιακό φως, μη χρησιμοποιείτε ποτέ στεγνωτήριο ή άμεση θερμότητα. Μην χρησιμοποιείτε πλυντήριο πίεσης. Εάν απαιτείται, οι μεντεσέδες των μεταλλικών εξαρτημάτων μπορούν να λιπανθούν μετά τον καθαρισμό.
- Κύρια υλικά - ιμάντες: πολυεστέρας, πόρπες ρύθμισης: χάλυβας, σημεία πρόσδεσης: αλουμίνιο.

ΠΡΟΕΙΔΟΠΟΙΗΣΗ: Η μη τήρηση αυτών των οδηγιών μπορεί να θέσει σε κίνδυνο τη ζωή σας.

ΕΓΓΥΗΣΗ & ΕΠΙΣΚΕΥΕΣ

Εάν το προϊόν σας CMC παρουσιάσει ελάττωμα που οφείλεται σε εργασία ή υλικά, επικοινωνήστε με την Υποστήριξη Πελατών CMC στο info@cmcpro.com για πληροφορίες και εξυπηρέτηση λόγω εγγύησης.

Η εγγύηση της CMC δεν καλύπτει ζημιές που προκαλούνται από ακατάλληλη φροντίδα, ακατάλληλη χρήση, μετατροπές και τροποποιήσεις, τυχαίες ζημιές ή φυσική αποσύνθεση του υλικού με την παρατεταμένη χρήση και το χρόνο.

Ο εξοπλισμός δεν πρέπει να τροποποιείται με οποιονδήποτε τρόπο ή να μεταβάλλεται ώστε να επιτρέπεται η προσάρτηση πρόσθετων εξαρτημάτων χωρίς την έγγραφη σύσταση του κατασκευαστή. Εάν τροποποιηθούν ή αφαιρεθούν από το προϊόν τα αρχικά εξαρτήματα, ενδέχεται να περιοριστούν οι πτυχές ασφαλείας του.

Όλες οι εργασίες επισκευής πρέπει να εκτελούνται από τον κατασκευαστή. Όλες οι άλλες εργασίες ή τροποποιήσεις ακυρώνουν την εγγύηση και απαλλάσσουν την CMC από κάθε ευθύνη και υποχρέωση ως κατασκευαστής.

13. ΣΥΜΒΑΤΟΤΗΤΑ

Ο εξοπλισμός που χρησιμοποιείται με αυτή την καλωδίωση πρέπει να πληροί τις κανονιστικές απαιτήσεις της δικαιοδοσίας ή/και της χώρας σας. Βεβαιωθείτε ότι αυτό το προϊόν είναι συμβατό με τον υπόλοιπο εξοπλισμό του συστήματος και ότι οι προβλεπόμενες εφαρμογές του πληρούν τα ισχύοντα πρότυπα. Χρησιμοποιείτε μόνο συνδέσμους EN 362 για τη σύνδεση των εξαρτημάτων του συστήματος στην καλωδίωση. Τα συστήματα ατομικής προστασίας από πτώση πρέπει να ακολουθούν τις απαιτήσεις του προτύπου EN 363.

Όταν χρησιμοποιούνται ως ιμάντες ολόσωμης ζώνης EN 361, τα συστήματα αναχαίτισης πτώσης μπορούν να συνδυαστούν με απορροφητές ενέργειας EN 355, αναδιπλούμενους αναστολείς πτώσης EN 360, σχοινιά EN 353-1/2, EN 354 ή άλλα συστήματα που περιγράφονται στο EN 363. Όταν χρησιμοποιούνται σύμφωνα με τα πρότυπα EN 813 και EN 358 για συγκράτηση, τοποθέτηση εργασίας, πρόσβαση με σχοινί ή άλλες εργασίες σε ύψος, τα ΜΑΠ που δεν προορίζονται για αναχαίτιση πτώσης μπορούν να συνδεθούν με σχοινιά EN 354 ή EN 358, συσκευές ρύθμισης σχοινιού EN12841 κ.λπ.

Όταν συνδυάζεται αυτό το προϊόν με άλλο εξοπλισμό και/ή όταν χρησιμοποιείται αυτό το προϊόν σε σύστημα διάσωσης/αναχαίτισης πτώσης, οι χρήστες πρέπει να κατανοούν τις οδηγίες όλων των εξαρτημάτων πριν από τη χρήση και να τις τηρούν, ώστε να διασφαλίζεται ότι οι πτυχές ασφάλειας αυτών των στοιχείων δεν αλληλοεπηρεάζονται. Το προϊόν αυτό πρέπει να χρησιμοποιείται μόνο σε συνδυασμό με εξαρτήματα ΜΑΠ που φέρουν το σύμβολο CE για την προστασία από πτώσεις από ύψος.

Τα σημεία αγκύρωσης που χρησιμοποιούνται για την ασφάλισή σας πρέπει να είναι σχεδιασμένα κατά τρόπο ώστε, κατά τη στερέωση των ΜΑΠ, να μην υπάρχουν επιπτώσεις που μειώνουν την ακεραιότητά τους ή προκαλούν ζημιές κατά τη χρήση. Οι αιχμηρές ακμές, οι κορυφογραμμές και η σύνθλιψη μπορούν να μειώσουν σοβαρά την ακεραιότητα. Τα στοιχεία αγκύρωσης πρέπει να καλύπτονται, όπου είναι απαραίτητο, με τη χρήση κατάλληλων προστατευτικών. Το σημείο αγκύρωσης και το σύστημα αγκύρωσης πρέπει να είναι σε θέση να αντέχουν τα αναμενόμενα φορτία σε ένα δυσμενές σενάριο. Ακόμη και όταν χρησιμοποιούνται αμορτισέρ (σύμφωνα με το EN 355), τα σημεία αγκύρωσης πρέπει να είναι σχεδιασμένα για δυνάμεις σύλληψης τουλάχιστον 12 kN και να πληρούν τις απαιτήσεις του EN 795.

ΠΡΟΕΙΔΟΠΟΙΗΣΗ: Μπορεί να προκύψει κίνδυνος και να διακυβευτεί η λειτουργικότητα από το συνδυασμό άλλου εξοπλισμού με αυτό το προϊόν. Ο χρήστης αναλαμβάνει όλη την ευθύνη για τη μη τυποποιημένη χρήση αυτού του προϊόντος ή των πρόσθετων εξαρτημάτων.

ΖΩΝΗ ΑΝΑΧΑΙΤΙΣΗΣ ΠΤΩΣΗΣ EN 361:2002

Η σύνδεση της εξάρτησης σε σύστημα διάσωσης ή αναχαίτισης πτώσης σύμφωνα με το πρότυπο EN 363 πραγματοποιείται στο σημείο πρόσδεσης αναχαίτισης πτώσης (επισημαίνεται με την ετικέτα "A" στην εξάρτυση), χρησιμοποιείτε μόνο καραμπίνερ που συμμορφώνονται με το πρότυπο EN 362.

Τα σημεία αγκύρωσης για τα συστήματα αναχαίτισης πτώσης πρέπει να επιλέγονται έτσι ώστε να ελαχιστοποιούνται οι πιθανές πτώσεις και η πιθανή απόσταση πτώσης. Αποφύγετε τα υψηλά φορτία και τις αιωρούμενες πτώσεις, τοποθετώντας τα σημεία αγκύρωσης όσο το δυνατόν κατακόρυφα πάνω από τον χρήστη. Το σημείο αγκύρωσης πρέπει να είναι σχεδιασμένο κατά τρόπο ώστε, κατά τη στερέωση του ΜΑΠ, να μην μπορούν να προκύψουν επιδράσεις που μειώνουν την ακεραιότητα ή προκαλούν ζημιές κατά τη χρήση. Οι αιχμηρές ακμές, οι κορυφογραμμές και η σύνθλιψη μπορούν να μειώσουν σοβαρά την ακεραιότητα.

Όταν χρησιμοποιείται κορδόνι ως μέρος ενός συστήματος αναχαίτισης πτώσης, το μέγιστο συνολικό μήκος του κορδονιού, συμπεριλαμβανομένων των αμορτισέρ και των εξαρτημάτων σύνδεσης, δεν πρέπει να υπερβαίνει τα 2,0 μέτρα. Ο ιμάντας/συσκευή αγκύρωσης από το σημείο αγκύρωσης έως τον ασφαλζόμενο χρήστη πρέπει πάντα να διατηρείται όσο το δυνατόν πιο τεντωμένος.

Πριν από κάθε χρήση σε ένα σύστημα αναχαίτισης πτώσης, πρέπει να διασφαλίζεται ότι υπάρχει ο απαραίτητος ελεύθερος χώρος στο χώρο εργασίας κάτω από το χρήστη, ώστε σε περίπτωση πτώσης να μην υπάρχει σύγκρουση με το έδαφος ή άλλο εμπόδιο στη διαδρομή πτώσης.

ΠΡΟΕΙΔΟΠΟΙΗΣΗ: Μόνο μια ζώνη ολόσωμης εξάρτησης σύμφωνα με το πρότυπο EN 361 μπορεί να χρησιμοποιηθεί με ένα σύστημα αναχαίτισης πτώσης.

ΙΜΑΝΤΕΣ ΚΑΘΙΣΜΑΤΩΝ EN 813:2024

Προορίζεται για εξέλιξη στο σχοινί και τοποθέτηση εργασίας. Χρησιμοποιήστε το κοιλιακό σημείο πρόσδεσης για να συνδέσετε έναν καθετήρα κατάβασης, σχοινιά τοποθέτησης ή σχοινιά εξέλιξης. Αυτό το σημείο πρόσδεσης δεν είναι κατάλληλο για ανακοπή πτώσης.

ΖΩΝΗ ΣΥΓΚΡΑΤΗΣΗΣ ΚΑΙ ΤΟΠΟΘΕΤΗΣΗΣ ΣΤΗΝ ΕΡΓΑΣΙΑ EN 358:2018

Χρησιμοποιείτε πάντα τα δύο πλευρικά σημεία στερέωσης μαζί, συνδέοντάς τα με κορδόνι τοποθέτησης, ώστε να υποστηρίζεται άνετα από τη ζώνη μέσης. Ο κορδόνι σύνδεσης για τις ιμάντες τοποθέτησης εργασίας πρέπει να διατηρείται διδαγμένος, το σημείο πρόσδεσης ή αγκύρωσης πρέπει να βρίσκεται στο επίπεδο της μέσης ή πάνω από αυτό.

Η ιμάντα είναι εξοπλισμένη με μια οπίσθια θηλιά ιμάντα συγκράτησης ταξιδιού στη μέση (επισημαίνεται με την ετικέτα "R" στην ιμάντα). Αυτό το σημείο πρόσδεσης της πίσω ζώνης μέσης έχει σχεδιαστεί μόνο για την πρόσδεση ενός συστήματος συγκράτησης για την αποτροπή της εισόδου του χρήστη σε περιοχή όπου είναι πιθανή η πτώση του. Αυτά τα σημεία πρόσδεσης δεν είναι κατάλληλα για αναχαίτιση πτώσης.

Μια ζώνη τοποθέτησης εργασίας δεν πρέπει να χρησιμοποιείται εάν υπάρχει προβλέψιμος κίνδυνος ο χρήστης να αναταλεί ή να εκτεθεί σε ακούσια τάση της ζώνης. Ενδέχεται να απαιτείται σύστημα υποστήριξης ή αναχαίτισης πτώσης για να συμπληρωθεί ο εξοπλισμός που υποστηρίζει τον χρήστη για την τοποθέτηση στην εργασία.

14. ΧΡΗΣΗ ΚΟΡΔΩΜΑΤΟΣ

ΤΟΠΟΘΕΤΗΣΗ ΚΑΙ ΡΥΘΜΙΣΗ ΤΗΣ ΕΞΑΡΤΗΣΗΣ

- Φορέστε την εξάρτυση με όλους τους ιμάντες χαλαρούς. Πραγματοποιήστε πλευρική είσοδο στην ανοιχτή ζώνη μέσης και στις ανοιχτές θηλιές μηρών. Τοποθετήστε τις ιράντες ώμων στους ώμους.
- Ασφαλίστε τις αγκράφες γρήγορης σύνδεσης στις θηλιές των ποδιών και στους ιμάντες ώμου (εάν υπάρχουν).
- Τοποθετήστε τη ζώνη μέσης και το κοιλιακό εξάρτημα πάνω από τη μέση και σφίξτε τη ζώνη μέσης.
- Τοποθετήστε το ραχιαίο σημείο πρόσδεσης στο ίδιο επίπεδο με τις ωμοπλάτες και ρυθμίστε τον ιμάντα πλάτης.
- Τοποθετήστε το σημείο πρόσδεσης στο στέρνο όσο το δυνατόν ψηλότερα και ρυθμίστε τους ιμάντες ώμου.
- Σφίξτε τους ιμάντες των πίσω ποδιών, αυτό είναι ιδιαίτερα σημαντικό εάν χρησιμοποιείτε το ραχιαίο σημείο.
- Τοποθετήστε τους βρόχους των ποδιών με επένδυση κατά μήκος της πλάτης και της πλευράς των ποδιών. Σφίξτε τους ιμάντες ποδιών.
- Πριν από τη χρήση, επιβεβαιώστε ότι όλοι οι ιμάντες είναι σφιχτοί, αποθηκεύστε τον πλεονάζοντα ιστό στα ελαστικά θηκάρια και εφαρμόστε το φορτίο στο σημείο πρόσδεσης του στέρνου και επιβεβαιώστε τη θέση όλων των κρίκων D.

ΧΡΗΣΗ ΔΙΑΦΟΡΕΤΙΚΩΝ ΤΥΠΩΝ ΠΟΡΠΗΣ

- Για να χαλαρώσετε τις πόρπες ρύθμισης, γυρίστε τις προς τα πάνω και τραβήξτε τις.
- Για να σφίξετε τις πόρπες προσαρμογής, τραβήξτε τον εξωτερικό ιμάντα.
- Για να κλείσετε τις αγκράφες ταχείας σύνδεσης, βεβαιωθείτε ότι και τα δύο φτερά κουμπώνουν στη θέση τους με ηχητικό κλικ.
- Για να ανοίξετε τις αγκράφες ταχείας σύνδεσης, κρατήστε τις και στα δύο φτερά και τραβήξτε τις αγκράφες χώρια.
- Ελέγχετε τακτικά όλα τα κλεισίματα και τα στοιχεία ρύθμισης.
- Προσέξτε τα ξένα αντικείμενα που θα μπορούσαν να εμποδίσουν τη λειτουργία της πόρπης.

ΔΟΚΙΜΗ ΠΡΟΣΑΡΜΟΓΗΣ ΙΜΑΝΤΑ

- Πραγματοποιήστε μια δοκιμή άνεσης και προσαρμοστικότητας σε ασφαλή χώρο για να διασφαλίσετε ότι η ζώνη ασφαλείας έχει το σωστό μέγεθος, επαρκή ρύθμιση και αποδεκτή άνεση για την προβλεπόμενη χρήση.
- Μετακινήστε και κρεμάστε την ιμάντα από κάθε σημείο πρόσδεσης, με τον εξοπλισμό σας, για να βεβαιωθείτε ότι η ιμάντα εφαρμόζει σωστά, παρέχει επαρκή άνεση για την προβλεπόμενη χρήση και είναι βέλτιστα ρυθμισμένη.

ΘΕΣΗ ΚΟΙΛΙΑΚΗΣ ΠΡΟΣΑΡΤΗΣΗΣ

- Η κοιλιακή πρόσδεση στο πρότυπο EN 813:2024 πρέπει να βρίσκεται στη μέση ή πάνω από τη μέση.
- Βεβαιωθείτε για τη σωστή θέση του δακτυλίου d και του μαξιλαριού μέσης πριν ρυθμίσετε τους άλλους ιμάντες.

ΘΕΣΗ ΡΑΧΙΑΙΑΣ ΠΡΟΣΑΡΤΗΣΗΣ

- Η ραχιαία πρόσδεση στο πρότυπο EN 361:2002 πρέπει να είναι σε ευθεία γραμμή με τους ώμους.
- Χαλαρώστε ή σφίξτε την πόρπη ρύθμισης για τον πίσω ιμάντα για να τοποθετήσετε σωστά τη ραχιαία πρόσδεση.

ΘΕΣΗ ΠΡΟΣΔΕΣΗΣ ΣΤΟ ΣΤΕΡΝΟ

- Το σημείο πρόσδεσης στο στέρνο EN 361:2002 πρέπει να τοποθετείται όσο το δυνατόν ψηλότερα.
- Χαλαρώστε ή σφίξτε τους ιμάντες ώμου και τους ιμάντες ποδιών για να τοποθετηθούν σωστά.

ΘΕΣΗ ΒΡΟΧΟΥ ΠΟΔΙΩΝ

- Βεβαιωθείτε ότι η επένδυση του βρόχου ποδιού είναι τοποθετημένη γύρω από το πόδι.

ΧΡΗΣΗ ΒΡΟΧΩΝ ΑΞΕΣΟΥΑΡ

- Κάθε θηλιά εργαλείων, θηλιά εργαλείων και σημείο πρόσδεσης αξεσουάρ περιορίζεται σε βάρος 10 kg.

ΕΓΚΑΤΑΣΤΑΣΗ ΑΝΥΨΩΤΗΡΑ ΣΤΗΘΟΥΣ

- Οι οδηγίες και οι απεικονίσεις αναφέρονται ειδικά στο κιτ ανύψωσης στήθους ATOM (CMC part# 343500), το οποίο πωλείται ξεχωριστά.
- Τραβήξτε τον ιμάντα του ιμάντα ώμου έξω από τους υποδοχείς και τις πόρπες ρύθμισης.
- Περάστε το Chest Ascender Loop πάνω από τους ιμάντες ώμου σε ένα κεντρικό σημείο ανάμεσα στους μπροστινούς κρίκους D.
- Εισάγετε τον ιμάντα του Chest Ascender Loop μέσα από το άνω μάτι του ανυψωτήρα στήθους.
- Περάστε τον ιμάντα βρόχου ανύψωσης στήθους πάνω και κάτω από τους ιμάντες συγκράτησης που βρίσκονται πίσω και κάτω από το σημείο πρόσδεσης του στέρνου.
- Συνδέστε τον βιδωτό σύνδεσμο μέσω της σήραγγας ιστού που μοιράζεται ο κοιλιακός δακτύλιος D.
- Εισάγετε τον βιδωτό σύνδεσμο μέσα από τον ανυψωτήρα στήθους.
- Κλείστε τον βιδωτό σύνδεσμο σφίγγοντας με το χέρι και στη συνέχεια εφαρμόζοντας μισή στροφή με κλειδί.
- Η συμβατότητα του ανυψωτήρα στήθους με τον σύνδεσμο και την εξάρτηση, καθώς και η ομαλή λειτουργία ολόκληρου του συστήματος, πρέπει να διασφαλίζεται από τον χρήστη και ο χρήστης είναι πλήρως υπεύθυνος για την ασφαλή συνολική χρήση.
- Επιβεβαιώστε τη συμβατότητα και τη λειτουργία σε ασφαλές μέρος πριν από την πραγματική χρήση.

ΧΡΗΣΗ ΕΝΟΣ ΚΑΘΙΣΜΑΤΟΣ ΕΡΓΑΣΙΑΣ

- Οι οδηγίες και οι απεικονίσεις αναφέρονται ειδικά στο CMC SkySaddle™ (CMC part# 202690), το οποίο πωλείται ξεχωριστά.
- Χαλαρώστε τους ιμάντες σύνδεσης του καθίσματος εργασίας σε πλήρη έκταση, ανατρέξτε στις οδηγίες χρήσης της πόρπης.
- Συνδέστε το κάθισμα εργασίας στην ιμάντα στις θηλιές του καθίσματος εργασίας. Αυτές οι θηλιές προορίζονται αποκλειστικά για χρήση σε συνδυασμό με ένα κάθισμα εργασίας. Ο χρήστης είναι υπεύθυνος για την επιλογή των κατάλληλων συνδέσμων.
- Ρυθμίστε τους ιμάντες σύνδεσης του καθίσματος εργασίας για προσωπική άνεση και εφαρμογή.
- Επιβεβαιώστε τη συμβατότητα και τη λειτουργία σε ασφαλές μέρος πριν από την πραγματική χρήση.
- Η συμβατότητα του καθίσματος εργασίας, των συνδέσμων και των ιμάντων, καθώς και η ομαλή λειτουργία ολόκληρου του συστήματος, πρέπει να διασφαλίζεται από τον χρήστη και ο χρήστης είναι υπεύθυνος για την ασφαλή συνολική χρήση.

ΣΥΝΔΕΣΗ ΚΟΡΔΟΝΙΟΥ

Εάν χρησιμοποιούνται κορδόνια τύπου Y σε συνδυασμό με απορροφητή ενέργειας, ο απορροφητής ενέργειας ενδέχεται να μην λειτουργεί σωστά εάν ο ένας κλάδος του κορδονιού είναι συνδεδεμένος με το σημείο πρόσδεσης και ο δεύτερος κλάδος με ένα μέρος του ιμάντα που φέρει φορτίο. Ως εκ τούτου, συνιστάται η σύνδεση του δεύτερου κλάδου στην εξάρτηση μέσω βρόχων στάθμευσης του κορδονιού.

15. ΑΡΧΕΙΑ ΕΞΟΠΛΙΣΜΟΥ

Βρείτε την τελευταία έκδοση των εντύπων επιθεώρησης ΜΑΠ στο cmcpro.com. Καταγράψτε τα αποτελέσματα της επιθεώρησης των ΜΑΠ χρησιμοποιώντας αυτά τα ηλεκτρονικά έγγραφα.

16. ΠΡΟΣΘΕΤΕΣ ΠΛΗΡΟΦΟΡΙΕΣ

Οι προειδοποιητικές σημειώσεις και οδηγίες πρέπει να διαβάζονται και να τηρούνται

ΔΗΛΩΣΗ ΣΥΜΜΟΡΦΩΣΗΣ

Η CMC Rescue, Inc. δηλώνει ότι το παρόν άρθρο συμμορφώνεται με τις βασικές απαιτήσεις και τις σχετικές διατάξεις των κανονισμών της ΕΕ για τα ΜΑΠ. Η πρωτότυπη δήλωση συμμόρφωσης μπορεί να μεταφορτωθεί στον ακόλουθο ιστότοπο στο διαδίκτυο: cmcpro.com.

ES

ADVERTENCIA

Las actividades relacionadas con el uso de este equipo son inherentemente peligrosas. Se requieren conocimientos y capacitación especial para utilizar este producto. Usted es responsable de sus propias acciones y decisiones. Antes de utilizar este equipo, debe::

- Lea y comprenda estas instrucciones y advertencias para el usuario.
- Familiarícese con sus capacidades y limitaciones.
- Ser una persona competente y/o obtener una formación específica en su uso adecuado, o estar bajo la supervisión directa de una persona capacitada o competente.
- Comprender y aceptar los riesgos involucrados.

NO PRESTAR ATENCIÓN A ALGUNA DE ESTAS ADVERTENCIAS PUEDE RESULTAR EN LESIONES GRAVES O LA MUERTE.

Encuentra la última versión de este Manual en cmcpro.com

1. TRAZABILIDAD Y MARCAS

(A) Marcado CE y número del organismo notificado que realiza el control de producción: (B) Normas de referencia e identificación de los puntos de sujeción (C) Lea atentamente las instrucciones antes de usar (D) Descripción de cómo abrochar y asegurar las hebillas de transmisión de carga y los dispositivos de ajuste (E) Etiqueta de la cubierta de fabricación, Fabricante (F) Identificación del usuario (G) Etiqueta de inspección (H) Etiqueta que contiene; Identificación del modelo: Fecha de fabricación; Lote de fabricación; Información sobre el tamaño; Véase la sección 6, Capacidad de carga máxima; Véase la sección 2; Información sobre los materiales (I) «A» Puntos de sujeción, (J) Etiqueta «R» Puntos de sujeción

2. CAMPO DE APLICACIÓN

Este equipo de protección personal (EPI) está diseñado para la protección y la prevención de caídas desde una altura cuando se utiliza de acuerdo con las normas y procedimientos descritos en estas instrucciones.

- Arnés de detención de caidas según EN 361:2002.
- Posicionamiento y/o Cinturón de Retención según EN 358:2018.
- Arnés tipo Silla Sit Harness según EN 813:2024.

Clasificación de carga del arnés

- EN 358:2018 y EN 813:2024: 150 kg.
- EN 361:2002: 150 kg (incluido el equipo del usuario). Para cargas superiores a 100 kg, se requiere un sistema de protección contra caídas (por ejemplo, un absorbedor de energía EN 355) en cumplimiento de esta carga máxima.

El EPI es adecuado para su uso en un rango de temperatura de -40 °C (-40 °F) a +80 °C (176 °F). No se utilizará fuera de sus limitaciones, ni para ningún otro fin que no sea aquel para el que esté destinado. En general, este producto debe considerarse como un artículo de uso personal.

RESPONSABILIDAD

Las actividades relacionadas con el uso de este dispositivo son inherentemente peligrosas. El usuario asumirá todos los riesgos y responsabilidades por cualquier daño, lesión o muerte, que pueda ocurrir durante o después del uso incorrecto de este equipo. Este documento debe ser proporcionado al usuario por el vendedor en el idioma del país respectivo y debe mantenerse con el equipo mientras está en uso. Observar los reglamentos nacionales pertinentes.

Estas instrucciones explican el uso correcto de su equipo. Los símbolos de advertencia le informan de algunos peligros potenciales relacionados con el uso de su equipo, pero es imposible describirlos todos. Usted es responsable de poner atención a cada advertencia y utilizar su equipo correctamente. Cualquier mal uso de este equipo creará peligros adicionales. Póngase en contacto con CMC si tiene alguna pregunta o dificultad para entender estas instrucciones. Verifique en cmcpro.com actualizaciones e información adicional.

Antes de utilizar este equipo, debe::

- Lea y comprenda estas instrucciones y advertencias.
- Obtener formación específica y competencia en su uso adecuado.
- Familiarícese con sus capacidades y limitaciones.

- Comprender y aceptar los riesgos involucrados.
- Tener un plan de rescate preparado para hacer frente a cualquier emergencia que pudiera surgir durante el uso del dispositivo
- Sea médicamente adecuado para actividades en altura y capaz de controlar sus propias situaciones de seguridad y emergencia.
- Compruebe el equipo antes y después de su uso.

ADVERTENCIA: El usuario debe asegurarse de que, en caso de incidente y quedar suspendido en su EPI , el rescate puede tener lugar de forma inmediata, segura y eficaz. La suspensión inmóvil en un arnés puede causar lesiones graves e incluso la muerte. Evite permanecer suspendido sin soporte en el arnés durante un período prolongado de tiempo.

3. NOMENCLATURA

(1) Lazos para seguramiento de los cabos cortos (2) Hebilla de ajuste de la correa del hombro (3) Hebilla de ajuste de la correa del hombro de liberación rápida (varía según el modelo) (4) Protectores elásticos para correas (múltiples ubicaciones) (5) Punto de fijación sternal (etiqueta “A”) (6) Ubicación del ascensor ventral (el kit de ascensor ventral se vende por separado) (7) Punto de fijación ventral (8) Puntos de fijación de posicionamiento de trabajo laterales (varía según el modelo) (9) Hebillas de ajuste para correas de cintura (10) Aros de conexión de asiento de trabajo (asiento de trabajo se vende por separado) (11) Hebillas de ajuste de correa de pernera de liberación rápida (varía según el modelo) (12)Pernera (13) Punto de conexión Dorsal (etiqueta “A”) (14) Hebilla de ajuste para correa trasera (15) Indicador de detención de caída (16) Punto de fijación para porta-herramientas (portador de herramientas se vende por separado) (17) Punto de retención de desplazamiento (restricción de borde) trasero (etiqueta “R”) (18) Argollas Porta equipos (10 kg máx. varía según el modelo) (19) Hebillas de ajuste para correa de enlace de las perneras (20) Argollas Porta herramientas (10 kg máx.) (21) Puntos porta accesorios (10 kg máx.)

4. INSPECCIÓN, PUNTOS PARA VERIFICAR

INSPECCIÓN

Es muy importante inspeccionar regularmente el equipo; la seguridad del usuario depende de la integridad y durabilidad del equipo. El equipo debe inspeccionarse a fondo antes de ser puesto en servicio y antes y después de cada uso. Además, CMC recomienda realizar una inspección periódica detallada, por una persona competente, al menos cada 12 meses dependiendo de la normativa local actual y las condiciones de uso. Siga los procedimientos de inspección disponibles en cmcpro.com. Registre los resultados en su formulario de inspección EPI. Si el sistema de arnés falla en la inspección, debe ser retirado del servicio y marcado en consecuencia o destruido para evitar su uso posterior.

VIDA ÚTIL / JUBILACIÓN

El equipo tiene una vida útil de 10 años a partir de la fecha de fabricación que se muestra en la etiqueta del producto. La jubilación también es en función de las condiciones de funcionamiento, el nivel de uso y las condiciones ambientales. Protéjase de bordes afilados, llama abierta, temperaturas extremas, rayos UV, productos químicos, aceites, humedad y estrés mecánico. Una carga de caída dinámica u otro evento excepcional puede conducir a la jubilación después de un solo uso. Cualquier preocupación sobre su uso seguro es motivo de jubilación. Si el arnés se retira, debe ser retirado del servicio y marcado en consecuencia o destruido para evitar su uso posterior.

El dispositivo debe retirarse cuando:
- Ha alcanzado el límite de edad de 10 años
- Ha sido sometido a un evento importante (caída, choque-carga, etc.)
- Ha estado expuesto a ambientes extremos (bordes afilados, altas temperaturas, ambiente corrosivo, etc.) o se ha contaminado (productos químicos, etc.)
- No pasa la inspección o hay dudas sobre su fiabilidad
- Tiene un historial de uso incierto
- Cuando se vuelve obsoleto debido a cambios en la legislación, las normas, la técnica o la compatibilidad.
- En general, si hay alguna duda sobre su estado de uso seguro.

ANTES DE CADA USO

- Compruebe si hay signos de desgaste en el arnés, incluidas las costuras estructurales.
- Inspeccione las correas en busca de daños y hardware en busca de grietas.
- Compruebe que las hebillas de ajuste estén roscadas correctamente y funcionen correctamente.
- Confirme que el etiquetado/ las marcas del producto son legibles.
- Antes de utilizar el arnés, inspeccione el indicador de detención de caídas situado cerca del punto de fijación dorsal. Si el indicador de detención de caídas está dañado o muestra signos de estar desplegado, retire el arnés del servicio inmediatamente.
- Realizar la comprobación del equipo por persona competente de acuerdo con los procedimientos de examen del fabricante antes y después de su uso (inspección periódica).
- Realizar una prueba de suspensión en un lugar seguro para garantizar que el arnés es del tamaño correcto, tiene suficiente ajuste y es de un nivel de confort aceptable para el uso previsto.

DURANTE EL USO

Continuamente:
- Monitoree el estado del arnés y la posición de las hebillas ajustables asegurándose de que permanezcan fijadas de forma segura.
- Compruebe el estado de los puntos de fijación y las conexiones a otros equipos del sistema.
- Evaluar las condiciones ambientales. Los entornos húmedos o helados pueden alterar el comportamiento del equipo.

TRANSPORTE, MANTENIMIENTO, ALMACENAMIENTO Y PORTABILIDAD

- Almacenamiento - Almacenar en un lugar fresco, seco y oscuro. Evite los productos químicos, la humedad y la luz solar directa. Conservar sin tensión mecánica causada por interferencias, presión o tensión.
- Transporte - Mantener alejado de la luz solar directa, productos químicos, suciedad y daños mecánicos. Para ello, se debe utilizar una bolsa protectora o un recipiente.
- Limpieza – Lavar los productos sucios en agua tibia limpia. Enjuague bien. Séquese naturalmente a temperatura ambiente entre 10° C y 30° C, evite la luz solar directa, nunca use un secador o calor directo. No utilice una lavadora a presión. Puede lubricar las bisagras de los componentes metálicos después de la limpieza de ser necesario.
- Materiales principales - correas: poliéster, hebillas de ajuste: acero, puntos de fijación: aluminio.

ADVERTENCIA: No seguir estas instrucciones puede poner en peligro la vida.

GARANTÍA Y REPARACIONES

Si su producto CMC tiene un defecto debido a mano de obra o materiales, por favor contactar SERVICIO AL CLIENTE CMC en info@cmcpro.com para obtener información y servicio de garantía.

La garantía de CMC no cubre los daños causados por el cuidado inadecuado, el uso inadecuado, las alteraciones y modificaciones, los daños accidentales o la descomposición natural del material durante el uso y el tiempo prolongado.

El equipo no debe modificarse de ninguna manera ni modificarse para permitir la fijación de piezas adicionales sin la recomendación escrita del fabricante. Si los componentes originales se modifican o eliminan del producto, sus aspectos de seguridad pueden estar restringidos.

Todos los trabajos de reparación serán realizados por el fabricante. Todos los demás trabajos o modificaciones anulan la garantía y liberan a CMC de toda responsabilidad como fabricante.

5. COMPATIBILIDAD

Los equipos utilizados con este arnés deben cumplir con los requisitos reglamentarios en su jurisdicción y/o país. Compruebe que este producto es compatible con los demás equipos del sistema y que sus aplicaciones previstas cumplen con los estándares actuales. Utilice únicamente conectores EN 362 para conectar componentes del sistema al arnés. Los sistemas de protección contra caídas personales seguirán los requisitos de la EN 363.

Cuando se utilizan como arnés de cuerpo completo EN 361, los sistemas de detención de caídas se pueden combinar con absorbedores de energía EN 355, en 360 EN 360 retráctiles de detención de caídas, EN 353-1/2, EN 354 cabos cortos u otros sistemas descritos en EN 363. Cuando se utiliza según la EN 813 y la EN 358 para la retención, posicionamiento de trabajo, acceso con cuerdas u otros trabajos en altura, EPI no destinado a la detención de caídas puede combinarse con EN 354 o EN 358 cabos cortos , dispositivos de ajuste de cuerda EN12841, etc.

Al combinar este producto con otros equipos y/o utilizar este producto en un sistema de rescate o detención de caída, los usuarios deben entender las instrucciones de todos los componentes antes de usarlos y asegurarse de que los aspectos de seguridad de estos artículos no interfieran entre sí. Este producto sólo debe utilizarse en relación con los componentes EPI que llevan el símbolo CE para proteger contra caídas desde alturas.

Los puntos de anclaje utilizados para asegurarlo deben diseñarse de tal manera que, al fijar el EPI, no se puedan producir efectos que reduzcan la integridad o causen daños durante el uso. Los bordes afilados, las crestas y el aplastamiento pueden afectar seriamente la integridad. Los componentes de anclaje deben cubrirse, cuando sea necesario, utilizando protectores adecuados. El punto de anclaje y el sistema de anclaje deben ser capaces de soportar las cargas esperadas en el peor de los casos. Incluso cuando se utilizan amortiguadores (según EN 355) los puntos de anclaje deben diseñarse para capturar fuerzas de al menos 12 kN, y cumplir con los requisitos de EN 795.

ADVERTENCIA: Puede surgir peligro y la funcionalidad puede verse comprometida mediante la combinación de otros equipos con este producto. El usuario asume toda responsabilidad por el uso no estándar de este producto o componentes añadidos.

ARNÉS DE DETENCIÓN DE CAÍDAS EN361:2002

La conexión del arnés a un sistema de rescate o detención de caídas según la EN 363 tiene lugar en el punto de fijación de detención de caída (designado por la etiqueta “A” en el arnés), utilice únicamente mosquetones que cumplan con la EN 362.

Los puntos de anclaje para los sistemas de detención de caídas deben seleccionarse de modo que minimicen el potencial de caídas y la distancia de potencial caída . Evite cargas altas y caídas oscilantes estableciendo puntos de anclaje lo más verticalmente posible por encima del usuario. El punto de anclaje debe diseñarse de tal manera que, al fijar el EPI, no puedan producirse efectos que reduzcan la integridad o causen daño durante el uso. Los bordes afilados, las crestas y el aplastamiento pueden afectar seriamente la integridad.

Cuando se utiliza un cabo corto como parte de un sistema de detención de caídas, la longitud total máxima del cabo corto , incluidos los amortiguadores y los componentes de conexión, no debe superar los 2,0 m. El dispositivo de cabo corto / anclaje desde el punto de anclaje al usuario protegido siempre debe mantenerse lo más tenso posible.

Antes de cada uso en un sistema de detención de caídas, debe garantizarse que hay espacio libre necesario en el área de trabajo debajo del usuario, por lo que en el caso de una caída no habrá colisión con el suelo u otro obstáculo en la ruta de caída.

ADVERTENCIA: Sólo se puede utilizar un arnés de cuerpo completo de acuerdo con la EN 361 con un sistema de detención de caídas.

ARNÉS TIPO SILLA EN 813:2024

Destinado a la progresión en la cuerda y el posicionamiento en el trabajo. Utilice el punto de fijación ventral para acoplar un dispositivo de control de descenso , cabos cortos para progresión o posicionamiento . Este punto de enlace no es adecuado para el arresto por caída.

CINTURÓN DE RETENCIÓN Y POSICIONAMIENTO LABORAL EN 358:2018

Utilice siempre los dos puntos de fijación laterales juntos, vinculándolos con un cabo corto para de posicionamiento, con el fin de ser cómodamente apoyados por el cinturón de cintura. El cabo corto de conexión para arnés de posicionamiento en el trabajo debe mantenerse ajustado , el punto de amarre o anclaje debe estar a nivel de cintura o por encima.

El arnés está equipado con un lazo de cinta tipo web de sujeción a nivel lumbar (designado por la etiqueta “R” en el arnés). Este punto de fijación de la correa trasera de la cintura está diseñado sólo para la fijación de un sistema de retención para evitar que el usuario entre en un área donde es posible una caída. Estos puntos de enlace no son adecuados para el arresto por caída.

No se debe utilizar una correa o cuerda de posicionamiento de trabajo si existe un riesgo previsible de que el usuario se suspenda o se exponga a una tensión involuntaria en la correa o cuerda. Un sistema de respaldo, seguridad o detención de caídas puede ser necesario para complementar el equipo que apoya al usuario para el posicionamiento en el trabajo.

6. USO DEL ARNÉS

COLOCACIÓN Y AJUSTE DEL ARNÉS

- Colóquese el arnés con todas las correas sueltas. Realice la entrada lateral en el cinturón de la cintura y

los lazos de las perneras abiertos. Coloque los tirantes de los hombros sobre los hombros.
- Asegure las hebillas de conexión rápida en los lazos de las piernas y las correas del hombro (si está presente).
- Coloque el cinturón de cintura y el accesorio ventral por encima de la cintura y apriete el cinturón .
- Coloque el punto de conexión dorsal a nivel con los omóplatos y ajuste la correa trasera.
- Coloque el punto de conexión del esternón lo más alto posible y ajuste las correas de los hombros.
- Apriete las correas traseras de las perneras , esto es especialmente importante si utiliza el punto dorsal.
- Coloque los lazos de las perneras con acolchado alrededor de la parte alta de los muslos . Apriete las correas de las piernas.
- Antes de su uso, confirme que todas las correas están apretadas, guarde el exceso de correa en los guardianes elásticos y aplique carga en el punto de fijación del esternón y confirme la posición de todos los anillos D.

USO DE DIFERENTES TIPOS DE HEBILLA

- Para aflojar las hebillas , volteralas hacia arriba y tira de ellas.
- Para apretar las hebillas, tire de las correas salientes.
- Para cerrar hebillas de conexión rápidas, asegúrese de que ambas alas encajen en su lugar con un clic audible.
- Para abrir hebillas de conexión rápidas, apriete y sostenga ambas pestañas y tire de las hebillas separandolas
- Compruebe regularmente todos los cierres y elementos de ajuste.
- Tenga cuidado con los objetos extraños que pudieran impedir la operación de hebilla.

PRUEBA DE AJUSTE DE ARNÉS

- Realice una prueba de comodidad y capacidad de ajuste en un área segura para garantizar que el arnés sea del tamaño correcto, tenga suficiente ajuste y sea de confort aceptable para el uso previsto.
- Muévase y cuelgue en el arnés desde cada punto de conexión, con su equipo, para verificar que el arnés se ajuste correctamente, proporcione la comodidad adecuada para eluso previsto y se ajuste de forma óptima.

POSICIÓN DE FIJACIÓN VENTRAL

- El punto de conexión D-Ring ventral debe estar en o por encima de la cintura de acuerdo con EN 813:2024.
- Asegúrese de colocar correctamente el acolchado de la cintura, el punto de conexión D-Ring y la cintura antes de ajustar otras correas.

POSICIÓN DE PUNTO DE CONEXIÓN D-RING DORSAL

- The dorsal attachment to EN 361:2002 should be in-line with the shoulders.
- Loosen or tighten the adjustment buckle for rear strap to properly position dorsal attachment.

POSICIÓN DE FIJACIÓN DEL PUNTO DE CONEXIÓN D-RING ESTERNAL

- El punto de conexión del esternón EN 361:2002 debe colocarse lo más alto posible.
- Afloje o apriete las correas de los hombros y las correas de las piernas para colocarlo correctamente.

POSICIÓN DEL LAZO DE LA PIERNA

- Asegúrese de que el acolchado del lazo de las piernas esté colocado alrededor de la pierna.

USO DE LAZOS PARA ACCESORIOS

- Cada lazo de conexión , lazo para herramienta y punto de fijación de accesorios está limitado a un peso de 10 kg.

INSTALACIÓN DEL ASCENSOR VENTRAL

- Las instrucciones e ilustraciones se refieren específicamente al Kit Ventral para Ascenso ATOM (parte CMC# 343500), que se vende por separado.
- Retire las correas de los hombros de sus sujetadores y hebillas de ajuste
- Pase el lazo de cinta del kit sobre las correas del hombro a un punto central entre los anillos frontales D D-Ring.
- Inserte la cinta del Kit a través del ojo superior del ascensor ventral
- Entrelace la cinta por encima y debajo de los lazos que están detrás y por debajo del punto de fijación del esternón.
- Fije el Maillón Delta a través a través del túnel de cinta web compartido por el anillo D D-Ring ventral.
- Inserte el maillon Delta a través del ascensor ventral.
- Cierre el maillon Delta socandolo con la mano y luego aplicando una media vuelta con una llave inglesa.
- La compatibilidad del ascensor ventral , con el conector y el arnés, así como el buen funcionamiento de todo el sistema, tiene que ser garantizada por el usuario y el usuario es totalmente responsable de un uso general seguro. Confirme la compatibilidad y la función en un lugar seguro antes del uso real.

USO DE UN ASIENTO SOPORTE DE TRABAJO

- Las instrucciones e ilustraciones se refieren específicamente al CMC SkySaddle™ (cmc part# 202690), que se vende por separado.
- Afloje las correas de conexión del asiento de trabajo en toda su extensión, consulte las instrucciones de uso de hebillas.
- Conecte el asiento de trabajo en los lazos del arnés destinados para tales efectos. Estos lazos están destinados exclusivamente a su uso en relación con un asiento de trabajo. El usuario es responsable de seleccionar conectores adecuados.
- Ajuste las correas de conexión del asiento de trabajo para mayor comodidad.
- Confirme la compatibilidad y la función en un lugar seguro antes del uso real.
- La compatibilidad del asiento de trabajo, los conectores y el arnés, así como el buen funcionamiento de todo el sistema, deben ser garantizadas por el usuario y el usuario es responsable de un uso general seguro y adecuado.

CONEXIÓN DE CABO CORTO

Si se utilizan cabos cortos tipo Y junto con un absorbedor de energía, es posible que el absobedor de energía no funcione en caso de que de las extensiones (brazos) del cabo corto esté conectada al punto de conexión correspondiente pero que la segunda esté conectada a otro punto de conexión (tipo D-Ring o punto de conexión para posicionamiento) Por lo tanto, se recomienda fijar la segunda rama al arnés de escalada mediante los lazos para sujeción de cabos cortos.

7. REGISTROS DE EQUIPOS

Encuentre la última versión de los formularios de inspección EPI en cmcpro.com. Registre los resultados de su inspección EPI utilizando estos documentos en línea.

8. INFORMACIÓN ADICIONAL

Los avisos de advertencia y las instrucciones deben leerse y observarse

DECLARACIÓN DE CONFORMIDAD

CMC Rescue, Inc. declara que este artículo cumple los requisitos esenciales y las disposiciones pertinentes del Reglamento 2016/425 de la UE. La Declaración de Conformidad original se puede descargar en el siguiente sitio web: www.cmcpro.com

ET

HOIATUS

Selle seadme kasutamisega seotud tegevused on oma olemuselt ohtlikud. Selle toote kasutamiseks on vaja eriteadmisi ja väljaõpet. Te vastutate oma tegevuse ja otsuste eest ise. Enne selle seadme kasutamist peate te:
- Lugege ja mõistke neid kasutusjuhiseid ja hoiatusi.
- Tutvuge selle võimaluste ja piirangutega.
- Olema pädev isik ja/või saama erikoolitust selle nõuetekohaseks kasutamiseks või olema koolitatud või muul viisil pädeva isiku otsese järelevalve all.
- Mõista ja aktsepteerida kaasnevaid riske.

NENDE HOIATUSTE EIRAMINE VÕIB PÕHJUSTADA RASKEID VIGASTUSI VÕI SURMA.

Selle käsiraamatu uusim versioon on leitav aadressil cmcpro.com

1. JÄLGITAVUS JA MÄRGISTUS

(A) CE-märgis ja tootmiskontrolli teostava teavitatud asutuse number: (B) Viitenormid ja kinnituspunktide identifitseerimine (C) Enne kasutamist hoolikalt läbi lugeda juhised (D) Kirjeldus, kuidas kinnitada ja kinnitada koormust ülekandvaid lukkusid ja reguleerimisseadmeid (E) Tootmise katte märgis, tootja (F) kasutaja identifitseerimine (G) kontrollmärgis (H) märgis, mis sisaldab; mudeli identifitseerimine: Tootmiskuupäev; tootmispartii; teave suuruse kohta; vt 6. jagu, maksimaalne koormusarv; vt 2. jagu; teave materjalide kohta (I) "A" kinnituspunktid, (J) "R" märgis kinnituspunktid

2. RAKENDUSVALDKOND

See isikukaitsevahend on mõeldud kaitseks ja kukkumise vältimiseks, kui seda kasutatakse vastavalt käesolevas juhendis kirjeldatud standarditele ja menetlustele.
- Päästevarustus vastavalt standardile EN 361:2002.
- Tööpositsiooni- ja/või kinnitusrihm vastavalt standardile EN 358:2018.
- Istumisvaljad vastavalt standardile EN 813:2024.

Valjaote koormuse hinnang
- EN 358:2018 & EN 813:2024: 150 kg.
- EN 361:2002: 150 kg (koos kasutaja varustusega). Kui koormus on suurem kui 100 kg, on nõutav kukkumiskaitsesüsteem (nt EN 355 energia neeldur), mis vastab sellele maksimaalsele koormusele.

Isikukaitsevahend sobib kasutamiseks temperatuurivahemikus -40°C kuni +80°C. Seda ei tohi kasutada väljaspool selle kasutuspiiranguid ega muul otstarbel kui see, milleks see on ette nähtud. Üldiselt tuleks seda toodet käsitleda kui isikliku väljastamise eset.

VASTUTUS

Selle seadme kasutamisega seotud tegevused on oma olemuselt ohtlikud. Kasutaja võtab endale kõik riskid ja vastutuse mis tahes kahju, vigastuse või surma eest, mis võib tekkida selle seadme ebaõige kasutamise ajal või pärast seda. Selle dokumendi peab jaemüüja andma kasutajale vastava riigi keeles ja seda tuleb hoida seadme kasutamise ajal koos seadmega. Järgige asjakohaseid riiklikke eeskirju.

Need juhised selgitavad teie seadme õiget kasutamist. Hoiatussümbolid teavitavad teid mõnest seadme kasutamisega seotud võimalikust ohust, kuid neid kõiki on võimatu kirjeldada. Te vastutate iga hoiatuse järgimise ja seadme õige kasutamise eest. Seadme mis tahes väärkasutus tekitab täiendavaid ohte. Võtke ühendust CMCga, kui teil on küsimusi või raskusi nende juhiste mõistmisega. Uuenduste ja lisateabe saamiseks vaadake cmcpro.com.

Enne selle seadme kasutamist peate:
- Lugege neid juhiseid ja hoiatusi ning mõistke neid.
- Hankige erikoolitus ja omandage pädevus selle nõuetekohaseks kasutamiseks.
- Tutvuge selle võimaluste ja piirangutega.
- Mõista ja aktsepteerida kaasnevaid riske.
- Omada päästeplaani, et tulla toime mis tahes hädaolukordadega, mis võivad tekkida seadme kasutamise ajal.
- Olla meditsiiniliselt sobiv kõrgustes tegutsemiseks ja võimeline kontrollima oma turvalisust ja hädaolukordi.
- Kontrollige seadmeid enne ja pärast kasutamist.

HOIATUS: Kasutaja peab tagama, et isikukaitsevahendi süsteemi kukkumise korral saab päästmine toimuda viivitamatult, ohutult ja tõhusalt. Liikumatu riputamine rakmete abil võib põhjustada raskeid vigastusi ja surma. Vältige pikema aja jooksul valjendites toetamata rippumist.

3. NOMENKLATUUR

(1) Rihma parkimise aasad (2) Õlarihma reguleerimise lukk (3) Õlarihma reguleerimise kiirlukk (varieerub mudelite kaupa) (4) Elastsed rihmade hoidjad (mitu kohta) (5) Rinnaku kinnituspunkt ("A" märgistus) (6) Rinnaku tõusja asukoht (tõusja komplekt müüakse eraldi) (7) Vatsakinnituspunkt (8) Küljetöö-(9) Vöökoha rihmade reguleerimissõlmed (10) Tööistme ühenduslukud (tööistmele müüakse eraldi) (11) Jalarihmade kiirreguleerimissõlmed (mudeliti erinevad) (12) Jalarihmade aasad (13) Seljaosa kinnituskoht ("A" märgis) (14) Tagarihma reguleerimissõlg (15) Langemise peatamise indikaator (16) Tööriistakandja kinnituskoht (tööriistakandja müüakse eraldi) (17) Tagumine reisi kinnituspunkt ("R" märgis) (18) Varustuslukud (10 kg max, varieerub mudeliti) (19) Reguleerimislukud jalalõksude ühendusrihma jaoks (20) Tööriistasilmused (10 kg max) (21) Tarvikute kinnituskohad (10 kg max)

4. KONTROLL, KONTROLLITAVAD PUNKTID

KONTROLLIMINE

Väga oluline on seadmeid regulaarselt kontrollida; kasutaja ohutus sõltub seadme tervikliikkusest ja vastupidavusest. Seadmeid tuleb enne kasutuselevõtmist ning enne ja pärast iga kasutuskorda põhjalikult kontrollida. Lisaks sellele soovitab CMC, sõltuvalt kehtivatest kohalikest eeskirjadest ja kasutustingimustest, teostada vähemalt iga 12 kuu järel üksikasjalik perioodiline ülevaatus pädeva isiku poolt. Järgige kontrollimenetlusi, mis on kättesaadavad aadressil cmcpro.com. Märkige tulemused oma isikukaitsevahendi kontrollivormile. Kui rakmete süsteem ei vasta kontrollile, tuleb see kasutusest kõrvaldada ja

vastavalt märgistada või hävitada, et vältida selle edasist kasutamist.

ELUAEG / PENSIONILE JÄÄMINE

Seadme eluiga on 10 aastat alates toote etiketil märgitud tootmiskuupäevast. Vananemine sõltub ka töötingimustest, kasutustasemest ja keskkonnatingimustest. Kaitske teravate servade, lahtise leegi, äärmuslike temperatuuride, UV-kiirguse, kemikaalide, õlide, niiskuse ja mehaanilise koormuse eest. Kukkumiskoormus või muu erakorraline sündmus võib põhjustada kasutuselt kõrvaldamise pärast ühekordset kasutamist. Mis tahes mure selle puutumatuse pärast on põhjus kõrvaldamiseks. Kui rakmed tuleb kasutuselt kõrvaldada, tuleb need kasutuselt kõrvaldada ja vastavalt märgistada või hävitada, et vältida nende edasist kasutamist.

Seade tuleb kõrvaldada, kui:
- See on saavutanud 10-aastase vanusepiiri.
- See on kannatanud suure sündmuse (kukkumine, löökkoormus jne) all.
- See on kokku puutunud äärmuslikes keskkondades (teravad servad, kõrged temperatuurid, söövitav keskkond jne) või saastunud (kemikaalid jne).
- See ei läbinud kontrolli või selle usaldusväärsuses on kahtlusi.
- Selle kasutuslugu on ebaselge.
- Kui see vananeb õigusaktide, standardite, tehnika või ühilduvuse muutumise tõttu.
- Üldiselt, kui on kahtlusi selle ohutu kasutamise tingimustes.

ENNE IGA KASUTAMIST

- Kontrollige rakmete kulumisjälgi, sealhulgas struktuurseid õmblusi.
- Kontrollige rihma kahjustuste ja riistvara pragude suhtes.
- Kontrollige, et reguleerimissõlmed on õigesti keeratud ja toimivad nõuetekohaselt.
- Kinnitage, et toote märgistus/märgistus on loetav.
- Enne rakmete kasutamist kontrollige seljaosa kinnituskoha läheduses asuvat kukkumise peatamise indikaatorit. Kui kukkumise peatamise indikaator on kahjustatud või näitab märke, et see on välja lülitatud, eemaldage rakmed viivitamatult kasutusest.
- Tehke turvalises kohas riputuskatse, et veenduda, et rakmed on õiges suuruses, piisavalt reguleeritavad ja et nende mugavuse tase on kavandatud kasutuse jaoks vastuvõetav.

KASUTAMISE AJAL

Pidevalt:
- Jälgige rakmete seisukorda ja reguleeritavate lukkude asendit, tagades, et need on kindlalt kinnitatud.
- Kontrollige kinnituspunktide ja ühenduste seisukorda süsteemi teiste seadmetega.
- Hinnake keskkonnatingimusi. Niiske või jäine keskkond võib muuta toote käitumist.

KANDMINE, HOOLDUS, LADUSTAMINE JA TRANSPORT

- Säilitamine - hoidke jahedas, kuivas ja pimedas kohas. Vältida kemikaale, niiskust ja otsest päikesevalgust. Hoida ilma mehaanilise pingutuseta, mis on tingitud ummistumisest, survest või pingest.
- Transport - hoidke otsese päikesevalguse, kemikaalide, mustuse ja mehaaniliste kahjustuste eest. Selleks tuleb kasutada kaitsekotti või -konteinerit.
- Puhastamine - peske määrdunud tooteid puhta sooja veega. Loputage hästi. Kuivatage looduslikult toatemperatuuril 10° C kuni 30° C, vältige otsest päikesevalgust, ärge kunagi kasutage trummelkuivatit ega otsest kuumust. Ärge kasutage survepesurit. Vajaduse korral võib metallosade hinged pärast puhastamist määrida.
- Põhimaterjalid - rihmad: polüester, reguleerimispoldid: teras, kinnituskohad: alumiinium.

HOIATUS: Nende juhiste eiramine võib ohustada elu.

GARANTII JA REMONT

Kui teie CMC-tootes on töö- või materjaliviga, võtke garantiiinfo ja teeninduse saamiseks ühendust CMC klienditoega aadressil info@cmcpro.com.

CMC garantii ei hõlma kahjustusi, mis on põhjustatud ebaõigest hooldusest, ebaõigest kasutamisest, ümberehitustest ja muudatustest, juhuslikest kahjustustest või materjali loomulikust lagunemisest pikema aja jooksul.

Seadmeid ei tohi mingil viisil muuta ega muuta, et võimaldada lisaosade kinnitamist ilma tootja kirjaliku soovituseta. Kui originaalkomponente muudetakse või eemaldatakse tootest, võivad selle ohutusaspektid olla piiratud.

Kõik remonditööd teeb tootja. Kõik muud tööd või muudatused muudavad garantii kehtetuks ja vabastavad CMC kui tootja igasugusest vastutusest ja vastutusest.

5. KOMPATIBILITEET

Selle rakmete abil kasutatavad seadmed peavad vastama teie jurisdiktsioonis ja/või riigis kehtivatele regulatiivsetele nõuetele. Kontrollige, kas see toode ühildub teiste süsteemis olevate seadmetega ja kas selle ettenähtud rakendused vastavad kehtivatele standarditele. Kasutage ainult EN 362 pistikuid süsteemi komponentide ühendamiseks juhtmestikuga. Isiklikud kukkumiskaitsesüsteemid peavad vastama standardi EN 363 nõuetele.

Kui kasutatakse EN 361 täismõõdulisi rakmeid, võib kukkumise peatamise süsteemid ühendada EN 355 energianeeldurite, EN 360 sissetõmmatava kukkumise peatamise seadme, EN 353-1/2, EN 354 köie või muude EN 363 kirjeldatud süsteemidega. Kui neid kasutatakse vastavalt EN 813 ja EN 358 kinnitamiseks, tööpositsioneerimiseks, köiepääsuks või muudeks kõrgustes tehtavateks töödeks, võib isikukaitsevahendeid, mis ei ole ette nähtud kukkumise peatamiseks, ühendada EN 354 või EN 358 köisteede, EN12841 köie reguleerimise seadmetega jne.

Kui seda toodet kombineeritakse teiste seadmetega ja/või kasutatakse seda toodet päästesüsteemis/päästesüsteemis, peavad kasutajad enne kasutamist mõistma kõigi komponentide juhiseid ja neid järgima, et tagada, et nende esemete ohutusaspektid ei segaks üksteist. Seda toodet tohib kasutada ainult koos CE-märgiga varustatud isikukaitsevahenditega, mis kaitsevad kukkumise eest.

Kinnitamiseks kasutatavad kinnituspunktid peavad olema konstrueeritud nii, et isikukaitsevahendi kinnitamisel ei saaks tekkida mõjusid, mis vähendavad selle terviklikkust või kahjustavad seda kasutamise ajal. Teravad servad, harjad ja purustused võivad tõsiselt kahjustada terviklikkust. Vajaduse korral tuleks ankurduselemendid katta sobivate kaitsevahenditega. Kinnituspunkt ja kinnituspunktide süsteem peavad vastu pidama eeldatavatele koormustele halvima stsenaariumi korral. Isegi kui kasutatakse löögisummutajadi (vastavalt EN 355), peaksid ankurduspunktid olema projekteeritud vähemalt 12 kN suuruse haardumisjõu jaoks ja vastama EN 795 nõuetele.

HOIATUS: Teiste seadmete kombineerimine selle tootega võib tekitada ohtu ja kahjustada funktsionaalsust. Kasutaja võtab kogu vastutuse selle toote või lisatud komponentide mittestandardse kasutamise eest.

LANGEMISKAITSERIHMAD EN 361:2002

Rakmete ühendamine päästevarustuse või kukkumise peatamise süsteemiga vastavalt standardile EN 363 toimub kukkumise peatamise kinnituspunktis (tähistatud rakmete märgistusega "A"), kasutage ainult standardile EN 362 vastavaid karabiini.

Langemiskaitsesüsteemide kinnituspunktid tuleks valida nii, et need vähendaksid kukkumisvõimalusi ja võimalikku kukkumiskaugust. Vältida tuleb suuri koormusi ja kippuvaid kukkumisi, seades kinnituspunktid võimalikult vertikaalselt kasutaja kohal. Kinnituspunkt peab olema projekteeritud nii, et isikukaitsevahendi kinnitamisel ei saaks tekkida mõjusid, mis vähendavad selle terviklikkust või põhjustavad kahjustusi kasutamise ajal. Teravad servad, harjad ja muljumine võivad tõsiselt kahjustada terviklikkust.

Kui kasutatakse köisrihma osana kukkumise peatamise süsteemist, ei tohi köisrihma maksimaalne kogupikkus koos amortisaatorite ja ühenduskomponentidega ületada 2,0 m. Kinnituspunktist kinnituseadmeni ulatuv köis / kinnituseade tuleb alati hoida võimalikult pingul.

Enne iga kukkumise peatamise süsteemi kasutamist tuleb tagada, et kasutaja all on tööpiirkonnas vajalik vaba ruum, et kukkumise korral ei tekiks kokkupõrget maapinnaga või muu takistusega kukkumisrajal.

HOIATUS: koos kukkumise peatamise süsteemiga tohib kasutada ainult EN 361 nõuetele vastavat täiskeha valjendust.

ISTUMISVALJAD EN 813:2024

Mõeldud köie ja tööasendi progresseerimiseks. Kasutage ventraalset kinnituspunkti laskumisrihma, positsioneerimisrihma või edasiliikumisrihma kinnitamiseks. See kinnituspunkt ei sobi kukkumise peatamiseks.

TURVAVÖÖ JA TÖÖPOSITSIONEERIMISE VÖÖ EN 358:2018

Kasutage alati kahte külgmist kinnituspunkti koos, ühendades need positsioneerimispaelaga, et vöörihm toetuks mugavalt. Tööpositsioneerimisvaljuste ühendusrihma tuleb hoida õpetatuna, sidumis- või kinnituspunkt peab olema vöökoha kõrgusel või sellest kõrgemal.

Valjastus on varustatud tagumise vöörihma reisitõkke silmusega (tähistatud valjastusmärkega "R"). See tagumise vöökoha kinnituskoht on mõeldud ainult turvasüsteemi kinnitamiseks, et vältida kasutaja sattumist piirkonda, kus on võimalik kukkumine. Need kinnituspunktid ei sobi kukkumise peatamiseks.

Tööpositsioneerimisvööd ei tohi kasutada, kui on etteervatav oht, et kasutaja jääb rippuma või puutub kokku vöö tahtmatu pingega. Kasutaja tööpositsioneerimiseks kasutatavat varustust võib täiendada tagavaravöö või kukkumise peatamise süsteem.

6. KASUTAMINE KASUTAMINE

RAKMETE SELGA PANEMINE JA REGULEERIMINE

- Pange rakmed lahti. Tehke külgmine sisenemine avatud vöökohavööde ja avatud reielöksude kaudu. Asetage õlavarred üle õlgade.
- Kinnitage kiirühenduspoldid jalalõikude ja õlarihmade külge (kui need on olemas).
- Asetage vöökohavöö ja kõhulihase kinnitus vöökohast kõrgemale ja pingutage vöökohavöö.
- Asetage seljaosa kinnituspunkt õlgade kõrgusele ja reguleerige seljarihm.
- Asetage rinna kinnituskoht võimalikult kõrgele ja reguleerige õlarihmad.
- Pingutage tagumised jalarihmad, see on eriti oluline, kui kasutate seljapunkti.
- Asetage jalasilmused koos polsterdusega jalgade taga- ja küljepoolele. Pingutage jalarihmad.
- Enne kasutamist veenduge, et kõik rihmad on pingul, paigutage üleliigne rihmavöö elastsetesse hoidikutesse ja asetage koormus rinnakukinnituspunkti ning veenduge kõigi D-rõngaste asendis.

ERINEVATE LUKKUDE KASUTAMINE

- Regulaatorlukkude lödvendamiseks keerake need üles ja tõmmake.
- Regulaatorilukkude pingutamiseks tõmmake väljapoole suunatud rihma.
- Kiirkinnituslukkude sulgemiseks veenduge, et mõlemad tiivad klapivad kuuldava klõpsuga kinni.
- Kiirkinnituslukkude avamiseks hoidke mõlemaid tiibu kinni ja tõmmake lukud lahti.
- Kontrollige korrapäraselt kõiki sulgemisi ja reguleeritavaid elemente.
- Hoiduge vöörkehadest, mis võivad takistada luku toimimist.

RAKMETE SOBIVUSE TEST

- Viige läbi mugavus- ja reguleeritavuskatse turvalises kohas, et tagada, et rakmed on õiges suuruses, piisavalt reguleeritavad ja et need on kavandatud kasutuse jaoks vastuvõetava mugavusega.
- Liigutage ja riputage rakmed igast kinnituspunktist koos oma varustusega, et kontrollida, kas rakmed sobivad õigesti, pakuvad kavandatud kasutuseks piisavat mugavust ja on optimaalselt reguleeritud.

VENTRAALNE KINNITUSPOSITSIOON

- EN 813:2024 kõhulihase kinnitus peaks olema vöökohal või sellest kõrgemal.
- Enne teiste rihmade reguleerimist veenduge, et d-rõngas ja vöökoha polsterdus on õiges asendis.

DORSAALNE KINNITUSPOSITSIOON

- EN 361:2002 kohane seljakinnitus peaks olema ühel joonel õlgadega.
- Lödvendage või pingutage tagumise rihma reguleerimislukku, et seljaosa kinnitus oleks õiges asendis.

SÜSTIKU KINNITUSE ASEND

- Rinnaosa kinnituskoht EN 361:2002 tuleks paigutada võimalikult kõrgele.
- Lödvendage või pingutage õlarihmad ja jalarihmad õigesse asendisse.

JALA SILMUSE ASEND

- Veenduge, et jalasilmuse polsterdus on paigutatud ümber jala.

LISASILMUSTE KASUTAMINE

- Iga käigushoidja, tööristasilmuse ja lisaseadmete kinnituskoha kaal on piiratud 10 kg.

RINDKERE TÕUSJA PAIGALDAMINE

- Juhised ja illustratsioonid viitavad konkreetselt ATOMi rinnakukomplektile (CMC osa nr 343500), mida müüakse eraldi.
- Tõmmake õlarihma rihmarihmavöö välja hoidjatest ja reguleerimislukkudest.
- Viige rindkere tõusu aas üle õlarihmade keskmisesse punkti eesmiste D-rõngaste vahel.
- Sisestage rindkere tõsteaparaadi silmus läbi rindkere tõsteaparaadi ülemise silma.
- Viige rindkere tõsteaparaadi rihmavöö üle ja alla hoidjarihmade, mis asuvad rinnakukinnituspunkti taga ja all.

- Kinnitage kruvilink läbi kõhuosa D-rõnga jagatud veebitunneli.
- Sisestage kruvilink läbi rindkere tõusja.
- Sulgege kruvilink, pingutades käsitsi ja seejärel keerates pool pööret mutrivõtmega.
- Kasutaja peab ise tagama rindkere tõusuaparaadi, pistiku ja rakmete ühilduvuse ning kogu süsteemi tõrgeteta toimimise ning kasutaja vastutab täielikult kogu süsteemi ohutu kasutamise eest.
- Enne tegelikku kasutamist kinnitage ühilduvus ja toimimine turvalises kohas.

TÖÖKOHA KASUTAMINE

- Juhised ja illustratsioonid viitavad konkreetselt CMC SkySaddle™ (CMC osa nr 202690), mida müüakse eraldi.
- Lõdvendage tööistme ühendusrihmad täies ulatuses, vt luku kasutusjuhendit.
- Kinnitage tööiste valja külge tööiste silmuste külge. Need aasad on ette nähtud üksnes kasutamiseks koos tööistmega. Kasutaja vastutab sobivate ühenduste valimise eest.
- Reguleerige tööistme ühendusrihmad isikliku mugavuse ja sobivuse järgi.
- Enne tegelikku kasutamist kinnitage ühilduvus ja toimimine turvalises kohas.
- Töökoha, pistmike ja rakmete ühilduvuse ning kogu süsteemi tõrgeteta toimimise peab tagama kasutaja ning kasutaja vastutab üldise ohutu kasutamise eest.

LANYARD ÜHENDUS

Kui Y-tüüpi paelasid kasutatakse koos energianeelduriga, ei pruugi energianeeldur korralikult toimida, kui paela üks haru on ühendatud kinnituspunktiga ja teine haru rakmete koormust kandva osaga. Seetõttu on soovitatav teine haru kinnitada rakmete külge paelade parkimislõngade abil.

7. SEADMETE ARVESTUS

Isikukaitsevahendite kontrolli vormide uusim versioon on leitav aadressil cmcpro.com. Registreerige oma isikukaitsevahendite kontrolli tulemused nende veebipõhiste dokumentide abil.

8. TÄIENDAV TEAVE

Hoiatusi ja juhiseid tuleb lugeda ja järgida

VASTAVUSDEKLARATSIOON

CMC Rescue, Inc. kinnitab, et käesolev toode vastab olulistele nõuetele ja ELi isikukaitsevahendeid käsitlevate määruste asjakohastele sätetele. Vastavusdeklaratsiooni originaali saab alla laadida järgmisest veebisaidist: cmcpro.com.

FI

VAROITUS

Toiminta, johon liittyy näiden laitteiden käyttöä, on luonnostaan vaarallista. Tämän tuotteen käyttäminen edellyttää erityistietämystä ja -koulutusta. Olet vastuussa omista toimistasi ja päätöksistäsi. Ennen kuin käytät tätä laitetta, sinun on:

- Lue ja ymmärrä nämä käyttöohjeet ja varoitukset.
- Tutustu sen ominaisuuksiin ja rajoituksiin.
- Oltava pätevä henkilö ja/tai saatava erityiskoulutusta sen asianmukaiseen käyttöön tai oltava koulutetun tai muuten pätevän henkilön suorassa valvonnassa.
- Ymmärtää ja hyväksyä riskit.

NÄIDEN VAROITUSTEN NOUDATTAMATTA JÄTTÄMINEN VOI JOHTAA VAKAVAAN LOUKKAANTUMISEEN TAI KUOLEMAAN.

Löydät tämän käsikirjan uusimman version osoitteesta cmcpro.com

1. JÄLJITETTÄVYYS JA MERKINNÄT

(A) CE-merkintä ja tuotannonvalvontaa suorittavan ilmoitetun laitoksen numero: (B) Vertailustandardit ja kiinnityskohtien tunnistetiedot (C) Lue ohjeet huolellisesti ennen käyttöä (D) Kuvaus kuormansiirtosolkien ja säätölaitteiden kiinnittämisestä ja kiinnittämisestä (E) Valmistuksen peitelappu, valmistaja (F) Käyttäjän tunnistetiedot (G) Tarkastustarra (H) Tarra, joka sisältää; mallin tunnistetiedot: Valmistuspäivämäärä; Valmistuserä; Mitoitustiedot; Katso kohta 6, Suurin sallittu kuormitus; Katso kohta 2; Materiaaliitiedot (I) "A" kiinnityspisteet, (J) "R" -merkki Kiinnityspisteet

2. SOVELTAMISALA

Nämä henkilönsuojaimet on suunniteltu suojaamaan ja ehkäisemään putoamisia korkealta, kun niitä käytetään näissä ohjeissa kuvattujen standardien ja menettelyjen mukaisesti.

- EN 361:2002:n mukainen putoamissuojausvaljaat.
- EN 358:2018 mukainen työasento- ja/tai turvavyö.
- EN 813:2024 -standardin mukainen istumavaljaat.

Valjaiden kuormitusluokitus

- EN 358:2018 & EN 813:2024: 150 kg.
- EN 361:2002: 150 kg (käyttäjän varusteet mukaan lukien). Jos kuormitus on yli 100 kg, vaaditaan tämän enimmäiskuorman mukainen putoamissuojausjärjestelmä (esim. EN 355:n mukainen energianvaimennin).

Henkilönsuojain soveltuu käytettäväksi lämpötila-alueella -40°C - +80°C. Sitä ei saa käyttää rajoitustensa ulkopuolella tai muuhun kuin siihen tarkoitukseen, johon se on tarkoitettu. Yleisesti ottaen tätä tuotetta on pidettävä henkilökohtaisena käyttöesineenä.

VASTUU

Tämän laitteen käyttöön liittyvät toimet ovat luonnostaan vaarallisia. Käyttäjä kantaa kaikki riskit ja vastuut kaikista vahingoista, loukkaantumisista tai kuolemista, jotka voivat tapahtua tämän laitteen virheellisen käytön aikana tai sen jälkeen. Jälleenmyyjän on annettava tämä asiakirja käyttäjälle kyseisen maan kielellä, ja se on säilytettävä laitteen mukana sen käytön aikana. Noudata asiaankuuluvia kansallisia määräyksiä.

Näissä ohjeissa selitetään laitteesi oikea käyttö. Varoitussymboleilla ilmoitetaan joistakin laitteen käyttöön liittyvistä mahdollisista vaaroista, mutta niitä kaikkia on mahdotonta kuvata. Olet itse vastuussa siitä, että otat huomioon jokaisen varoituksen ja käytät laitettasi oikein. Laitteen väärinkäyttö aiheuttaa lisävaaroja. Ota yhteyttä CMC:hen, jos sinulla on kysyttävää tai vaikeuksia näiden ohjeiden ymmärtämisessä. Tarkista cmcpro.com-sivustolta päivitykset ja lisätiedot.

Ennen kuin käytät tätä laitetta, sinun on:

- Lue ja ymmärrä nämä ohjeet ja varoitukset.
- Hanki erityiskoulutusta ja pätevyyttä sen asianmukaiseen käyttöön.
- Tutustu sen ominaisuuksiin ja rajoituksiin.
- Ymmärtää ja hyväksyä riskit.
- Laitteen käytön aikana mahdollisesti ilmeneviä hätätilanteita varten on laadittava pelastussuunnitelma.
- Sinun on oltava lääketieteellisesti sopiva korkealla tapahtuvaan toimintaan ja pystyttävä hallitsemaan omat turvallisuus- ja hätätilanteesi.
- Tarkista laitteet ennen käyttöä ja käytön jälkeen.

VAROITUS: Käyttäjän on varmistettava, että pelastautuminen voi tapahtua välittömästi, turvallisesti ja tehokkaasti, jos henkilö putoaa henkilönsuojajärjestelmään. Liikkumaton riippuminen valjaissa voi aiheuttaa vakavia vammoja ja kuoleman. Vältä roikkumista valjaissa ilman tukea pitkiä aikoja.

3. NIMIKKEET

(1) Lanyardin pysäköintilenkit (2) Olkahihnan säätösolki (3) Olkahihnan pikavapautussolki (vaihtelee mallin mukaan) (4) Hihnojen joustavat kiinnikkeet (useita paikkoja) (5) Rintalastan kiinnityspiste ("A"-merkintä) (6) Rintahihnan nousukappaleen paikka (nousukappaleen paketti myydään erikseen) (7) Vatsanpuoleinen kiinnityspiste (8) Sivutyö-(9) Vyötäröhihnojen säätösoljet (10) Työistuimen kiinnitysmukat (työistuin myydään erikseen) (11) Jalkahihnojen pikakiinnityssoljet (vaihtelee malleittain) (12) Jalkalenkit (13) Selkäpuolen kiinnityskohta ("A"-merkintä) (14) Takahihnan säätösolki (15) Putoamisen pysäyttämisen merkkivalo (15) Putoamisen eston merkkivalo (16) Työkalun kannattimen kiinnityskohta (työkalun kannatin myydään erikseen) (17) Takimatkustajan kiinnityskohta ("R"-merkintä) (18) Varustesilmukat (10 kg max, vaihtelee mallin mukaan) (19) Säärilenkkien lenkkihihnan säätösoljet (20) Työkalusilmukat (max. 10 kg) (21) Lisävarusteiden kiinnityspisteet (max. 10 kg)

4. TARKASTUS, TARKISTETTAVAT KOHDAT

TARKASTUS

On erittäin tärkeää tarkastaa laitteet säännöllisesti; käyttäjien turvallisuus riippuu laitteiden eheydestä ja kestävyydestä. Laitteet on tarkastettava perusteellisesti ennen käyttöönottoa sekä ennen ja jälkeen jokaisen käytön. Lisäksi CMC suosittelee, että pätevä henkilö suorittaa yksityiskohtaisen määräaikaistarkastuksen vähintään 12 kuukauden välein paikallisten määräysten ja käyttöolosuhteiden mukaan. Noudata tarkastusmenettelyjä, jotka ovat saatavilla osoitteessa cmcpro.com. Kirjaa tulokset PPE-tarkastuslomakkeeseen. Jos valjaat eivät läpäise tarkastusta, ne on poistettava käytöstä ja merkittävä vastaavasti tai tuhottava käytön estämiseksi.

ELINIKÄ / ELÄKKEELLE SIIRTYMINEN

Laitteen käyttöikä on 10 vuotta tuotteen etiketissä mainitusta valmistuspäivästä. Eläkeikä riippuu myös käyttöolosuhteista, käyttöasteesta ja ympäristöolosuhteista. Suojaa teräviltä reunoilta, avotulelta, säärimmäisiltä lämpötiloilta, UV-säteiltä, kemikaaleilta, öljyiltä, kosteudelta ja mekaaniselta rasitukselta. Kuorman putoaminen tai muu poikkeuksellinen tapahtuma voi johtaa käytöstä poistumiseen yhden käyttökerran jälkeen. Kaikki huolenaiheet sen eheydestä ovat syy poistua käytöstä. Jos valjaat on poistettava käytöstä, ne on poistettava käytöstä ja merkittävä vastaavasti tai tuhottava, jotta niitä ei enää käytetä.

Laite on poistettava käytöstä, kun:

- Se on saavuttanut 10 vuoden ikärajan.
- Siihen on kohdistunut merkittävä tapahtuma (putoaminen, iskukuormitus jne.).
- Se on altistunut äärimmäisille olosuhteille (terävät reunat, korkeat lämpötilat, syövyttävä ympäristö jne.) tai saastunut (kemikaalit jne.).
- Se ei läpäise tarkastusta tai sen luotettavuudesta on epäilyjä.
- Sen käyttöhistoria on epävarma.
- Kun se vanhentuu lainsäädännön, standardien, tekniikan tai yhteensopivuuden muutosten vuoksi.
- Yleensä jos on epäilyksiä sen turvallisesta käytöstä.

ENNEN JOKAISTA KÄYTTÖÄ

- Tarkista valjaat kulumisen merkkien varalta, mukaan lukien rakenteelliset ompeleet.
- Tarkasta hihnat vaurioiden varalta ja laitteisto halkeamien varalta.
- Tarkista, että säätösoljet on kierretty oikein ja että ne toimivat oikein.
- Varmista, että tuotteen merkinnät/merkinnät ovat luettavissa.
- Tarkasta ennen valjaiden käyttöä selkäpuolen kiinnitypisteen läheisyydessä sijaitseva putoamisen eston merkkivalo. Jos putoamisen pysäytysilmaisin on vaurioitunut tai siinä on merkkejä siitä, että se on otettu käyttöön, poista valjaat välittömästi käytöstä.
- Suorita ripustustesti turvallisessa paikassa varmistaaksesi, että valjaat ovat oikean kokoiset, että niissä on riittävä säätövara ja että niiden mukavuustaso on hyväksyttävä aiottua käyttöä varten.

KÄYTÖN AIKANA

Jatkuvasti:

- Tarkkaile valjaiden kuntoa ja säädettävien solkien asentoa ja varmista, että ne pysyvät tukevasti kiinni.
- Tarkista kiinnityspisteiden ja järjestelmän muiden laitteiden liitäntöjen kunto.
- Arvioi ympäristöolosuhteet. Kostea tai jäinen ympäristö voi muuttaa tuotteen käyttäytymistä.

KULJETUS, HUOLTO, VARASTOINTI JA KULJETUS

- Säilytys - Säilytä viileässä, kuivassa ja pimeässä paikassa. Vältä kemikaaleja, kosteutta ja suoraa auringonvaloa. Säilytä ilman mekaanista rasitusta, joka johtuu jumiutumisesta, paineesta tai jännityksestä.
- Kuljetus - Säilytä suojassa suoralta auringonvalolta, kemikaaleilta, lialta ja mekaanisilta vaurioilta. Tähän tarkoitukseen on käytettävä suojapussia tai -astiaa.
- Puhdistus - Pese likaantuneet tuotteet puhtaalla lämpimällä vedellä. Huuhtele hyvin. Kuivaa luonnollisesti huoneenlämmössä 10° C - 30° C, vältä suoraa auringonvaloa, älä koskaan käytä kuivausrumpua tai suoraa lämpöä. Älä käytä painepesuria. Tarvittaessa metalliosien saranat voidaan voidella puhdistuksen jälkeen.
- Tärkeimmät materiaalit - hihnat: polyesteri, säätösoljet: teräs, kiinnityspisteet: alumiini.

VAROITUS: Näiden ohjeiden noudattamatta jättäminen voi vaarantaa hengen.

TAKUU & KORJAUKSET

Jos CMC-tuotteessasi on valmistuksesta tai materiaaleista johtuva vika, ota yhteyttä CMC:n asiakastukeen osoitteessa info@cmcpro.com takuutietoja ja -palvelua varten.

CMC:n takuu ei kata vahinkoja, jotka johtuvat vääränlaisesta hoidosta, epäasianmukaisesta käytöstä, muutoksista ja modifikaatioista, tapaturmaisista vahingoista tai materiaalin luonnollisesta hajoamisesta pitkäaikaisen käytön ja ajan kuluessa.

Laitteeseen ei saa tehdä minkäänlaisia muutoksia tai muutoksia lisäosien kiinnittämiseksi ilman valmistajan kirjallista suositusta. Jos alkuperäisiä osia muutetaan tai poistetaan

tuotteesta, sen turvallisuusnäkökohdat voivat heikentyä.

Valmistajan on suoritettava kaikki korjaustyöt. Kaikki muut työt tai muutokset mitätöivät takuun ja vapauttavat CMC:n kaikesta valmistajan vastuusta.

5. YHTEENSOPIVUUS

Tämän valjaan kanssa käytettävien laitteiden on täytettävä lainkäyttöalueesi ja/tai maasi viranomaisvaatimukset. Varmista, että tämä tuote on yhteensopiva järjestelmän muiden laitteiden kanssa ja että sen aiotut käyttökohteet täyttävät nykyiset standardit. Käytä vain EN 362 -liittimiä järjestelmän komponenttien liittämiseen valjaisiin. Henkilökohtaisten putoamissuojausjärjestelmien on noudatettava standardin EN 363 vaatimuksia.

Kun putoamisenestojärjestelmiä käytetään EN 361:n mukaisina kokovartalovaljaina, ne voidaan yhdistää EN 355:n mukaisiin energianvaimentimiin, EN 360:n mukaisiin sisäänvedettäviin putoamisenestolaitteisiin, EN 353-1/2:een, EN 354:n mukaisiin köysiin tai muihin EN 363:ssa kuvattuihin järjestelmiin. Kun käytetään EN 813 ja EN 358 -standardien mukaisesti turvajärjestelmiä, jotka on tarkoitettu korkealla työskentelyyn, työskentelyn paikannukseen, köysiin pääsyyn tai muuhun korkealla työskentelyyn, henkilönsuojaimet, joita ei ole tarkoitettu putoamisen pysäyttämiseen, voidaan yhdistää EN 354- tai EN 358 -köysiin, EN 12841 -köysien säätölaitteisiin jne.

Kun tätä tuotetta yhdistetään muihin laitteisiin ja/tai käytetään tätä tuotetta pelastus-/pysäytysjärjestelmässä, käyttäjien on ymmärrettävä kaikkien osien ohjeet ennen käyttöä ja noudatettava niitä, jotta varmistetaan, että näiden osien turvallisuusnäkökohdat eivät häiritse toisiaan. Tätä tuotetta saa käyttää vain yhdessä CE-symbolilla varustettujen, korkealta putoamiselta suojaavien henkilönsuojainten kanssa.

Kiinnittämiseen käytettävät kiinnityspisteet on suunniteltava siten, että henkilönsuojainta kiinnitettäessä ei pääse tapahtumaan sellaisia vaikutuksia, jotka heikentävät sen eheyttä tai aiheuttavat vahinkoa käytön aikana. Terävät reunat, harjanteet ja murskautuminen voivat vakavasti heikentää eheyttä. Kiinnityskohdat on tarvittaessa peitettävä sopivilla suojuksilla. Kiinnityspisteen ja kiinnitysjärjestelmän on kestettävä odotettavissa olevat kuormitukset pahimmassa tapauksessa. Vaikka käytettäisiin iskunvaimentimia (EN 355:n mukaisesti), ankkuripisteet olisi suunniteltava vähintään 12 kN:n tartuntavoimille ja niiden olisi täytettävä EN 795:n vaatimukset.

VAROITUS: Muiden laitteiden yhdistäminen tämän tuotteen kanssa voi aiheuttaa vaaraa ja heikentää laitteen toimivuutta. Käyttäjä ottaa kaiken vastuun tämän tuotteen tai lisättyjen komponenttien epätyypillisestä käytöstä.

PUTOAMISVALJAAT EN 361:2002

Valjaiden liittäminen standardin EN 363 mukaiseen pelastus- tai putoamisenestojärjestelmään tapahtuu putoamiseneston kiinnityspisteessä (merkitty valjaissa olevalla "A"-merkinnällä), käytä vain standardin EN 362 mukaisia karabiiniraudat.

Putoamisenestojärjestelmien kiinnityspisteet olisi valittava siten, että ne minimoivat putoamismahdollisuuden ja putoamisetäisyyden. Vältä suuria kuormia ja heiluvia putoamisia asettamalla kiinnityspisteet mahdollisimman pystysuoraan käyttäjän yläpuolelle. Kiinnityspiste on suunniteltava siten, että henkilönsuojainta kiinnitettäessä ei voi esiintyä vaikutuksia, jotka heikentävät sen eheyttä tai aiheuttavat vaurioita käytön aikana. Terävät reunat, harjanteet ja murskautuminen voivat vakavasti heikentää eheyttä.

Kun köyttä käytetään osana putoamisenestojärjestelmää, köyden kokonaispituus iskunvaimentimet ja liitososat mukaan lukien ei saa ylittää 2,0 metriä. Köysi/kiinnityslaite kiinnityspisteestä kiinnitettyyn käyttäjään on aina pidettävä mahdollisimman kireänä.

Ennen jokaista putoamisenestojärjestelmän käyttökertaa on varmistettava, että käyttäjän alapuolella olevalla työskentelyalueella on riittävästi vapaata tilaa, jotta putoamistilanteessa ei tapahdu törmäystä maahan tai muuhun putoamisreitillä olevaan esteeseen.

VAROITUS: Putoamisenestojärjestelmän kanssa saa käyttää vain EN 361 -standardin mukaisia kokovartalovaljaita.

ISTU VALJAAT EN 813:2024

Tarkoitettu köyden ja työskentelyasennon etenemiseen. Käytä ventraalista kiinnityskohtaa laskeutumisköyden, paikannusköysien tai etenemisköysien kiinnittämiseen. Tämä kiinnityskohta ei sovellu putoamisen pysäyttämiseen.

TURVAVYÖ KIINNITYKSEEN JA TYÖASENTOON EN 358:2018

Käytä aina kahta sivukiinnityspistettä yhdessä yhdistämällä ne paikannusnarulla, jotta vyötäröhihna tukee mukavasti. Työasentovaljaiden liitosköysi on pidettävä opetettuna, kiinnitys- tai kiinnityspisteen on oltava vyötärön korkeudella tai sen yläpuolella.

Valjaat on varustettu takaosan vyötärövyön matkaremontin silmukalla (merkitty valjaissa olevalla "R"-merkinnällä). Tämä vyötärön takaosan kiinnityskohta on tarkoitettu ainoastaan turvajärjestelmän kiinnittämiseen, jotta käyttäjä ei pääse alueelle, jossa putoaminen on mahdollista. Nämä kiinnityspisteet eivät sovellu putoamisen estämiseen.

Työn paikannushihnaa ei saa käyttää, jos on olemassa ennakoitavissa oleva vaara, että käyttäjä joutuu riippumaan tai altistuu hihnan tahattomalle kireydelle. Käyttäjää työasennossa tukevien laitteiden täydentämiseksi saatetaan tarvita varmistus- tai putoamisenestojärjestelmä.

6. KORVIKKEEN KÄYTTÖ

VALJAIDEN PUKEMINEN JA SÄÄTÄMINEN

- Pue valjaat niin, että kaikki hihnat ovat löysällä. Suorita sivuttaissyöttö avattuun vyötäröhihnaan ja avattuihin reisilenkkeihin. Aseta olkavarret olkapäiden yli.
- Kiinnitä pikaliittimen soljet jalkojen silmukoihin ja olkahihnoihin (jos on).
- Aseta vyötärövyö ja vatsan kiinnitys vyötärölinjan yläpuolelle ja kiristä vyötärövyö.
- Aseta selän kiinnityspiste olkavarsien tasalle ja säädä selkähihna.
- Aseta rintalastan kiinnityskohta mahdollisimman korkealle ja säädä olkahihnat.
- Kiristä takajalkahihnat, tämä on erityisen tärkeää, jos käytät selkäpistettä.
- Aseta jalkasilmukat pehmusteineen jalkojen takaosaan ja sivuille. Kiristä jalkahihnat.
- Varmista ennen käyttöä, että kaikki hihnat ovat kireällä, säilytä ylimääräinen kangas joustavissa pidikkeissä ja kiinnitä kuorma rintalastan kiinnityspisteeseen ja varmista kaikkien D-renkaiden sijainti.

ERI SOLJETYYPPIEN KÄYTTÖ

- Löysääksesi säätösoljet käännä ne ylöspäin ja vedä niistä.
- Kiristääksesi säätösoljet vedä ulospäin menevästä hihnasta.
- Kun haluat sulkea pikaliittimen soljet, varmista, että molemmat siivet napsahtavat paikalleen äänekkäästi.
- Avaa pikaliittimen soljet pitämällä kiinni molemmista siivistä ja vetämällä soljet erilleen.
- Tarkasta säännöllisesti kaikki sulkimet ja säätöosat.
- Varo vieraita esineitä, jotka voivat haitata lukon toimintaa.

VALJAIDEN SOVITUSTESTI

- Suorita mukavuus- ja säädettävyystesti turvallisella alueella varmistaaksesi, että valjaat ovat oikean kokoiset, että niissä on riittävä säätövara ja että niiden käyttömukavuus on hyväksyttävä aiottuun käyttöön.
- Liikuta ja ripusta valjaita jokaisesta kiinnityspisteestä varusteidesi kanssa varmistaaksesi, että valjaat istuvat oikein, tarjoavat riittävän mukavuuden aiottuun käyttöön ja ovat optimaalisesti säädetty.

VENTRAALINEN KIINNITYSPAIKKA

- EN 813:2024 -standardin mukaisen vatsanpuoleisen kiinnityksen on oltava vyötärölinjan kohdalla tai sen yläpuolella.
- Varmista d-renkaan ja vyötärön pehmusteen oikea asento ennen muiden hihnojen säätämistä.

SELÄN KIINNITYSASENTO

- EN 361:2002 standardin selkäpuolen kiinnityspisteen on oltava olkapäiden suuntainen.
- Löysää tai kiristä takahihnan säätösolkea, jotta selkäkiinnitys saadaan oikeaan asentoon.

RINTALASTAN KIINNITYSASENTO

- Rintalastan kiinnityskohta EN 361:2002 olisi sijoitettava mahdollisimman korkealle.
- Löysää tai kiristä olkahihnoja ja jalkahihnoja oikeaan asentoon.

JALKOJEN SILMUKKA-ASENTO

- Varmista, että jalkasilmukan pehmuste on sijoitettu jalan ympärille.

LISÄSILMUKOIDEN KÄYTTÖ

- Kunkin pyydyslenkin, työkalulenkin ja lisävarusteiden kiinnityspisteen paino on rajoitettu 10 kg:aan.

RINTAKEHÄN NOUSUTELINEEN ASENTAMINEN

- Ohjeet ja kuvat viittaavat erityisesti ATOM Chest Ascender Kitiin (CMC part# 343500), joka myydään erikseen.
- Vedä olkahihnan hihnat ulos pidikkeistä ja säätösoljista.
- Vie Chest Ascender Loop -lenkki olkahihnojen yli keskikohtaan etupuolen D-renkaiden väliin.
- Työnnä rintatakaisimen silmukkahihna rintatakaisimen ylemmän silmukan läpi.
- Vie rinta-asentajan silmukkahihna rintarangan kiinnityspisteen takana ja alapuolella olevien kiinnityshihnojen yli ja alle.
- Kiinnitä ruuvilenkki ventraalisen D-renkaan jakaman verkkotunnelin läpi.
- Työnnä ruuvilenkki rintakehän nousulenkin läpi.
- Sulje ruuvilenkki käsin kiristämällä ja sitten puolen kierroksen verran jakoavaimella.
- Käyttäjän on varmistettava, että rintanousuteline on yhteensopiva liittimen ja valjaiden kanssa ja että koko järjestelmä toimii moitteettomasti, ja käyttäjä on täysin vastuussa turvallisesta kokonaiskäytöstä.
- Varmista yhteensopivuus ja toiminta turvallisessa paikassa ennen varsinaista käyttöä.

TYÖISTUIMEN KÄYTTÖ

- Ohjeet ja kuvat viittaavat erityisesti CMC SkySaddle™ (CMC osa # 202690), joka myydään erikseen.
- Löysää työistuimen kiinnityshihnat täysin, katso soljen käyttöohjeet.
- Kiinnitä työistuin valjaisiin työistuimen silmukoiden kohdalta. Nämä silmukat on tarkoitettu käytettäväksi yksinomaan työistuimen kanssa. Käyttäjä on vastuussa sopivien liittimien valinnasta.
- Säädä työistuimen kiinnityshihnat henkilökohtaisen mukavuuden ja istuvuuden mukaan.
- Varmista yhteensopivuus ja toiminta turvallisessa paikassa ennen varsinaista käyttöä.
- Käyttäjän on varmistettava työistuimen, liittimien ja valjaiden yhteensopivuus sekä koko järjestelmän moitteeton toiminta, ja käyttäjä on vastuussa turvallisesta kokonaiskäytöstä.

LANYARDIN LIITÄNTÄ

Jos Y-tyyppisiä köysiä käytetään yhdessä energianvaimentimen kanssa, energianvaimennin ei välttämättä toimi kunnolla, jos köyden toinen haara on kytketty kiinnityspisteeseen ja toinen haara valjaiden kantavaan osaan. Sen vuoksi on suositeltavaa kiinnittää toinen haara valjaisiin köyden pysäköintilenkkien avulla.

7. LAITETIEDOT

Löydät PPE-tarkastuslomakkeiden uusimman version osoitteesta cmcpro.com. Kirjaa PPE-tarkastustulokset näiden online-asiakirjojen avulla.

8. LISÄTIEDOT

Varoitukset ja ohjeet on luettava ja niitä on noudatettava

VAATIMUSTENMUKAISUUSVAKUUTUS

CMC Rescue, Inc. vakuuttaa, että tämä tuote on EU:n henkilösuojainsäädösten olennaisten vaatimusten ja asiaa koskevien säännösten mukainen. Alkuperäinen vaatimustenmukaisuusvakuutus on ladattavissa seuraavasta Internet-osoitteesta: cmcpro.com.

FR

AVERTISSEMENT

Les activités impliquant l'utilisation de cet équipement sont potentiellement dangereuses. Des connaissances et une formation particulière sont nécessaires pour utiliser ce produit. Vous êtes responsable de vos propres actions et décisions. Avant d'utiliser cet appareil, vous devez :

- Lire et comprendre les instructions et avertissements à destination de l'utilisateur.
- Vous familiariser avec ses capacités et ses limites.
- Être une personne compétente et/ou obtenir une formation spécifique concernant son utilisation appropriée, ou être sous la supervision directe d'une personne formée ou compétente.
- Comprendre et accepter les risques encourus.

LE NON-RESPECT DE L'UN OU L'AUTRE DE CES AVERTISSEMENTS PEUT ENTRAÎNER DES BLESSURES GRAVES OU LA MORT

Vous trouverez la dernière version de ce Manuel utilisateur sur le site: cmcpro.com

1. TRAÇABILITÉ &

MARQUAGES

(A) Marque CE et numéro de l'organisme notifié effectuant le contrôle de la production : (B) Normes de référence et identification des points d'attache (C) Lire attentivement le mode d'emploi avant utilisation (D) Description de la manière de fixer et d'arrimer les boucles de transmission de charge et les dispositifs de réglage (E) Étiquette de couverture de fabrication, fabricant (F) Identification de l'utilisateur (G) Étiquette d'inspection (H) Étiquette contenant : Identification du modèle : Date de fabrication ; lot de fabrication ; informations sur les dimensions ; voir section 6, charge maximale ; voir section 2 ; informations sur les matériaux (I) Points d'attache « A », (J) Etiquette « R » Points de retenue

2. CHAMP D'APPLICATION

Cet équipement de protection individuelle (EPI) est conçu pour la protection et la prévention des chutes d'une hauteur lorsqu'il est utilisé conformément aux normes et procédures décrites dans ces instructions.

- Harnais antichute selon EN 361:2002.
- Harnais permettant positionnement au travail et/ou la retenue selon EN 358:2018.
- Harnais cuissard selon la norme EN 813:2024.

Évaluation de la charge du harnais

- EN 358:2018 & EN 813:2024: 150 kg.
- EN 361:2002: 150 kg (y compris l'équipement de l'utilisateur). Pour les charges supérieures à 100 kg, un système de protection contre les chutes (p. ex. un absorbeur d'énergie EN 355) en conformité avec cette charge maximale est nécessaire.

Cet EPI est adapté pour une utilisation dans une plage de température allant de -40°C (-40°F) à +80°C (176°F). Il ne doit pas être utilisé en dehors de ses limites, ni à d'autres fins que celle pour laquelle il est destiné. Ce produit doit être considéré comme un équipement personnel.

RESPONSABILITÉS

Les activités impliquant l'utilisation de cet appareil sont intrinsèquement dangereuses. L'utilisateur doit assumer tous les risques et responsabilités pour tous dommages, blessures ou décès, qui peuvent se produire pendant ou après l'utilisation incorrecte de cet équipement. Ce document doit être fourni à l'utilisateur par le détaillant dans la langue du pays concerné et doit être conservé avec l'équipement pendant qu'il est utilisé. Respecter les réglementations nationales en vigueur.

Ces instructions expliquent l'utilisation correcte de votre équipement. Les symboles d'avertissement vous informent de certains dangers potentiels liés à l'utilisation de votre équipement, mais il est impossible de les décrire tous. Vous êtes responsable de l'application de chaque avertissement et de l'utilisation correcte de votre équipement. Toute utilisation abusive de cet équipement est potentiellement dangereuse. Prenez contact avec CMC si vous avez des questions ou de la difficulté à comprendre ces instructions. Via notre site : cmcpro.com consultez les mises à jour et les informations supplémentaires.

Avant d'utiliser cet équipement, vous devez :

- Lire et comprendre ces instructions et avertissements.
- Suivre une formation et acquérir des compétences spécifiques concernant son utilisation appropriée.
- Vous familiariser avec ses capacités et ses limites.
- Comprendre et accepter les risques encourus.
- Mettre en place un plan de sauvetage pour faire face aux situations d'urgence qui pourraient survenir lors de l'utilisation cet équipement
- Etre médicalement apte concernant les activités en hauteur et être capable de contrôler votre propre sécurité et situations d'urgence.
- Vérifier l'équipement avant et après l'utilisation.

AVERTISSEMENT : L'utilisateur doit s'assurer qu'en cas de chute dans son harnais ,que le sauvetage puisse avoir lieu immédiatement, en toute sécurité et efficacement. La suspension inerte dans un harnais peut causer des blessures graves et même la mort. Évitez de pendre sans soutien dans le harnais pendant une longue période de temps.

3. NOMENCLATURE

(1) Boucles de fixation destinées aux longes (2) Boucle d'ajustement de la sangle d'épaule (3) Boucle d'ajustement de la sangle d'épaule à libération rapide (varie selon le modèle) (4) Elastiques pour sangles excédentaires (emplacements multiples) (5) point d'ancrage Sternal (étiquette « A ») (6) Emplacement du bloqueur de poitrine (kit ascendant vendu séparément) (7) Point d'ancrage ventral (8) Points d'ancrage latéraux permettant le positionnement (varie selon le modèle) (9) Boucles d'ajustement pour les sangles ventrales (10) Boucles de raccordement de siège de travail (siège de travail vendu séparément) (11) Boucles d'ajustement des jambières à libération rapide (varie selon le modèle) (12) Jambières (13) Point d'ancrage dorsal (étiquette « A ») (14) Boucle d'ajustement pour sangle arrière (15) Indicateur d'arrêt de chute (16) Point de fixation du porte-outils (porte-outils vendu séparément) (17) Point de retenue arrière (étiquette « R ») (18) Porte matériel (10 kg maximum, varie selon le modèle) (19) Boucles d'ajustement pour la sangle de liaison des jambières (20) Porte matériel (10 kg max) (21) points de fixation accessoires (10 kg max)

4. INSPECTION, POINTS À VÉRIFIER

INSPECTION

Il est très important d'inspecter régulièrement l'équipement; la sécurité des utilisateurs dépend de l'intégrité et de la durabilité de l'équipement. L'équipement doit faire l'objet d'une inspection approfondie avant d'être mis en service ainsi qu'avant et après chaque utilisation. De plus, CMC recommande d'effectuer une inspection périodique détaillée, par une personne compétente, au moins tous les 12 mois, selon les règlements locaux actuels et les conditions d'utilisation. Suivez les procédures d'inspection disponibles sur le site : cmcpro.com. Enregistrez les résultats sur votre formulaire d'inspection EPI en annexe . Si le harnais ne passe pas l'inspection, il doit être mis hors service et marqué en conséquence ou détruit pour empêcher toute utilisation.

DURÉE DE VIE /DÉCLASSEMENT

L'équipement a une durée de vie de 10 ans à partir de la date de fabrication indiquée sur l'étiquette du produit. Le déclassement est en fonction des conditions d'exploitation, du niveau d'utilisation et des conditions environnementales. Protégez-vous contre arrêtes vives, les flammes , les températures extrêmes, les rayons UV, les produits chimiques, les huiles, l'humidité et le stress mécanique. Une chute ou une mauvaise utilisation peuvent mener à la retraite après une seule utilisation. Toute préoccupation au sujet de son utilisation sécuritaire est une cause de déclassement. Si le harnais doit être déclassé, il doit être mis hors service et marqué en conséquence ou détruit pour empêcher toute utilisation.

L'appareil doit être déclassé lorsque :

- Il a atteint la limite d'âge de 10 ans
- Il a été soumis à un événement majeur (chute, choc-charge,etc.)
- Il a été exposé à des environnements extrêmes(bords tranchants, températures élevées, environnement corrosif, etc.) ou contaminé (produits chimiques, etc.)
- Il ne parvient pas à passer l'inspection ou il ya des doutes sur sa fiabilité
- Il a un historique d'utilisation incertain
- Lorsqu'il devient obsolète en raison de modifications législatives, de normes, de techniques ou de compatibilité.
- En général, s'il ya un doute sur son état d'utilisation sécuritaire.

AVANT CHAQUE UTILISATION

- Vérifiez le harnais , soyez attentif aux signes d'usure, y compris les coutures structurelles.
- Inspectez les sangles afin de déceler des dommages ou une usure .
- Vérifiez que les sangles sont bien passées correctement dans les boucles d'ajustement et que les boucles fonctionnent correctement.
- Confirmez que l'étiquetage/marquage des produits est lisible.
- Avant d'utiliser le harnais, inspectez l'indicateur d'arrêt de chute situé à proximité du point d'attache dorsale. Si l'indicateur d'arrêt de chute est endommagé ou montre des signes de déploiement, retirez immédiatement le harnais du service.
- Effectuer la vérification de l'équipement par une personne compétente conformément aux procédures d'examen du fabricant avant et après utilisation (inspection périodique).
- Effectuez un essai de suspension dans un endroit sûr pour s'assurer que le harnais est de la bonne taille, qu'il a un réglage suffisant et qu'il est d'un niveau de confort acceptable pour l'utilisation prévue.

PENDANT L'UTILISATION

Continuellement:

- Surveillez l'état du harnais et la position des boucles réglables en vous assurant qu'elles restent solidement attachées.
- Vérifiez l'état des points de fixation et les connexions à d'autres équipements du système.
- Évaluer les conditions environnementales. Les environnements humides ou glacés peuvent modifier le comportement de l'équipement.

TRANSPORT, ENTRETIEN, STOCKAGE ET TRANSPORT

- Rangement - Conserver dans un endroit frais, sec et sombre. Évitez les produits chimiques, l'humidité et la lumière directe du soleil (UV). Rangez-les sans stress mécanique causé par l'enchevêtrement , la pression ou la tension.
- Transport - Éloignez-vous de la lumière directe du soleil, des produits chimiques, de la saleté et des dommages mécaniques. À cette fin, un sac de protection ou un contenant doit être utilisé.
- Nettoyage – Laver les produits souillés dans de l'eau chaude propre. Bien rincer. Séchez naturellement à température ambiante entre 10° C et 30° C, évitez la lumière directe du soleil, n'utilisez jamais une chaleur sèche ou directe. N'utilisez pas de nettoyeur haute pression. Au besoin, les charnières des pièces métalliques peuvent être lubrifiées après le nettoyage.
- Matériaux principaux - sangles : polyester, boucles d'ajustement : acier, points de fixation : aluminium.

AVERTISSEMENT : Le non-respect de ces instructions peut mettre la vie de l'utilisateur en danger.

GARANTIE & RÉPARATIONS

Si votre produit CMC a un défaut dû à la fabrication ou au matériaux utilisés , veuillez contacter le service clientèle de chez CMC info@cmcpro.com afin d'obtenir des renseignements et un service concernant la garantie.

La garantie de CMC ne couvre pas les dommages causés par des soins inadéquats, une utilisation inappropriée, une altération et des modifications, des dommages accidentels ou la dégradation naturelle du matériel pendant une utilisation intensive et prolongée dans le temps.

L'équipement ne doit en aucun cas être modifié ou altéré pour permettre la fixation de pièces supplémentaires sans la recommandation écrite du fabricant. Si les composants d'origine sont modifiés ou retirés du produit, la fiabilité du produit peut être compromise.

Tous les travaux de réparation doivent être effectués par le fabricant. Tous les autres travaux ou modifications annulent la garantie et libèrent CMC de toute responsabilité en tant que fabricant.

5. COMPATIBILITÉ

L'équipement utilisé avec ce harnais doit satisfaire aux exigences réglementaires de votre juridiction et/ou de votre pays. Vérifiez que ce produit est compatible avec les autres équipements du système et que ses applications prévues répondent aux normes actuelles. N'utilisez que des connecteurs EN 362 pour connecter les composants du système au harnais. Les systèmes personnels de protection contre les chutes doivent respecter les exigences de l'EN 363.

Lorsqu'ils sont utilisés comme harnais intégral selon la norm EN 361, les systèmes d'arrêt de chute peuvent être couplés à des absorbeurs d'énergie EN 355, à un arrêt de chute de type rétractable EN 360, à des sangles EN 353-1/2, à des sangles EN 354 ou à d'autres systèmes décrits dans l'EN 363. Lorsqu'il est utilisé selon EN 813 et EN 358 pour la retenue, le positionnement de travail, l'accès sur cordes ou d'autres travaux en hauteur, un EPI non destiné à l'arrêter des chutes peut être couplé avec des sangles EN 354 ou EN 358, EN12841 concernant les dispositifs de réglage de corde, etc.

Lorsque vous combinez ce produit avec d'autres équipements et/ou utilisez ce produit dans un système d'arrêt de sauvetage/chute, les utilisateurs doivent comprendre les instructions de tous les composants avant de les utiliser et s'y conformer pour s'assurer que les aspects de sécurité de ces articles n'interfèrent pas les uns avec les autres. Ce produit ne doit être utilisé qu'en relation avec des composants EPI portant le symbole CE pour se protéger contre les chutes de hauteur.

Les points d'ancrage utilisés pour vous sécuriser doivent être conçus de manière à ce que, lors de la fixation de l'EPI, aucun effet ne puisse se produire qui réduisent l'intégrité ou causent des dommages pendant l'utilisation. Les bords tranchants, les crêtes et le concassage peuvent sérieusement nuire à l'intégrité du matériel . Les différents composants d'un ancrage doivent être protégés , le cas échéant, à l'aide de protections appropriées. Le point d'ancrage et le système d'ancrage doivent être en mesure de résister aux charges prévues dans le pire des cas. Même lorsque vous utilisez des absorbeurs (selon la norme EN 355), les points d'ancrage doivent être conçus pour résister à des forces d'au moins 12 kN et répondre aux exigences de la norme EN 795.

AVERTISSEMENT: Le danger peut survenir et la fonctionnalité peut être compromise en combinant d'autres équipements avec ce produit. L'utilisateur assume toute responsabilité pour l'utilisation non standard de ce produit ou des composants ajoutés.

HARNAIS D'ANTI CHUTE EN 361:2002

La connexion d'un dispositif anti-chute au harnais (norme EN 363) doit se faire sur le point sternal ou le point dorsal (désigné par l'étiquette « A » sur le harnais), n'utilisez que des mousquetons conformes à la norme EN 362.

Afin de réduire au minimum le tirant d'air , les points d'ancrage doivent être choisis au dessus du point sternal ou du point dorsal. Afin que la force de choc soit acceptable et afin de ne pas avoir d'effet « pendule », les points d'ancrage doivent être placé le plus perpendiculairement par rapport à la zone de travaille.

Le point d'ancrage doit être conçu de telle sorte que, lors de la fixation de l'EPI, aucun effet ne peut se produire qui réduisent l'intégrité ou causent des dommages pendant l'utilisation. Les bords tranchants, les crêtes et le concassage peuvent sérieusement nuire à l'intégrité.

Lors de l'utilisation d'une longe dans le cadre d'un système d'arrêt de chute, la longueur totale maximale de la longe , y compris les amortisseurs et les composants de raccordement ne doit pas dépasser 2,0 m.

La longe reliant l'ancrage au harnais doit toujours être maintenu aussi tendue que possible.

Avant chaque utilisation d'un système anti-chute, il faut s'assurer qu'il y ait l'espace libre nécessaire sous l'utilisateur, de sorte qu'en cas de chute il ne puisse il y avoir de collision avec le sol ou tout autre obstacle (le tirant d'air doit être suffisant).

AVERTISSEMENT : Seul un harnais complet conforme à la norme EN 361 peut être utilisé avec un système d'arrêt de chute.

HARNAIS CUISSARD EN 813:2024

Destiné à la progression sur corde et le positionnement au travail. Utilisez le point d'ancrage ventral pour fixer un descendeur, positionner les sangles ou les longes de progression. Ce point d'ancrage ne convient pas pour des anti-chutes .

CEINTURE DE RETENUE ET POSITIONNEMENT DE TRAVAIL EN 358:2018

Utilisez toujours les deux points d'ancrage latéraux ensemble, en les reliant par une longe de positionnement, afin d'être confortablement soutenu par la ceinture. La longe de positionnement doit être tendue, le point d'ancrage doit être au niveau de la taille ou au-dessus.

Le harnais est équipé d'une boucle web de retenue de ceinture arrière (désignée par étiquette « R » sur le harnais). Ce point de fixation de ceinture arrière est conçu uniquement pour la fixation d'un système de retenue pour empêcher l'utilisateur d'entrer dans une zone où une chute est possible. Ces points d'attache ne conviennent pas pour arrêter une chute

Une courroie de positionnement de travail ne doit pas être utilisée s'il existe un risque prévisible que l'utilisateur soit suspendu ou exposé à des tensions involontaires sur la ceinture. Un système d'arrêt de recul ou de chute peut être nécessaire pour compléter l'équipement qui soutient l'utilisateur pour le positionnement du travail.

6. UTILISATION DU HARNAIS

ENFILAGE ET RÉGLAGE DU HARNAIS

- Détendez toutes les sangles et ouvrez les jambières. Commencez par la partie « cuissard » . Placez les bretelles sur les épaules.
- Fermez les boucles de connexion rapides des jambières et des bretelles (si elles sont présentes).
- Placez la ceinture ventrale et le point d'ancrage ventrale au-dessus de la taille, et serrez la ceinture.
- Ajustez la hauteur du point d'ancrage dorsal par rapport aux omoplates et ajustez la sangle arrière.
- Placez le point d'ancrage sternal aussi haut que possible et ajustez les bretelles.
- Serrez les sangles arrière des jambières , ceci est particulièrement important si vous utilisez le point dorsal.
- Placez les boucles de jambe avec le rembourrage le long du dos et du côté des jambes. Serrer les jambières .
- Avant utilisation, confirmez que toutes les sangles sont serrées, rangez l'excès de sangle grâce aux élastiques prévus à cet effet appliquez la charge sur le point d'attache sternal et confirmez la position de tous les anneaux D.

UTILISATION DE DIFFÉRENTS TYPES DE BOUCLES

- Pour desserrer les boucles re réglge, retournez-les et tirez-les.
- Pour serrer les boucles de réglage , tirez la sangle sortante.
- Pour fermer rapidement les boucles de fermeture, assurez-vous que les deux ailes se brisent en place avec un clic audible.
- Pour ouvrir rapidement les boucles de fermeture, maintenez les deux ailes et retirez les boucles.
- Vérifiez régulièrement toutes les fermetures et les éléments d'ajustement.
- Méfiez-vous des objets étrangers qui pourraient entraver le fonctionnement des boucles.

TEST D'AJUSTEMENT DU HARNAIS

- Effectuer un test de confort et de réglage dans une zone sécuritaire pour vous assurer que le harnais est de la bonne taille, qu'il a un ajustement suffisant et qu'il est d'un confort acceptable pour l'utilisation prévue.
- Déplacez-vous et accrochez-vous dans le harnais à partir de chaque point de fixation, avec votre équipement, pour vérifier que le harnais s'adapte correctement, fournit un confort adéquat pour l'utilisation prévue, et est ajusté de façon optimale.

POSITION D'ATTACHEMENT VENTRAL

- Le pont d'ancrage ventral (EN 813:2024) doit être au niveau ou au-dessus de la taille.
- Assurez-vous d'une position correcte du rembourrage de l'anneau D et de la taille avant d'ajuster d'autres sangles.

POSITION D'ANCRAGE DORSALE

- L'ancrage dorsal (EN 361:2002) doit être en ligne avec les épaules.
- Desserrez ou serrez la boucle d'ajustement de la sangle arrière pour positionner correctement l'ancrage dorsal.

POSITION D'ANCRAGE STERNAL

- Le point d'ancrage sternal (EN 361:2002) doit être placé aussi haut que possible.
- Desserrez ou serrez les bretelles et les jambières pour qu'ils se positionnent correctement.

POSITION DES JAMBIÈRES

- Assurez-vous que le rembourrage des jambières est positionné autour de la jambe.

UTILISATION DE BOUCLES ACCESSOIRES

- La résistance de chaque boucle destinée à sécuriser des accessoires , boucle d'outil et point de fixation accessoire est limitée à un poids de 10 kg.

INSTALLATION DU BLOQUEUR DE POITRINE

- Les instructions et illustrations se réfèrent spécifiquement au kit atom chest ascender (partie CMC# 343500), vendu séparément.
- Tirez la sangle d'épaule des gardiens et les boucles d'ajustement.
- Passez la boucle de fixation du bloqueur de poitrine au-dessus des bretelles du point sternal entre les anneaux avant de D.
- Insérez la sangle chest ascender loop dans l'œil supérieur du bloqueur de poitrine.
- Passez la boucle ascendante de coffre sangle au-dessus et sous les courroies de gardien qui sont derrière et au-dessous du point d'attachement sternal.
- Fixez le maillon rapide delta en passant les sangles utilisées par l'anneau ventral D.
- Insérez le maillon rapide dans l'emplacement inférieur du bloqueur de poitrine.
- Fermez le maillon rapide par serrage à la main, puis en appliquant un demi-tour avec une clé.
- La compatibilité du bloqueur de poitrine , avec le connecteur et le harnais, ainsi que le bon fonctionnement de l'ensemble du système, doit être assurée par l'utilisateur et l'utilisateur est entièrement responsable de l'utilisation globale sûre. Confirmez la compatibilité et la fonction dans un endroit sûr avant l'utilisation réelle.

UTILISATION D'UN SIÈGE DE TRAVAIL

- Les instructions et illustrations se réfèrent spécifiquement au CMC SkySaddle™ (partie CMC# 202690), vendu séparément.
- Desserrez pleinement les sangles de raccordement du siège de travail, reportez-vous aux instructions d'utilisation de la boucle.
- Fixez le siège de travail au harnais aux boucles des sièges de travail. Ces boucles sont exclusivement destinées à être utilisées dans le cadre d'un siège de travail. L'utilisateur est responsable de la sélection des connecteurs appropriés.
- Ajustez les sangles de raccordement du siège de travail pour plus de confort et d'ajustement personnels.
- Confirmez la compatibilité et la fonction dans un endroit sûr avant l'utilisation réelle.
- La compatibilité du siège de travail, des connecteurs et du harnais, ainsi que le bon fonctionnement de l'ensemble du système, doivent être assurées par l'utilisateur et l'utilisateur est responsable d'une utilisation globale sûre.

CONNEXION LANYARD

Si des longes de type Y sont utilisés conjointement avec un absorbeur d'énergie, l'absorbeur d'énergie peut ne pas fonctionner au cas où une des longes serait reliée au point de fixation et à la deuxième branche à une partie portante du harnais. Par conséquent, il est recommandé d'attacher la deuxième branche au harnais au moyen des boucles de fixation des longes.

7. DOSSIERS D'ÉQUIPEMENT

Trouvez la dernière version des formulaires d'inspection EPI sur le site www.cmcpro.com . Enregistrez les résultats de votre inspection EPI à l'aide de ces documents en ligne.

8. INFORMATIONS COMPLÉMENTAIRES

Les avis d'avertissement et les instructions doivent être lus et observés

DÉCLARATION DE CONFORMITÉ

CMC Rescue, Inc. déclare que cet article est conforme aux exigences essentielles et aux dispositions pertinentes du règlement de l'UE 2016/425. La Déclaration de conformité originale peut être téléchargée sur le site Web suivant : www.cmcpro.com

GA

RABHADH

Tá gníomhaíochtaí a bhaineann le húsáid an trealaimh seo contúirteach go bunúsach. Tá eolas agus oiliúint speisialta ag teastáil chun an táirge seo a úsáid. Tá tú freagrach as do chuid gníomhartha agus cinntí féin. Sula n-úsáideann tú an trealamh seo, ní mór duit:

- Léigh agus tuig na treoracha úsáideora agus na rabhaidh seo.
- Cuir tú féin ar an eolas faoina chumais agus a teorainneacha.
- A bheith ina dhuine inniúil agus/nó oiliúint shonrach a fháil maidir lena húsáid chuí nó a bheith faoi mhaoirseacht dhíreach duine oilte nó duine inniúil eile.
- Na rioscaí atá i gceist a thuiscint agus glacadh leo.

D'FHÉADFAÍODH GORTÚ TRÍ NÓ BÁS A THUR FAOI DEARA FAOI CHOINNE AR BITH DE NA RABHAIDH SEO.

Faigh an leagan is déanaí den Lámhleabhar seo ag cmcpro.com

1. INRIANAITHEACHT & MARCÁLACHA

(A) Marc CE agus uimhir an chomhlachta dá dtugtar fógra a sheolann an rialú táirgeachta: (B) Caighdeáin Tagartha agus aithint na bpointí ceangail (C) Léigh go cúramach na Treoracha roimh Úsáid (D) Cur síos ar conas búclaí tarchurtha ualaigh a cheangal agus a dhaingniú agus feistí coigeartaithe (E) Lipéad Clúdaigh Déantúsaíochta, Monaróir (F) Aitheantais Úsáideora (G) Lipéad Iniúchta (H) Lipéad ina bhfuil; Aitheantas an tSamhail: Dáta Déantúsaíochta; Go leor Déantúsaíochta; Eolas Sizing; Féach Cuid 6, Rátáil Ualach Uasta; Féach Roinn 2; Eolas Ábhair (I) Pointí ceangail "A", (J) Pointí srianta Lipéid "R".

2. RÉIME IARRATAIS

Tá an Trealamh Cosanta Pearsanta (PPE) seo deartha chun titim ó airde a chosaint agus a chosc nuair a úsáidtear é de réir na gcaighdeán agus na nósanna imeachta a bhfuil cur síos orthu sna treoracha seo.

- Úim Gabhála Tite de réir EN 361:2002.
- Suíomh Oibre agus/nó Crios Srianta de réir EN 358:2018.
- Suí Úim de réir EN 813:2024.

Rátáil Ualach Úim

- GA 358:2018 & GA 813:2024: 150 kg.
- EN 361:2002: 150 kg (lena n-áirítear trealamh an úsáideora). I gcás ualaí níos mó ná 100kg, tá gá le córas cosanta titime (eg ionsúire fuinnimh EN 355) a chomhlíonann an t-uasualach seo.

Tá an TCP oiriúnach le húsáid i raon teochta -40°C (-40°F) go +80°C (176°F). Ní úsáidfear é lasmuigh dá teorainneacha, ná chun aon chríche seachas an chríoch dá bhfuil sé beartaithe. Go ginearálta, ba cheart an táirge seo a mheas

mar mhír shaincheiste pearsanta.

FREAGRACHT

Tá gníomhaíochtaí a bhaineann le húsáid an fheiste seo contúirteach go bunúsach. Glacfaidh an t-úsáideoir gach riosca agus freagracht as aon damáiste, gortú nó bás a d'fhéadfadh tarlú le linn úsáid míchearr an trealaimh seo nó dá éis. Ní mór don mhiondíoltóir an doiciméad seo a sholáthar don úsáideoir i dteanga na tíre faoi seach agus ní mór é a choinneáil leis an trealamh fad a bhíonn sé in úsáid. Rialacháin náisiúnta iomchuí a urramú.

Míníonn na treoracha seo úsáid cheart do threalamh. Cuireann na siombailí rabhaidh in iúl duit faoi roinnt contúirtí féideartha a bhaineann le húsáid do threalamh, ach ní féidir cur síos a dhéanamh orthu go léir. Tá tú freagrach as aird a thabhairt ar gach rabhadh agus do threalamh a úsáid i gceart. Cruthóidh aon mhí-úsáid den trealamh seo contúirtí breise. Déan teagmháil le CMC má tá aon cheist agat nó má tá deacracht agat na treoracha seo a thuiscint. Seiceáil cmcpro.com le haghaidh nuashonruithe agus faisnéis bhreise.

Sula n-úsáideann tú an trealamh seo, ní mór duit:
- Léigh agus tuig na treoracha agus na rabhaidh seo.
- Oiliúint agus inniúlacht shonrach a fháil ina úsáid chuí.
- Cuir tú féin ar an eolas faoina chumais agus a teorainneacha.
- Na rioscaí atá i gceist a thuiscint agus glacadh leo.
- Bíodh plean tarrthála i bhfeidhm agat chun déileáil le haon éigeandálaí a d'fhéadfadh teacht chun cinn agus an gléas á úsáid.
- A bheith aclaí ó thaobh leighis le haghaidh gníomhaíochtaí ar airde agus in ann do shlándáil agus do chásanna éigeandála féin a rialú.
- Seiceáil trealamh roimh agus tar éis é a úsáid.

RABHADH: Ní mór don úsáideoir a chinntiú, i gcás titim isteach sa chóras TCP, gur féidir tarrtháil a dhéanamh láithreach, go sábháilte agus go héifeachtach. D'fhéadfadh gortú tromchúiseach agus bás a bheith mar thoradh ar fhionraí gan gluaiseacht i úim. Seachain crochadh gan tacaíocht sa úim ar feadh tréimhse fada ama.

3. AINMNEACHA

(1) Lúba phárceála lanyard (2) Búcla coigeartaithe strap ghualainn (3) Búcla coigeartaithe strap ghualainn a scaoiltear go tapa (athraíonn de réir an mhúnla) (4) Coimeádáin leaisteacha le haghaidh strapaí (súimh iolracha) (5) Pointe ceangail steral ("A" lipéad) (6) Suíomh ardaithe cliabhraigh (feiste ascender díolta ar leithligh) (7) Pointe ceangail ventral (8) Pointí ceangail taobh-shuíomh oibre (athraíonn de réir múnla) (9) Coigeartú búclaí le haghaidh strapaí coime (10) Lúba nasctha suíocháin oibre (suíochán oibre díolta ar leithligh) (11) Búclaí coigeartaithe strap cos a scaoiltear go tapa (athraíonn de réir an mhúnla) (12) Lúbanna coise (13) Pointe ceangail droma ("lipéad A") (14) Búcla coigeartaithe don strap cúil (15) Táscaire gabhála titime (16) Pointe ceangail impróra uirlisí (impróir uirlisí díolta ar leithligh) (17) Pointe srianta taistil cúil (lipéad R ("R")) (18) Lúbanna fearas (10 kg max, athraíonn de réir múnla) (19) Búclaí coigeartaithe le haghaidh strap nasc lúb cos (20) Lúb uirlisí (10 kg max) (21) Pointí ceangail cúlpháirtí (10 kg max)

4. CIGIREACHT, GNÉITHE LE FÍORÚ

CIGIREACHT

Tá sé an-tábhachtach an trealamh a iniúchadh go rialta; braitheann sábháilteacht úsáideoirí ar shláine agus marthanacht an trealaimh. Ba chóir trealamh a iniúchadh go críochnúil sula gcuirtear i seirbhís é agus roimh agus tar éis gach úsáide. Ina theannta sin, molann CMC iniúchadh tréimhsiúil mionsonraithe a dhéanamh, ag duine inniúil, gach 12 mhí ar a laghad ag brath ar na rialacháin áitiúla reatha agus na coinníollacha úsáide. Lean na nósanna imeachta iniúchta atá ar fáil ag cmcpro.com. Taifead na torthaí ar d'fhoirm iniúchta TCP. Má theipeann ar an gcóras úmacha a iniúchadh, ba cheart é a bhaint as seirbhís agus é a mharcáil dá réir nó a scriosadh chun úsáid bhreise a chosc.

SAOLRÉ / SCOR

Tá saolré 10 mbliana ag an trealamh ón dáta monaraithe a thaispeántar ar lipéad an táirge. Is feidhm de na coinníollacha oibriúchán, leibhéal úsáide, agus coinníollacha comhshaoil é scor freisin. Cosain ó imill ghéar, lasair oscailte, teochtaí foircneacha, gathanna UV, ceimiceáin, olaí, taise agus strus meicniúil. Féadfaidh ualach titime nó imeacht eisceachtúil eile éirí as scor tar éis aon úsáide amháin. Tá imní ar bith faoina ionracas ina chúis le scor. Más rud é go scoirfear den úmach, ba cheart é a thógáil as seirbhís agus é a mharcáil dá réir sin nó a scriosadh chun úsáid bhreise a chosc.

Ní mór gléas a scor nuair:
- Tá an teorainn aoise 10 mbliana sroichte aige.
- Bhí sé faoi réir ócáid mhór (titim, ualach turrainge etc.).
- Bhí sé faoi lé timpeallachtaí foircneacha (Imill ghéar, teochtaí arda, timpeallacht chreimneach etc.) nó tá sé truaillithe (ceimiceán etc.).
- Teipeann air chun pas a iniúchadh nó tá aon amhras faoi a iontaofacht.
- Tá stair úsáide éiginnte aige.
- Nuair a théann sé as feidhm mar gheall ar athruithe ar reachtaíocht, ar chaighdeáin, ar theicníc nó ar chomhoiriúnacht.
- Go ginearálta má tá aon amhras ann faoina riocht úsáide sábháilte.

ROIMH GACH ÚSÁID

- Seiceáil an úim le haghaidh comharthaí caithimh lena n-áirítear fuáil struchtúrach.
- Déan iniúchadh ar uigí le haghaidh damáiste agus crua-earraí le haghaidh scoilteanna.
- Fíoraigh go bhfuil na búclaí coigeartaithe snáithithe i gceart agus go bhfeidhmíonn siad i gceart.
- Deimhnigh go bhfuil lipéadú/marcanna an táirge inléite.
- Sula n-úsáideann tú an úim, déan iniúchadh ar an táscaire gabhála titime atá suite gar don phointe ceangail droma. Má dhéantar damáiste don táscaire gabhála titime, nó má léiríonn comharthaí go bhfuil sé á imscaradh, bain an leas as seirbhís láithreach.
- Déan tástáil fionraí in áit shábháilte lena chinntiú go bhfuil an úmach den mhéid ceart, go bhfuil dóthain coigeartaithe aige, agus go bhfuil sé ar leibhéal inghlactha compoird don úsáid atá beartaithe.

LE LINN ÚSÁIDE

Go leanúnach:
- Monatóireacht a dhéanamh ar riocht an úmacha, agus ar shuíomh na búclaí inchoigeartaithe ag cinntiú go bhfanann siad ceangailte go daingean.
- Seiceáil riocht na bpointí ceangail agus na naisc le trealamh eile sa chóras.
- Déan coinníollacha comhshaoil a mheas. Is féidir le timpeallachtaí taise nó oighreata iompar an táirge a athrú.

IOMPAR, COTHABHÁIL, STÓRÁIL & IOMPAR

- Stóráil - Stóráil in áit fhionnuar, tirim, dorcha. Seachain ceimiceáin, taise, agus solas díreach. Stóráil gan strus meicniúil de bharr jamming, brú, nó teannas.
- Iompar - Coinnigh ar shiúl ó sholas díreach na gréine, ceimiceáin, salachar agus damáiste meicniúil. Chun na críche seo, ba chóir mála cosanta nó coimeádán a úsáid.
- Glanadh – Nigh táirgí salacha in uisce te glan. Sruthlaigh go maith. Triomaigh go nádúrtha ag teocht an teaomra idir 10 ° C agus 30 ° C, seachain solas díreach, ná bain úsáid as triomadóir tumble nó teas díreach. Ná húsáid washer brú. Más gá, féadfar insí páirteanna miotail a lubricated tar éis a ghlanadh.
- Príomhábhair - strapaí: poileistear, búclaí coigeartaithe: cruach, pointí ceangail: alúmanam.

RABHADH: Má theipeann ort na treoracha seo a leanúint, d'fhéadfadh sé go gcuirfí beatha i mbaol.

BARÁNTAS & DEISIÚCHÁIN

Má tá locht ar do tháirge CMC mar gheall ar cheardaíocht nó ábhair, téigh i dteagmháil le Tacaíocht do Chustaiméirí CMC ag info@cmcpro.com chun faisnéis agus seirbhís bharánta a fháil.

Ní chumhdaíonn barántas CMC damáistí a dhéantar mar gheall ar chúram míchuí, úsáid mhíchuí, athruithe agus modhnuithe, damáiste de thaisme nó miondealú nádúrtha ábhair thar úsáid agus am sínte.

Níor cheart an trealamh a mhodhnú nó a athrú ar bhealach ar bith chun páirteanna breise a cheangal gan moladh i scríbhinn ón monaróir. Má dhéantar comhpháirteanna bunaidh a mhodhnú nó a bhaint den táirge, féadfar a ghnéithe sábháilteachta a shrianadh.

Is é an monaróir a dhéanfaidh an obair dheisiúcháin ar fad. Cuireann gach obair nó modhnú eile an bharántas ar neamhní agus scaoileann CMC ó gach dliteanas agus freagracht mar mhonaróir.

5. COMÓRTAIS

Caithfidh trealamh a úsáidtear leis an úmach seo ceanglais rialála i do dhlínse agus/nó i do thír a chomhlíonadh. Fíoraigh go bhfuil an táirge seo ag luí leis an trealamh eile sa chóras agus go gcomhlíonann a fheidhmchláir atá beartaithe na caighdeáin reatha. Ná húsáid ach nascóirí EN 362 chun comhpháirteanna an chórais a nascadh leis an úim. Cloífidh Córais Phearsanta um Chosaint Titim ceanglais EN 363.

Nuair a úsáidtear iad mar úmacha coirp iomlána EN 361, is féidir córais gabhála titime a chúpláil le hionsúire fuinnimh EN 355, gabhálaí titime de chineál EN 360 inghlactha, EN 353-1/2, lanyards EN 354 nó córais eile a bhfuil cur síos orthu in EN 363. Nuair a úsáidtear iad dá réir do EN 813 agus EN 358 maidir le srianadh, suíomh oibre, rochtain rópa nó obair eile ar airde, TCP nach bhfuil beartaithe le haghaidh gabháil titime is féidir é a chomhcheangal le lanyards EN 354 nó EN 358, feistí coigeartaithe rópa EN12841, etc.

Agus an táirge seo á chomhcheangal le trealamh eile agus/nó ag baint úsáide as an táirge seo i gcóras tarrthála/gabháil titime, ní mór d'úsáideoirí treoracha na gcomhpháirteanna go léir a thuiscint roimh úsáid agus cloí leo lena chinntiú nach gcuirfidh gnéithe sábháilteachta na n-earraí seo isteach ar a chéile. . Níor cheart an táirge seo a úsáid ach amháin i dtaca le comhpháirteanna TCP a bhfuil an comhartha CE orthu chun cosaint a dhéanamh ar thitim ó airde.

Ní mór pointí ancaire a úsáidtear chun tú a dhaingniú a dhearadh sa chaoi is nach féidir aon éifeachtaí tarlú, agus an TCP á shocrú, a laghdódh sláine nó a dhéanfadh damáiste le linn úsáide. Is féidir le himill ghéar, iomairí agus brúite dochar mór a dhéanamh ar shláine. Ba cheart comhpháirteanna ancaire a chlúdach, nuair is gá, ag baint úsáide as cosantóirí oiriúnacha. Caithfidh an pointe ancaire agus an córas ancaire a bheith in ann na hualaí ionchais a sheasamh sa chás is measa. Fiú agus maolaitheoirí turrainge á n-úsáid (de réir EN 355) ba cheart na pointí ancaire a dhearadh le haghaidh fórsaí gabhála de 12 kN ar a laghad, agus go gcomhlíonfadh siad ceanglais EN 795.

RABHADH: D'fhéadfadh contúirt teacht chun cinn agus d'fhéadfadh go gcuirfí isteach ar fheidhmiúlacht trí threalamh eile a chomhcheangal leis an táirge seo. Glacann an t-úsáideoir freagracht as úsáid neamhchaighdeánach an táirge seo nó comhpháirteanna breise.

ÚIM GABHÁLA TITE EN 361:2002

Déantar an úim a nascadh le córas tarrthála nó le córas gabhála titime de réir EN 363 ag an bpointe ceangail um ghabháil titime (arna ainmniú le lipéad "A" ar an úmach), bain úsáid as carabineíní amháin a chomhlíonann EN 362.

Ba cheart pointí ancaire do chórais gabhála titime a roghnú sa chaoi is go n-íoslaghdófar an poiteínseal titime agus an t-achar a d'fhéadfadh titim amach. Seachain ualaí arda agus titim luascadh trí phointí ancaire a shocrú chomh hingearach agus is féidir os cionn an úsáideora. Ní mór an pointe ancaire a dhearadh sa chaoi is nach féidir aon éifeachtaí tarlú, agus an TCP á shocrú, a laghdaíonn sláine nó a dhéanfadh damáiste le linn úsáide. Is féidir le himill ghéar, iomairí agus brúite dochar mór a dhéanamh ar shláine.

Nuair a bhíonn lanyard á úsáid mar chuid de chóras gabhála titim, níor cheart go mbeadh uasfhad iomlán an lanyard lena n-áirítear maolaitheoirí turrainge agus comhpháirteanna nasctha níos mó ná 2.0m. Ba cheart an lanyard / feiste ancaire ón bpointe ancaire go dtí an t-úsáideoir daingnithe a choinneáil chomh teann agus is féidir i gcónaí.

Roimh gach úsáid i gcóras gabhála titim, ní mór a chinntiú go bhfuil spás saor in aisce riachtanach sa limistéar oibre faoi bhun an úsáideora, ionas nach mbeidh aon imbhualadh leis an talamh nó le constaic eile sa chosán titim i gcás titim. .

RABHADH: Ní féidir ach leas a bhaint as cabhlach iomlán i gcomhréir le EN 361 le córas gabhála titime.

SUÍ ÚIM EN 813:2024

Tá sé beartaithe dul chun cinn ar rópa agus ar shuíomh oibre. Bain úsáid as an bpointe ceangail ventral chun descender a cheangal, lanyards suite, nó lanyards forchéimniú. Níl an pointe ceangail seo oiriúnach do ghabháil titim.

CRIOS LE HAGHAIDH SRIANADH AGUS SUÍMH OIBRE EN 358:2018

Bain úsáid as an dá phointe ceangail taobh le chéile i gcónaí, trí iad a nascadh le lanyard suite, ionas go mbeidh an crios waist ag tacú go compordach. Ní mór an lanyard ceangail le haghaidh úmacha suite oibre a mhúineadh a choinneáil, caithfidh an pointe ceangail nó ancaire a bheith ag leibhéal an choim nó os a chionn.

Tá lúb gréasáin srianta taistil crios coime cúil feistithe ag an úim (ainmnithe ag lipéad "R" ar an leas a bhaint as). Tá an pointe ceangail crios waist cúil seo deartha chun córas srianta a cheangal ach amháin chun cosc a chur ar an úsáideoir dul isteach i limistéar inar féidir titim. Níl na pointí ceangail seo oiriúnach do ghabháil titim.

Níor cheart crios suite oibre a úsáid má tá an baol ann go gcuirfí an t-úsáideoir ar fionraí nó go mbeadh sé faoi lé teannas neamhbheartaithe ar an gcreasa. D'fhéadfadh go mbeadh gá le córas gabhála cúltaca nó titime chun cur leis an trealamh a thacaíonn leis an úsáideoir le haghaidh suímh oibre.

6. ÚSÁID HARNESS

AG DHÉANAMH AGUS A CHOINNEÁIL AN HARNESS

- Don the Harness le gach strapaí scaoilte. Déan iontráil taobh isteach sa chrios waist oscailte agus lúba na ceathar oscailte. Cuir braces ghualainn ar fud na guaillí.
- Búclaí ceangail tapa slán ag na lúba cos agus straps ghualainn (más ann dóibh).
- Cuir an crios waist agus an ceangal ventral os cionn an waistline, agus níos doichte crios waist.
- Cuir leibhéal an phointe ceangail droma le lanna gualainn agus coigeartaigh an strap ar ais.
- Seas an pointe ceangail sternal chomh hard agus is féidir agus coigeartaigh straps ghualainn.
- Déan strapaí na gcosa cúil níos doichte, tá sé seo tábhachtach go háirithe má úsáideann tú an pointe droma.
- Cuir lúba na gcosa le stuáil feadh chúl agus taobh na gcos. Níos doichte straps cos.
- Sula n-úsáidtear é, deimhnigh go bhfuil na strapaí go léir daingean, cuir an barrachas gréasáin i gcoimeádáin leaisteacha agus cuir an t-ualach ar an bpointe ceangail sternal agus dearbhaigh suíomh na D-fáinní go léir.

ÚSÁID CINEÁLACHA ÉAGSÚLA BÚCLA

- Chun búclaí coigeartaithe a scaoileadh, smeach suas iad agus tarraing iad.
- Chun búclaí coigeartaithe a dhéanamh níos doichte, tarraing an uigí amach.
- Chun búclaí ceangail tapa a dhúnadh, cinntigh go bhfuil an dá sciathán snap i bhfeidhm le cliceáil inchloiste.
- Chun búclaí ceangail tapa a oscailt, coinnigh tú sa dá sciathán agus tarraing búclaí óna chéile.
- Seiceáil go rialta gach dúnadh agus eilimintí coigeartaithe.
- Seachain rudaí eachtracha a d'fhéadfadh bac a chur ar oibriú búcla.

TÁSTÁIL FEISTEAS ÚIM

- Déan tástáil chompord agus inchoigeartaithe i limistéar sábháilte chun a chinntiú go bhfuil an úmach den mhéid ceart, go bhfuil dóthain coigeartaithe aige agus go bhfuil sé compordach don úsáid atá beartaithe.
- Bog agus croch san úim ó gach pointe ceangail, le do threalamh, chun a fhíorú go n-oireann an úmach i gceart, go soláthraíonn sé compord leordhóthanach don úsáid atá beartaithe, agus go bhfuil sé coigeartaithe go barrmhaith.

SEASAMH IATÁN VENTRAL

- Ba cheart go mbeadh an ceangaltán ventral le EN 813:2024 ag an waistline nó os a chionn.
- Cinntigh suíomh ceart an fháinne d agus an stuáil coime sula ndéantar strapaí eile a choigeartú.

POST CEANGAL DROMA

- Ba cheart go mbeadh an ceangal droma do EN 361:2002 ar aon dul leis na guaillí.
- Scaoil nó níos doichte an búcla coigeartaithe don strap cúil chun ceangaltán droma a shuíomh i gceart.

POST CEANGALTÁN STERNAL

- Ba cheart an pointe ceangail sternal EN 361:2002 a chur chomh hard agus is féidir.
- Strapaí gualainn agus strapaí cos a scaoileadh nó a dhéanamh níos doichte chun iad a shuíomh i gceart.

SEASAMH LÚB COSA

- Cinntigh go bhfuil stuáil lúb na coise suite timpeall na coise.

ÚSÁID LÚB CÚLPHÁIRTÍ

- Tá gach lúb fearas, lúb uirlisí, agus pointe ceangail cúlpháirtí teoranta do mheáchan 10 kg.

SUITEÁIL CHEST ASCENDER

- Tagraíonn treoracha agus léaráidí go sonrach don ATOM Chest Ascender Kit (CMC uid # 343500), a dhíoltar ar leithligh.
- Tarraing uigí strap ghualainn amach as na coimeádaithe agus búclaí coigeartaithe.
- Pas an Lúb Ascender Cliabh thar na strapaí ghualainn go pointe lárnach idir D fáinní tosaigh.
- Cuir isteach an Lúb Cliabh Ascender uigí tríd an tsúil uachtair an sinsear cófra.
- Cuir uigí ar Lúb Ascender an Chest thar agus faoi na strapaí coimeádaí atá taobh thiar agus faoi bhun an phointe ceangail sternal.
- Ceangail an scriú nasc tríd an tollán gréasáin roinnte ag an fáinne D ventral.
- Cuir isteach an nasc scriú tríd an ascender cófra.
- Dún an nasc scriú le géarú láimhe agus ansin leath cas a chur i bhfeidhm le eochair.
- Ní mór don úsáideoir comhoiriúnacht an ascender cófra, leis an gcónascaire agus leis an leas a bhaint as, chomh maith le feidhmiú rianúil an chórais iomláin, agus tá an t-úsáideoir freagrach go hiomlán as úsáid iomlán sábháilte.
- Deimhnigh comhoiriúnacht agus feidhm in áit shábháilte roimh úsáid iarbhír.

AG ÚSÁID SUÍOCHÁN OIBRE

- Tagraíonn treoracha agus léaráidí go sonrach don CMC SkySaddle™ (CMC cuid # 202690), a dhíoltar ar leithligh.
- Scaoil na strapaí nasc suíocháin oibre go hiomlán, féach ar na treoracha úsáide búcla.
- Ceangail an suíochán oibre leis an úim ag na lúba suíocháin oibre. Tá na lúba seo beartaithe go heisiach le húsáid i dtaca le suíochán oibre. Tá an t-úsáideoir freagrach as nascóirí oiriúnacha a roghnú.
- Coigeartaigh na strapaí nasc suíocháin oibre le haghaidh chompord agus oiriúnach pearsanta.
- Deimhnigh comhoiriúnacht agus feidhm in áit shábháilte roimh úsáid iarbhír.
- Ní mór don úsáideoir comhoiriúnacht na suíochán oibre, na gcónascairí agus an leas a bhaint as, chomh maith le feidhmiú rianúil an chórais iomláin, agus tá an t-úsáideoir freagrach as úsáid iomlán sábháilte.

CEANGAL LANYARD

Má úsáidtear lanyards de chineál Y i gcomhar le hionsúire fuinnimh, ní fhéadfaidh an t-ionsúire fuinnimh feidhmiú i gceart má tá brainse amháin den lanyard ceangailte leis an bpointe ceangail agus an dara brainse le cuid ualachiompartha den úmacha. Dá bhrí sin, moltar an dara brainse a cheangal leis an leas a bhaint as trí lúba páirceála lanyard.

7. TAIFID TREALAMH

Faigh an leagan is déanaí de na foirmeacha iniúchta TCP ag cmcpro.com. Déan do thorthaí iniúchta TCP a thaifeadadh ag baint úsáide as na doiciméid ar líne seo.

8. EOLAS BREISE

Ní mór fógraí rabhaidh agus treoracha a léamh agus cloí leo

DEARBHÚ COMHRÉIREACHTA

Dearbhaíonn CMC Rescue, Inc. go bhfuil an t-alt seo i gcomhréir leis na buncheanglais agus le forálacha ábhartha rialacháin AE maidir le TCP. Is féidir an Dearbhú Comhréireachta bunaidh a íoslódáil ón suíomh seo a leanas ar an idirlíon: cmcpro.com.

HR

UPOZORENJE

Aktivnosti koje uključuju korištenje ove opreme same po sebi su opasne. Za korištenje ovog proizvoda potrebno je posebno znanje i obuka. Odgovorni ste za vlastite postupke i odluke. Prije korištenja ove opreme morate:

- Pročitajte i razumite ove korisničke upute i upozorenja.
- Upoznajte se s njegovim mogućnostima i ograničenjima.
- Budite kompetentna osoba i/ili prođite posebnu obuku za njegovu pravilnu upotrebu ili budite pod izravnim nadzorom obučene ili na drugi način kompetentne osobe.
- Shvatite i prihvatite uključene rizike.

NEOBRAZOVANJE NA BILO KOJE OD OVIH UPOZORENJA MOŽE ZA REZULTAT TEŠKE OZLJEDE ILI SMRT.

Pronađite najnoviju verziju ovog priručnika na cmcpro.com

1. SLJEDIVOST I OZNAKE

(A) CE oznaka i broj prijavljenog tijela koje provodi kontrolu proizvodnje: (B) Referentni standardi i identifikacija točaka pričvršćivanja (C) Pažljivo pročitajte upute prije uporabe (D) Opis kako pričvrstiti i osigurati kopče za prijenos opterećenja i uređaji za podešavanje (E) Poklopna oznaka proizvođača, Proizvođač (F) Identifikacija korisnika (G) Oznaka inspekcije (H) Oznaka koja sadrži; Identifikacija modela: Datum proizvodnje; Lot proizvodnje; Podaci o veličini; Pogledajte odjeljak 6, Maksimalno opterećenje; Vidi odjeljak 2; Podaci o materijalima (I) "A" točke pričvršćivanja, (J) "R" oznake ograničenja

2. PODRUČJE PRIMJENE

Ova osobna zaštitna oprema (PPE) dizajnirana je za zaštitu i sprječavanje padova s visine kada se koristi u skladu sa standardima i postupcima opisanim u ovim uputama.

- Pojas za zaštitu od pada prema EN 361:2002.
- Pojas za radno pozicioniranje i/ili vezivanje prema EN 358:2018.
- Pojas za sjedenje prema EN 813:2024.

Nosivost pojasa

- EN 358:2018 & EN 813:2024: 150 kg.
- EN 361:2002: 150 kg (uključujući opremu korisnika). Za opterećenja veća od 100 kg potreban je sustav zaštite od pada (npr. EN 355 apsorber energije) u skladu s ovim najvećim opterećenjem.

OZO je prikladan za upotrebu u temperaturnom rasponu od -40°C (-40°F) do +80°C (176°F). Ne smije se koristiti izvan svojih ograničenja ili u bilo koju drugu svrhu osim one za koju je namijenjen. Općenito, ovaj proizvod treba smatrati osobnim predmetom.

ODGOVORNOST

Aktivnosti koje uključuju korištenje ovog uređaja same po sebi su opasne. Korisnik će preuzeti sve rizike i odgovornosti za bilo kakvu štetu, ozljedu ili smrt, do kojih može doći tijekom ili nakon nepravilnog korištenja ove opreme. Prodavač mora korisniku dati ovaj dokument na jeziku dotične zemlje i mora se čuvati uz opremu dok je u uporabi. Pridržavajte se relevantnih nacionalnih propisa.

Ove upute objašnjavaju ispravnu uporabu vaše opreme. Simboli upozorenja informiraju vas o nekim potencijalnim opasnostima u vezi s uporabom vaše opreme, ali nemoguće ih je sve opisati. Vi ste odgovorni za poštovanje svakog upozorenja i ispravnu upotrebu vaše opreme. Svaka zlouporaba ove opreme stvorit će dodatne opasnosti. Kontaktirajte CMC ako imate pitanja ili poteškoća s razumijevanjem ovih uputa. Provjerite cmcpro.com za ažuriranja i dodatne informacije.

Prije korištenja ove opreme morate:

- Pročitajte i razumite ove upute i upozorenja.
- Steknite posebnu obuku i osposobite se za njegovu pravilnu upotrebu.
- Upoznajte se s njegovim mogućnostima i ograničenjima.
- Shvatite i prihvatite uključene rizike.
- Pripremite plan spašavanja za sve hitne slučajeve koji bi se mogli pojaviti tijekom korištenja uređaja.
- Budite zdravstveno sposobni za aktivnosti na visini i sposobni kontrolirati vlastitu sigurnost i hitne situacije.
- Provjerite opremu prije i nakon uporabe.

UPOZORENJE: Korisnik mora osigurati da se, u slučaju pada u OZO sustav, spašavanje može izvesti odmah, sigurno i učinkovito. Nepomično ovjes u pojasu može uzrokovati ozbiljne ozljede i smrt. Izbjegavajte vješanje bez oslonca na pojasu dulje vrijeme.

3. NOMENKLATURA

(1) Petlje za parkiranje uzice (2) Kopča za podešavanje naramenice (3) Kopča za podešavanje naramenice s brzim otpuštanjem (razlikuje se ovisno o modelu) (4) Elastični držači za naramenice (više lokacija) (5) Sternalna točka pričvršćivanja (oznaka "A") (6) Lokacija uzlaznog elementa na prsima (komplet uzlaznog elementa prodaje se zasebno) (7) Ventralna točka pričvršćivanja (8) Bočni dodatak za pozicioniranje na poslu točke (razlikuje se ovisno o modelu) (9) Kopče za podešavanje remena oko struka (10) Petlje za spajanje radnog sjedala (radno sjedalo prodaje se zasebno) (11) Kopče za podešavanje remena za noge s brzim otpuštanjem (ovisi o modelu) (12) Petlje za noge (13) Leđna točka pričvršćivanja (oznaka "A") (14) Kopča za podešavanje stražnjeg remena (15) Indikator zaustavljanja pada (16) Točka pričvršćivanja nosača alata (nosač alata prodaje se zasebno) (17) Stražnja točka za ograničenje putovanja (oznaka "R") (18) Petlje za zupčanike (maks. 10 kg, ovisi o modelu) (19) Kopče za prilagodbu remena za vezicu za noge (20) Petlje za alat (maks. 10 kg) (21) Točke za pričvršćivanje pribora (maks. 10 kg)

4. INSPEKCIJA, TOČKE ZA PROVJERU

INSPEKCIJA

Vrlo je važno redovito pregledavati opremu; sigurnost korisnika ovisi o cjelovitosti i trajnosti opreme. Opremu treba temeljito pregledati prije stavljanja u rad te prije i nakon svake uporabe. Osim toga, CMC preporučuje obavljanje detaljnog periodičnog pregleda, od strane kompetentne osobe, najmanje svakih 12 mjeseci, ovisno o trenutnim lokalnim propisima i uvjetima uporabe. Slijedite postupke inspekcije dostupne na cmcpro.com. Zabilježite rezultate na svom obrascu za pregled OZO. Ako sustav pojaseva ne prođe pregled, treba ga isključiti iz upotrebe i na odgovarajući način označiti ili uništiti kako bi se spriječila daljnja uporaba.

ŽIVOTNI VIJEK/UMIROVLJENJE

Oprema ima životni vijek od 10 godina od datuma proizvodnje navedenog na etiketi proizvoda. Povlačenje je također funkcija uvjeta rada, razine korištenja i uvjeta okoline. Zaštitite od oštrih rubova, otvorenog plamena, ekstremnih temperatura, UV zraka, kemikalija, ulja, vlage i mehaničkog opterećenja. Opterećenje od pada ili drugi izniman događaj može dovesti do povlačenja nakon jednokratne uporabe. Svaka zabrinutost oko njegovog integriteta razlog je za odlazak u mirovinu. Ako se pojas treba povući iz upotrebe, treba ga povući iz upotrebe i na odgovarajući način označiti ili uništiti kako bi se spriječila daljnja uporaba.

Uređaj se mora povući iz upotrebe kada:

- Doseglo je dobnu granicu od 10 godina.
- Bio je izložen velikom događaju (pad, udarno opterećenje itd.).
- Bio je izložen ekstremnim okruženjima (oštri rubovi, visoke temperature, korozivno okruženje itd.) ili je kontaminiran (kemikalijama itd.).
- Ne prolazi pregled ili postoje sumnje u njegovu pouzdanost.
- Ima nesigurnu povijest korištenja.
- Kada zastari zbog promjena u zakonodavstvu, standardima, tehnici ili kompatibilnosti.
- Općenito, ako postoji bilo kakva sumnja u njegovo stanje sigurne uporabe.

PRIJE SVAKE UPORABE

- Provjerite ima li na pojasu znakova istrošenosti, uključujući strukturne šavove.
- Provjerite ima li na tkanju oštećenja i na okovu na pukotinama.
- Provjerite imaju li kopče za prilagodbu ispravan navoj i ispravno funkcioniraju.
- Provjerite jesu li etikete/oznake proizvoda čitljive.
- Prije uporabe pojasa provjerite indikator zaustavljanja pada koji se nalazi u blizini ledne točke pričvršćivanja. Ako je indikator za zaustavljanje pada oštećen ili pokazuje znakove da se aktivirao, odmah uklonite pojas iz upotrebe.
- Provedite test ovjesa na sigurnom mjestu kako biste bili sigurni da je pojas ispravne veličine, dovoljno podešen i prihvatljive razine udobnosti za namjeravanu upotrebu.

TIJEKOM UPOTREBE

Kontinuirano:

- Pratite stanje pojasa i položaj podesivih kopči pazeći da ostanu dobro pričvršćene.
- Provjerite stanje točaka pričvršćivanja i veze s drugom opremom u sustavu.
- Ocijenite uvjete okoline. Vlažna ili ledena okolina može promijeniti ponašanje proizvoda.

NOŠENJE, ODRŽAVANJE, SKLADIŠTENJE I TRANSPORT

- Skladištenje - Čuvati na hladnom, suhom i tamnom mjestu. Izbjegavajte kemikalije, vlagu i izravnu sunčevu svjetlost. Čuvajte bez mehaničkog naprezanja uzrokovanog zaglavljivanjem, pritiskom ili napetošću.
- Prijevoz - Držite dalje od izravne sunčeve svjetlosti, kemikalija, prljavštine i mehaničkih oštećenja. U tu svrhu treba koristiti zaštitnu vrećicu ili spremnik.
- Čišćenje – Zaprljane proizvode operite čistom toplom vodom. Dobro isprati. Sušite prirodno na sobnoj temperaturi između 10°C i 30°C, izbjegavajte izravnu sunčevu svjetlost, nikada ne koristite sušilicu ili izravnu toplinu. Nemojte koristiti visokotlačni perač. Ako je potrebno, šarke metalnih dijelova mogu se podmazati nakon čišćenja.
- Osnovni materijali - trake: poliester, kopče za podešavanje: čelik, točke pričvršćivanja: aluminij.

UPOZORENJE: Nepoštivanje ovih uputa može ugroziti život.

JAMSTVO I POPRAVCI

Ako vaš CMC proizvod ima kvar zbog izrade ili materijala, kontaktirajte CMC korisničku podršku na info@cmcpro.com za informacije o jamstvu i servisu.

Jamstvo CMC-a ne pokriva štete uzrokovane neodgovarajućom brigom, nepravilnom uporabom, preinakama i preinakama, slučajnim oštećenjima ili prirodnim kvarom materijala tijekom dulje uporabe i vremena.

Oprema se ne smije ni na koji način modificirati ili mijenjati kako bi se omogućilo pričvršćivanje dodatnih dijelova bez pisane preporuke proizvođača. Ako se izvorne komponente modificiraju ili uklone s proizvoda, njegovi sigurnosni aspekti mogu biti ograničeni.

Sve popravke mora izvršiti proizvođač. Svi drugi radovi ili izmjene poništavaju jamstvo i oslobađaju CMC od svake odgovornosti i odgovornosti kao proizvođača.

5. KOMPATIBILNOST

Oprema koja se koristi s ovim pojasom mora ispunjavati zakonske zahtjeve u vašoj jurisdikciji i/ili zemlji. Provjerite je li ovaj proizvod kompatibilan s ostalom opremom u sustavu i zadovoljavaju li njegove predviđene primjene trenutne standarde. Koristite samo EN 362 konektore za spajanje komponenti sustava na kabelski svežanj. Sustavi za osobnu zaštitu od pada moraju slijediti zahtjeve EN 363.

Kada se koriste kao pojasevi za cijelo tijelo EN 361, sustavi za zaustavljanje pada mogu se spojiti s EN 355 apsorberima energije, EN 360 uvlačivim sustavom za zaustavljanje pada, EN 353-1/2, EN 354 uzicama ili drugim sustavima opisanim u EN 363. Kada se koriste u skladu s prema EN 813 i EN 358 za vezivanje, radni položaj, pristup užetu ili drugi rad na visini, OZO koja nije namijenjena za zaustavljanje pada može se zajedno s EN 354 ili EN 358 užetima, EN12841 uređajima za podešavanje užeta itd.

Kada kombinirate ovaj proizvod s drugom opremom i/ili koristite ovaj proizvod u sustavu za spašavanje/sustav za zaustavljanje pada, korisnici moraju razumjeti upute za sve komponente prije upotrebe i pridržavati ih se kako bi osigurali da sigurnosni aspekti ovih stavki ne ometaju jedni druge . Ovaj proizvod treba koristiti samo u kombinaciji s komponentama OZO koje nose CE simbol za zaštitu od padova s visine.

Pričvrsne točke koje se koriste da vas osiguraju moraju biti dizajnirane na takav način da se prilikom pričvršćivanja OZO-a ne mogu pojaviti nikakvi učinci koji smanjuju integritet ili uzrokuju štetu tijekom uporabe. Oštri rubovi, grebeni i gnječenja mogu ozbiljno narušiti cjelovitost. Komponente sidra treba prekriti, gdje je to potrebno, odgovarajućim zaštitnicima. Točka sidrenja i sustav sidra moraju moći izdržati očekivana opterećenja u najgorem slučaju. Čak i kada se koriste amortizeri (prema EN 355), sidrišne točke trebaju biti projektirane za hvatanje sila od najmanje 12 kN i ispunjavati zahtjeve EN 795.

UPOZORENJE: Može doći do opasnosti i funkcionalnost može biti ugrožena kombiniranjem druge opreme s ovim proizvodom. Korisnik preuzima svu odgovornost za nestandardnu upotrebu ovog proizvoda ili dodanih komponenti.

POJAS ZA ZAŠTITU OD PADA EN 361:2002

Spajanje pojasa na sustav za spašavanje ili zaustavljanje pada prema EN 363 odvija se na točki pričvršćivanja za zaustavljanje pada (označeno oznakom "A" na pojasu), koristite samo karabinere koji su u skladu s EN 362.

Točke sidrišta za sustave za zaustavljanje pada treba odabrati tako da minimiziraju mogućnost pada i moguću udaljenost pada. Izbjegnite velika opterećenja i ljuljajuće padove postavljanjem sidrišnih točaka što je okomitije moguće iznad korisnika. Točka sidrenja mora biti projektirana na takav način da se prilikom pričvršćivanja OZO ne mogu pojaviti nikakvi učinci koji smanjuju cjelovitost ili uzrokuju štetu tijekom uporabe. Oštri rubovi, grebeni i gnječenja mogu ozbiljno narušiti cjelovitost.

Kada koristite uže kao dio sustava za zaustavljanje pada, najveća ukupna duljina užeta uključujući amortizere i spojne komponente ne smije prelaziti 2,0 m. Uže / uređaj za sidrenje od sidrišne točke do osiguranog korisnika treba uvijek držati što je više moguće zategnutim.

Prije svake upotrebe u sustavu za zaustavljanje pada, mora se osigurati potreban slobodan prostor u radnom području ispod korisnika, tako da u slučaju pada ne dođe do sudara s tlom ili drugom preprekom na putu pada. .

UPOZORENJE: Samo pojas za cijelo tijelo u skladu s EN 361 smije se koristiti sa sustavom za zaštitu od pada.

POJAS ZA SJEDENJE EN 813:2024

Namijenjen napredovanju na užetu i radnom položaju. Upotrijebite trbušnu točku pričvršćivanja za pričvršćivanje descendera, užeta za pozicioniranje ili užeta za napredovanje. Ova točka pričvršćenja nije prikladna za zaustavljanje pada.

POJAS ZA VEZIVANJE I RADNO POZICIONIRANJE EN 358:2018

Uvijek koristite dvije bočne točke za pričvršćivanje zajedno, povezujući ih uzicom za pozicioniranje, kako biste bili udobno podupirti pojasom oko struka. Vezna užad za remenje za radno pozicioniranje mora biti navučena, točka za vezivanje ili sidrište mora biti na ili iznad razine struka.

Pojas je opremljen stražnjom omčom za ograničenje pojasa oko struka (označeno oznakom "R" na pojasu). Ova stražnja točka za pričvršćivanje pojasa oko struka dizajnirana je samo za pričvršćivanje sigurnosnog sustava kako bi se spriječio korisnik da uđe u područje gdje je moguć pad. Ove točke pričvršćenja nisu prikladne za zaustavljanje pada.

Pojas za pozicioniranje pri radu ne bi se trebao koristiti ako postoji predvidljiva opasnost da korisnik ostane obješen ili da bude izložen nenamjernoj napetosti na pojasu. Možda će biti potreban sustav za zaštitu od pada ili zaustavljanje pri padu kao dopuna opremi koja podržava korisnika pri radnom položaju.

6. UPOTREBA UPRTANJA

OBAVANJE I PRILAGOĐAVANJE UPRTANJA

- Stavite pojas dok su svi remeni labavi. Izvedite bočni ulazak u otvoreni pojas oko struka i otvorene bedrene petlje. Stavite naramenice preko ramena.
- Pričvrstite kopče za brzo spajanje na omče za noge i naramenice (ako postoje).
- Namjestite pojas oko struka i trbušni dodatak iznad linije struka i zategnite pojas oko struka.
- Postavite dorzalnu točku pričvršćivanja u razini s lopaticama i namjestite stražnji remen.
- Postavite sternalnu točku pričvršćivanja što je više moguće i namjestite naramenice.
- Zategnite trake za stražnje noge, ovo je posebno važno ako koristite dorzalnu točku.
- Postavite omče za noge s podstavom duž stražnje i bočne strane nogu. Zategnite trake za noge.
- Prije uporabe provjerite jesu li svi remeni zategnuti, višak mora spremite u elastične držače i primijenite opterećenje na točku pričvršćivanja prsne kosti te potvrdite položaj svih D-prstenova.

KORIŠTENJE RAZLIČITIH VRSTA KOPČI

- Kako biste otpustili kopče za podešavanje, okrenite ih prema gore i povucite.
- Za zatezanje kopči za podešavanje, povucite izlaznu traku.
- Za zatvaranje kopči za brzo spajanje, osigurajte da oba krila sjednu na mjesto uz zvučni klik.
- Za otvaranje kopči za brzo spajanje, držite oba krila i razdvojite kopče.
- Redovito provjeravajte sve elemente za zatvaranje i podešavanje.
- Čuvajte se stranih predmeta koji bi mogli spriječiti rad kopče.

TEST PRIANJANJA POJASA

- Provedite test udobnosti i prilagodljivosti na sigurnom području kako biste bili sigurni da je pojas ispravne veličine, dovoljno prilagođen i prihvatljive udobnosti za namjeravanu upotrebu.
- Pomaknite i objesite pojas sa svake točke pričvršćivanja, sa svojom opremom, kako biste provjerili pristaje li pojas pravilno, pruža li odgovarajuću udobnost za namjeravanu upotrebu i je li optimalno podešen.

VENTRALNI POLOŽAJ PRIČVRŠĆIVANJA

- Trbušni priključak prema EN 813:2024 treba biti na ili iznad struka.
- Osigurajte ispravan položaj D-prstena i podstavu za struk prije podešavanja ostalih remena.

DORZALNI POLOŽAJ PRIČVRŠĆIVANJA

- Dorzalni priključak prema EN 361:2002 trebao bi biti u liniji s ramenima.
- Otpustite ili zategnite kopču za podešavanje stražnjeg remena kako biste pravilno postavili dorzalni dodatak.

STERNALNI PRIPOJ

- Sternalnu točku pričvršćivanja EN 361:2002 treba postaviti što je više moguće.
- Olabavite ili zategnite naramenice i naramenice za noge u pravilan položaj.

POLOŽAJ PETLJE ZA NOGU

- Osigurajte da je podstava oko noge postavljena oko noge.

UPOTREBA PETLJI ZA PRIBOR

- Težina svake omče zupčanika, omče alata i točke pričvršćivanja pribora ograničena je na 10 kg.

UGRADNJA CHEST ASCENDER

- Upute i ilustracije odnose se posebno na ATOM Chest Ascender Kit (CMC dio br. 343500), koji se prodaje zasebno.
- Izvucite naramenicu iz držača i kopči za podešavanje.
- Provucite petlju za podizanje prsa preko naramenica do središnje točke između prednjih D prstenova.
- Umetnite traku Chest Ascender Loop kroz gornju ušicu prsnog ascendera.
- Provucite traku Chest Ascender Loop preko i ispod remena za čuvanje koje se nalaze iza i ispod točke pričvršćivanja prsne kosti.
- Pričvrstite vijčanu vezu kroz mrežni tunel koji dijeli ventralni D-prsten.
- Umetnite vijčanu vezu kroz prsni uzlaz.
- Zatvorite vijčani spoj zatezanjem ruke, a zatim ključem za pola okretaja.
- Kompatibilnost prsnog penjača, s konektorom i pojasom, kao i besprijekoran rad cijelog sustava, mora osigurati korisnik i korisnik je u potpunosti odgovoran za sigurnu cjelokupnu upotrebu.
- Potvrdite kompatibilnost i funkcioniranje na sigurnom

mjestu prije stvarne uporabe.

KORIŠTENJE RADNOG SJEDALA

- Upute i ilustracije odnose se posebno na CMC SkySaddle™ (CMC broj dijela 202690), koji se prodaje zasebno.
- Otpustite spojne trake radnog sjedala do kraja, pogledajte upute za uporabu kopče.
- Pričvrstite radno sjedalo za pojas na omčama radnog sjedala. Ove omče su isključivo namijenjene za korištenje u vezi s radnim sjedalom. Korisnik je odgovoran za odabir odgovarajućih konektora.
- Podesite spojne trake radnog sjedala za osobnu udobnost i pristajanje.
- Potvrdite kompatibilnost i funkcioniranje na sigurnom mjestu prije stvarne uporabe.
- Kompatibilnost radnog sjedala, konektora i pojasa, kao i besprijekoran rad cijelog sustava, mora osigurati korisnik, a korisnik je odgovoran za sigurnu cjelokupnu uporabu.

SPOJ UŽETA

Ako se uzice Y-tipa koriste u kombinaciji s apsorberom energije, apsorber energije možda neće ispravno funkcionirati ako je jedna grana užeta spojena na točku pričvršćivanja, a druga grana na nosivi dio pojasa. Stoga se preporuča pričvrstiti drugu granu na pojas pomoću omči za parkiranje uzice.

7. EVIDENCIJA O OPREMI

Pronađite najnoviju verziju obrazaca za pregled PPE na cmcpro.com. Zabilježite svoje rezultate pregleda OZO-a pomoću ovih internetskih dokumenata.

8. DODATNE INFORMACIJE

Moraju se pročitati i pridržavati se upozorenja i uputa

IZJAVA O SUKLADNOSTI

CMC Rescue, Inc. izjavljuje da je ovaj članak u skladu s osnovnim zahtjevima i relevantnim odredbama EU propisa o osobnoj zaštitnoj opremi. Izvornu Izjavu o sukladnosti možete preuzeti na sljedećoj stranici na internetu: cmcpro.com.

HU

FIGYELMEZTETÉS

Az e berendezések használatával járó tevékenységek természetünkné fogva veszélyesek. A termék használatához különleges ismeretekre és képzésre van szükség. Ön felelős saját tetteiért és döntéseiért. Mielőtt ezt a berendezést használná, a következőket kell tennie:

- Olvassa el és értse meg ezeket a használati utasításokat és figyelmeztetéseket.
- Ismerje meg a képességeit és korlátait.
- Legyen hozzáértő személy és/vagy kapjon speciális képzést a megfelelő használatára, vagy álljon képzett vagy más módon hozzáértő személy közvetlen felügyelete alatt.
- Értse és fogadja el a kockázatokat.

A FIGYELMEZTETÉSEK FIGYELMEN KÍVÜL HAGYÁSA SÚLYOS SÉRÜLÉST VAGY HALÁLT OKOZHAT.

A kézikönyv legfrissebb verzióját a cmcpro.com oldalon találja

1. NYOMON KÖVETHETŐSÉG ÉS JELÖLÉSEK

(A) CE-jelölés és a gyártásellenőrzést végző bejelentett szervezet száma: (B) Referenciaszabványok és a rögzítési pontok azonosítása (C) Használat előtt gondosan olvassa el az utasításokat (D) A teherátvivő csatok és a beállítóeszközök rögzítésének és rögzítésének leírása (E) Gyártási címke, gyártó (F) Felhasználói azonosító (G) Ellenőrzési címke (H) Címke, amely tartalmazza; modell azonosító: Gyártás dátuma; gyártási tétel; méretezési információk; lásd 6. szakasz, maximális terhelhetőség; lásd 2. szakasz; anyaginformációk (I) "A" rögzítési pontok, (J) "R" címke rögzítési pontok

2. ALKALMAZÁSI TERÜLET

Ezt az egyéni védőeszközt (PPE) a magasból történő lezuhanások védelmére és megelőzésére tervezték, ha a jelen használati utasításban leírt szabványoknak és eljárásoknak megfelelően használják.

- Az EN 361:2002 szabvány szerinti leeségátló heveder.
- Az EN 358:2018 szabvány szerinti munkapozicionáló és/vagy rögzítő öv.
- EN 813:2024 szabvány szerinti ülésheveder.

Hám terhelhetőségi besorolás

- EN 358:2018 és EN 813:2024: 150 kg.
- EN 361:2002: 150 kg (a felhasználó felszerelésével együtt). 100 kg-nál nagyobb terhelés esetén e maximális terhelésnek megfelelő leesésvédelmi rendszer (pl. EN 355 energiaelnyelő) szükséges.

A PPE -40 °C és +80 °C közötti hőmérséklet-tartományban használható. Nem használható a korlátozásokon kívül, illetve a rendeltetésétől eltérő célra. Általánosságban ezt a terméket személyi kiadású terméknek kell tekinteni.

FELELŐSSÉG

Az eszköz használatával járó tevékenységek természetünkné fogva veszélyesek. A felhasználó vállalja a kockázatot és a felelősséget minden olyan kárért, sérülésért vagy halálért, amely a készülék helytelen használata során vagy azt követően következhet be. Ezt a dokumentumot a kiskereskedőnek az adott ország nyelvén kell a felhasználó rendelkezésére bocsátania, és a készülék használatakor a készülékkel együtt kell tartani. Tartsa be a vonatkozó nemzeti előírásokat.

Ez a használati utasítás elmagyarázza a készülék helyes használatát. A figyelmeztető szimbólumok tájékoztatják Önt a berendezés használatával kapcsolatos néhány lehetséges veszélyről, de lehetetlen ezeket mind leírni. Ön felelős azért, hogy minden figyelmeztetést figyelembe vegyen és a berendezést helyesen használja. A berendezés bármilyen helytelen használata további veszélyeket okoz. Ha bármilyen kérdése van, vagy nehezen érti meg ezeket az utasításokat, forduljon a CMC-hez. Frissítésekért és további információkért keresse a cmcpro.com webhelyet.

A berendezés használata előtt a következőket kell tennie:

- Olvassa el és értse meg ezeket az utasításokat és figyelmeztetéseket.
- Szerezzen speciális képzést és jártasságot a megfelelő használatához.
- Ismerje meg a képességeit és korlátait.
- Értse és fogadja el a kockázatokat.
- Rendelkezzen mentési tervvel a készülék használata során esetlegesen felmerülő veszhelyzetek kezelésére.
- Orvosilag alkalmasnak kell lennie a magasban végzett tevékenységekre, és képesnek kell lennie arra, hogy saját maga irányítsa a biztonsági és vészhelyzeteket.
- Használat előtt és után ellenőrizze a felszerelést.

FIGYELMEZTETÉS: A felhasználónak gondoskodnia kell arról, hogy a személyi védőeszközbe való beleesés esetén a mentés azonnal, biztonságosan és hatékonyan megtörténhessen. A hámban való mozdulatlan felfüggeszités súlyos sérülést és halált okozhat. Kerülje a hosszabb ideig tartó, támaszték nélküli lógást a hámban.

3. NOMENCLATURE

(1) Lanyard parkolási hurkok (2) Vállheveder beállítási csat (3) Gyorskioldó vállheveder beállítási csat (modellenként változó) (4) Rugalmas tartók a hevederekhez (több helyen) (5) Mellkasi rögzítési pont ("A" címke) (6) Mellkasi felemelő hely (a felemelő készlet külön kapható) (7) Hasi rögzítési pont (8) Oldalsó munka-(9) A derékhevederek állítócsatjai (10) Munkaülés csatlakozóhurok (a munkaülés külön megvásárolható) (11) A lábhevederek gyorskioldó állítócsatjai (modellenként változó) (12) Lábhurok (13) Háti rögzítési pont ("A" címke) (14) Hátsó heveder állítócsatja (15) Zuhanásgátló jelző (16) Szerszámtartó rögzítési pont (a szerszámtartó külön megvásárolható) (17) Hátsó utazást gátló pont ("R" címke) (18) Felszerelési hurkok (10 kg-os max, típustól függően változik) (19) Állítócsatok a lábhurok összekötő hevederhez (20) Szerszámhurok (max. 10 kg) (21) Tartozék rögzítési pontok (max. 10 kg)

4. ELLENŐRZÉS, ELLENŐRIZENDŐ PONTOK

ELLENŐRZÉS

Nagyon fontos a berendezések rendszeres ellenőrzése; a felhasználók biztonsága a berendezések épségétől és tartósságától függ. A berendezéseket alaposan ellenőrizni kell az üzembe helyezés előtt, valamint minden használat előtt és után. Ezen túlmenően a CMC azt ajánlja, hogy az aktuális helyi előírásoktól és a használati körülményektől függően legalább 12 havonta végezzen részletes időszakos ellenőrzést egy hozzáértő személy. Kövesse a cmcpro.com oldalon elérhető ellenőrzési eljárásokat. Az eredményeket jegyezze fel az egyéni védőeszközök ellenőrzési nyomtatványára. Ha a hevederrendszer nem felel meg az ellenőrzésnek, ki kell vonni a forgalomból, és ennek megfelelően meg kell jelölni, vagy a további használat megakadályozása érdekében meg kell semmisíteni.

ÉLETTARTAM / NYUGDÍJBA VONULÁS

A berendezés élettartama a termék címkéjén feltüntetett gyártási dátumtól számított 10 év. A nyugdíjazás az üzemeltetési feltételek, a használat mértéke és a környezeti feltételek függvénye is. Védje az éles szélektől, nyílt lángtól, szélsőséges hőmérséklettől, UV-sugárzástól, vegyi anyagoktól, olajoktól, nedvességtől és mechanikai igénybevételtől. A leeső terhelés vagy más rendkívüli esemény egyetlen használat után is a használatból való kivonáshoz vezethet. Bármilyen, az épségével kapcsolatos aggály kivonásra ad okot. Ha a hámot ki kell vonni a forgalomból, ki kell vonni a forgalomból, és ennek megfelelően meg kell jelölni, vagy meg kell semmisíteni a további használat megakadályozása érdekében.

Egy eszközt ki kell vonni a forgalomból, ha:

- Elérte a 10 éves korhatárt.
- Nagyobb eseménynek volt kitéve (esés, ütés stb.).
- Szélsőséges környezetnek volt kitéve (éles élek, magas hőmérséklet, korróziós környezet stb.) vagy szennyeződött (vegyi anyagok stb.).
- Nem felel meg az ellenőrzésnek, vagy kétségek merülnek fel a megbízhatóságával kapcsolatban.
- Használati története bizonytalan.
- Ha a jogszabályokban, szabványokban, technikában vagy kompatibilitásban bekövetkezett változások miatt elavulttá válik.
- Általában, ha bármilyen kétség merül fel a biztonságos használat feltételével kapcsolatban.

MINDEN HASZNÁLAT ELŐTT

- Ellenőrizze a hevedert a kopás jeleire, beleértve a szerkezeti varratokat is.
- Ellenőrizze a hevedereket sérülések és a hardvereket repedések szempontjából.
- Ellenőrizze, hogy a beállítási csatok helyesen vannak-e menetesítve és megfelelően működnek-e.
- Ellenőrizze, hogy a termékcímkék/jelölések olvashatóak-e.
- A heveder használata előtt ellenőrizze a háti rögzítési pont közelében található leeségátló jelzőt. Ha a leeségátló jelző sérült, vagy a működés jeleit mutatja, azonnal távolítsa el a hevedert a használatból.
- Végezzen felfüggesztési próbát egy biztonságos helyen, hogy megbizonyosodjon arról, hogy a hám megfelelő méretű, megfelelően beállítható és a tervezett használathoz elfogadható komfortfokozatú.

HASZNÁLAT KÖZBEN

Folyamatosan:

- Ellenőrizze a hám állapotát és az állítható csatok helyzetét, hogy azok biztonságosan rögzítve maradjanak.
- Ellenőrizze a rögzítési pontok állapotát és a rendszer más berendezéseivel való összeköttetéseket.
- Értékelje a környezeti feltételeket. A nedves vagy jeges környezet megváltoztathatja a termék viselkedését.

HORDOZÁS, KARBANTARTÁS, TÁROLÁS ÉS SZÁLLÍTÁS

- Tárolás - Hűvös, száraz, sötét helyen tárolja. Kerülje a vegyszereket, a nedvességet és a közvetlen napfényt. Tárolja elakadás, nyomás vagy feszültség okozta mechanikai igénybevétel nélkül.
- Szállítás - Tartsa távol a közvetlen napfénytől, vegyszerektől, szennyeződésektől és mechanikai sérülésektől. Erre a célra védőzsákot vagy tárolót kell használni.
- Tisztítás - Mossa ki a szennyezett termékeket tiszta meleg vízben. Jól öblítse ki. Szárítsa természetes módon, szobahőmérsékleten 10° C és 30° C között, kerülje a közvetlen napfényt, soha ne használjon szárítógépet vagy közvetlen hőt. Ne használjon magasnyomású mosót. Szükség esetén a fém alkatrészek zsanérjait tisztítás után meg lehet kenni.
- Főbb anyagok - hevederek: poliészter, állítási csatok: acél, rögzítési pontok: alumínium.

FIGYELMEZTETÉS: Az utasítások be nem tartása életveszélyes lehet.

JÓTÁLLÁS ÉS JAVÍTÁSOK

Ha a CMC-terméke gyártási vagy anyaghibás, kérjük, forduljon a CMC ügyfélszolgálatához a info@cmcpro.com e-mail címen garanciális információkért és szervizelésért.

A CMC garanciája nem terjed ki a nem megfelelő gondozás, nem megfelelő használat, átalakítások és módosítások, véletlen károk vagy az anyag természetes lebomlása miatt hosszabb használat és idő alatt bekövetkező károkra.

A berendezést semmilyen módon nem szabad módosítani vagy megváltoztatni, hogy a gyártó írásos ajánlása nélkül további alkatrészek csatlakoztatását tegye lehetővé. Ha az eredeti alkatrészeket módosítják vagy eltávolítják a termékből, a termék biztonsági szempontjai korlátozódhatnak.

Minden javítási munkát a gyártónak kell elvégeznie. Minden más munka vagy módosítás érvényteleníti a garanciát, és mentesíti a CMC-t minden felelősség és felelősség alól, mint gyártót.

5. KOMPATIBILITÁS

Az ezzel a hevederrel használt berendezéseknek meg kell felelniük az Ön joghatósága és/vagy országa szabályozási követelményeinek. Ellenőrizze, hogy ez a termék kompatibilis-e a rendszerben lévő többi berendezéssel, és hogy a tervezett alkalmazás megfelel-e a hatályos szabványoknak. Csak EN 362 szabványú csatlakozókat használjon a rendszerelemek kábelkötéghez való csatlakoztatásához. A személyi leesésvédelmi rendszereknek az EN 363 szabvány követelményeit kell követniük.

EN 361 teljes testet fedő hámként használva a zuhanásgátló rendszerek összekapcsolhatók EN 355 energiaelnyelőkkel, EN 360 behúzható típusú zuhanásgátlóval, EN 353-1/2, EN 354 hevederekkel vagy az EN 363-ban leírt egyéb rendszerekkel. Az EN 813 és az EN 358 szabvány szerint a korlátozásokhoz, munkapozícionáláshoz, kötéllel való feljutáshoz vagy más magasban végzett munkához használt, nem zuhanásgátlónak szánt egyéni védőeszközök összekapcsolhatók az EN 354 vagy EN 358 szabvány szerinti kötelekkel, az EN 12841 szabvány szerinti kötélbeállító eszközökkel stb.

Ha ezt a terméket más berendezésekkel kombinálják és/vagy ezt a terméket mentési/leeségátló rendszerben használják, a felhasználóknak használat előtt meg kell érteniük az összes összetevőre vonatkozó utasításokat, és be kell tartaniuk azokat annak biztosítása érdekében, hogy az említett elemek biztonsági szempontjai ne zavarják egymást. Ez a termék csak a CE-jelzéssel ellátott, magasból történő lezuhanás elleni védelemre szolgáló PPE-alkatrészekkel együtt használható.

A rögzítéshez használt rögzítési pontokat úgy kell megtervezni, hogy a személyi védőeszköz rögzítésekor ne léphessenek fel olyan hatások, amelyek a használat során csökkentik az integritást vagy kárt okoznak. Az éles élek, a bordák és a zúzódások súlyosan ronthatják az integritást. A rögzítőelemeket szükség esetén megfelelő védőelemekkel kell lefedni. A rögzítési pontnak és a rögzítési rendszernek ellen kell állnia a legrosszabb esetben várható terheléseknek. Még lengéscsillapítók használata esetén is (az EN 355 szerint) a rögzítési pontokat legalább 12 kN felfogóerőre kell tervezni, és meg kell felelniük az EN 795 szabvány követelményeinek.

FIGYELMEZTETÉS: Veszélyt jelenthet, és veszélyeztetheti a funkcionalitást, ha más berendezéseket kombinálnak ezzel a termékkel. A felhasználó vállal minden felelősséget a termék vagy a hozzáadott alkatrészek nem szabványos használatáért.

HEVEDERES LEESÉSGÁTLÓ HEVEDER EN 361:2002

A heveder csatlakoztatása az EN 363 szerinti mentő- vagy zuhanásgátló rendszerhez a zuhanásgátló rögzítési ponton történik (a hevederen található "A" címkével jelölve), csak az EN 362 szabványnak megfelelő karabinereket használjon.

A leesésgátló rendszerek rögzítési pontjait úgy kell kiválasztani, hogy minimalizálják a leesés lehetőségét és a leesési távolságot. Kerülje a nagy terhelést és a lengő eséseket azáltal, hogy a rögzítési pontokat a lehető legmagasabban, a felhasználó fölött helyezi el. A rögzítési pontot úgy kell megtervezni, hogy a személyi védőeszköz rögzítésekor ne léphessenek fel olyan hatások, amelyek a használat során csökkentik az integritást vagy kárt okoznak. Az éles élek, a bordák és a zúzódások súlyosan ronthatják az integritást.

Ha a kötél a leesésgátló rendszer részeként használnak kötelet, a kötél maximális teljes hossza a lengéscsillapítókkal és a csatlakozó alkatrészekkel együtt nem haladhatja meg a 2,0 métert. A rögzítési ponttól a biztosított felhasználóig tartó kötél / rögzítőeszköz mindig a lehető legfeszesebb legyen.

A leesésgátló rendszer minden egyes használata előtt meg kell győződni arról, hogy a felhasználó alatti munkaterületen van-e elegendő szabad hely, hogy leesés esetén ne ütközzön a talajjal vagy más, a leesési útvonalban lévő akadállyal.

FIGYELMEZTETÉS: Csak az EN 361 szabványnak megfelelő teljes testheveder használható leesésgátló rendszerrel.

ÜLŐHEVEDER EN 813:2024

A kötélen és a munkapozícióban való haladásra szolgál. Használja a hasi rögzítési pontot ereszkedőkötél, pozicionáló kötél vagy haladókötél rögzítéséhez. Ez a rögzítési pont nem alkalmas lezuhanásgátlásra.

RÖGZÍTŐ ÉS MUNKAPOZÍCIONÁLÓ ÖVEK EN 358:2018

Mindig használja a két oldalsó rögzítési pontot együtt, összekötve azokat egy pozicionáló zsinórral, hogy a derékszíj kényelmesen alátámassza. A munkapozícionáló hevederek csatlakozókötélét tanítva kell tartani, a kikötési vagy rögzítési pontnak a derékmagasságban vagy a derékmagasság felett kell lennie.

A heveder hátsó derékszíjra szerelt utazást korlátozó horokkal van felszerelve (a hevederen található "R" felirat jelzi). Ez a hátsó derékszíj rögzítési pont kizárólag olyan rögzítő rendszer rögzítésére szolgál, amely megakadályozza, hogy a felhasználó olyan területre lépjen, ahol a lezuhanás lehetséges. Ezek a rögzítési pontok nem alkalmasak zuhanásgátlásra.

A munkapozícionáló öv nem használható, ha előreláthatóan fennáll annak a veszélye, hogy a felhasználó felakad, vagy az öv nem szándékos feszülésének van kitéve. A munkapozícionáláshoz szükséges, a felhasználót tartó berendezés kiegészítéséhez szükség lehet háttámaszra vagy leesésgátló rendszerre.

6. HARNESS HASZNÁLAT

A HEVEDER FELVÉTELE ÉS BEÁLLÍTÁSA

- Vegye fel a hámot úgy, hogy minden heveder laza legyen. Végezze el az oldalsó belépést a nyitott derékszíjon és a nyitott combhurokon. Helyezze a vállöveket a vállakra.
- Rögzítse a gyorscsatokat a lábhurkokon és a vállpántokon (ha vannak).
- Helyezze a derékszíjat és a hasi rögzítést a derékvonal fölé, és húzza meg a derékszíjat.
- Helyezze a háti rögzítési pontot a lapockák szintjére, és állítsa be a hátsó hevedert.
- Helyezze a szegycsonti rögzítési pontot a lehető legmagasabbra, és állítsa be a vállpántokat.
- Húzza meg a hátsó lábszíjakat, ez különösen fontos, ha a háti pontot használja.
- Helyezze el a lábhurkolat párnázottan a lábak hátsó és oldalsó részén. Húzza meg a lábhevedereket.
- Használat előtt ellenőrizze, hogy minden heveder feszes-e, a felesleges hevederhálót tegye a rugalmas tartókba, és helyezze a terhelést a szegycsonti rögzítési pontra, és ellenőrizze az összes D-gyűrű helyzetét.

KÜLÖNBÖZŐ TÍPUSÚ CSATOK HASZNÁLATA

- Az állítócsatok meglazításához fordítsa felfelé és húzza meg őket.
- Az állítócsatok meghúzásához húzza meg a kifelé vezető hevedert.
- A gyorscsatlakozó csatok bezárásához győződjön meg róla, hogy mindkét szárny hallható kattanással a helyére pattan.
- A gyorscsatlakozó csatok kinyitásához tartsa mindkét szárnyat, és húzza szét a csatokat.
- Rendszeresen ellenőrizze az összes záró- és beállítóelemet.
- Óvakodjon az idegen tárgyaktól, amelyek akadályozhatják a csat működését.

HÁM ILLESZKEDÉSI TESZT

- Végezzen kényelmi és állítási tesztet egy biztonságos helyen, hogy megbizonyosodjon arról, hogy a hám megfelelő méretű, megfelelően állítható és a tervezett használathoz elfogadhatóan kényelmes.
- Mozgassa és akassza be a hámot minden egyes rögzítési ponton a felszerelésével, hogy meggyőződjön arról, hogy a hám megfelelően illeszkedik, megfelelő kényelmet biztosít a tervezett használathoz, és optimálisan van beállítva.

VENTRALIS RÖGZÍTÉSI POZÍCIÓ

- Az EN 813:2024 szabvány szerinti hasi rögzítésnek a derékvonalnál vagy a derékvonal felett kell lennie.
- A többi heveder beállítása előtt győződjön meg a d-gyűrű és a derékpárna helyes helyzetéről.

DORSALIS RÖGZÍTÉSI POZÍCIÓ

- Az EN 361:2002 szabvány szerinti háti rögzítésnek a vállakkal egy vonalban kell lennie.
- Lazítsa vagy húzza meg a hátsó heveder beállítási csatját a háti rögzítés megfelelő helyzetbe hozásához.

SZEGYCSONTI RÖGZÍTÉS HELYZETE

- A szegycsonti rögzítési pontot EN 361:2002 a lehető legmagasabban kell elhelyezni.
- Lazítsa meg vagy húzza meg a vállpántokat és a lábpántokat a megfelelő pozícióba.

LÁB HUROK POZÍCIÓ

- Győződjön meg róla, hogy a lábszárhurok párnázása a láb körül helyezkedik el.

A KIEGÉSZÍTŐ HURKOK HASZNÁLATA

- Minden egyes felszerelési hurok, szerszámhurok és tartozék rögzítési pont súlya 10 kg-ra van korlátozva.

A MELLKASI FELEMELŐ TELEPÍTÉSE

- Az utasítások és illusztrációk kifejezetten a külön megvásárolható ATOM mellkasi felemelőkészletre (CMC alkatrészszám: 343500) vonatkoznak.
- Húzza ki a vállpánt hevederét a tartókból és a beállítási csatokból.
- A mellkasi felhúzó hurkot vezesse át a vállpántokon az elülső D-gyűrűk közötti központi pontra.
- Helyezze be a mellkasi felemelő hurok hevedert a mellkasi felemelő felső szemén keresztül.
- A mellkasi felszálló hurok hevedert vezesse át a mellkasi rögzítési pont mögött és alatt lévő tartópántok alatt.
- Csatlakoztassa a csavarkapcsolót a hasi D-gyűrű által megosztott alagúton keresztül.
- Helyezze be a csavarkapcsolót a mellkasi felemelőn keresztül.
- Zárja be a csavarkapcsolót kézzel meghúzva, majd egy fél fordulatot csavarkulccsal.
- A mellkasi felszállóeszköz, a csatlakozó és a heveder kompatibilitását, valamint az egész rendszer zavartalan működését a felhasználónak kell biztosítania, és a felhasználó teljes mértékben felelős a biztonságos használatért.
- A tényleges használat előtt ellenőrizze a kompatibilitást és a működést biztonságos helyen.

MUNKAÜLÉS HASZNÁLATA

- Az utasítások és az illusztrációk kifejezetten a CMC SkySaddle™ (CMC alkatrészszám: 202690), amely külön kapható.
- Lazítsa meg a munkaülés csatlakozó hevedereit teljes mértékben, lásd a csat használati utasítást.
- Csatlakoztassa a munkaülést a hevederhez a munkaülés hurkoknál. Ezek a hurkok kizárólag a munkaülésel való használatra szolgálnak. A felhasználó felelős a megfelelő csatlakozók kiválasztásáért.
- Állítsa be a munkaülés csatlakozó hevedereit a személyes kényelem és illeszkedés érdekében.
- A tényleges használat előtt ellenőrizze a kompatibilitást és a működést biztonságos helyen.
- A munkaülés, a csatlakozók és a hevederek kompatibilitását, valamint az egész rendszer zavartalan működését a felhasználónak kell biztosítania, és a felhasználó felelős a biztonságos használatért.

LANYARD CSATLAKOZÁS

Ha Y típusú kötélköteleket használnak energiaelnyelővel együtt, az energiaelnyelő nem működhet megfelelően, ha a kötélkötelek egyik ága a rögzítési ponthoz, a másik ága pedig a heveder egy teherviselő részéhez van csatlakoztatva. Ezért ajánlott a második ágat a hevederhez rögzíteni a heveder parkolási hurokkal.

7. FELSZERELÉSI NYILVÁNTARTÁSOK

A PPE-ellenőrzési formanyomtatványok legfrissebb változatát a cmcpro.com oldalon találja. Rögzítse a PPE-ellenőrzés eredményeit ezen online dokumentumok segítségével.

8. TOVÁBBI INFORMÁCIÓK

A figyelmeztető jelzéseket és utasításokat el kell olvasni és be kell tartani

MEGFELELŐSÉGI NYILATKOZAT

A CMC Rescue, Inc. kijelenti, hogy ez a cikk megfelel az alapvető követelményeknek és a személyi védőeszközökre vonatkozó uniós rendeletek vonatkozó rendelkezéseinek. Az eredeti megfelelőségi nyilatkozat letölthető az alábbi internetes oldalról: cmcpro.com.

IS

VIÐVÖRUN

Starfsemi sem felur í sér notkun þessa búnaðar er í eðli sínu hættuleg. Sérstök þekking og þjálfun er nauðsynleg til að nota þessa vöru. Þú berð ábyrgð á eigin gjörðum og ákvörðunum. Áður en þú notar þennan búnað verður þú að:

- Lestu og skildu þessar notendaleiðbeiningar og viðvaranir.
- Kynntu þér getu þess og takmarkanir.
- Vertu hæfur einstaklingur og/eða fáðu sérstaka þjálfun í réttri notkun þess eða vertu undir beinu eftirliti þjálfaðs eða annars hæfs einstaklings.
- Skilja og sætta sig við áhættuna sem fylgir því.

SÉR EKKI FYRIRT EINHVERJUM AF ÞESSUM VARNAÐARORÐUM GETUR LÍÐAÐ AÐ MEIÐSLUM EÐA DAUÐA.

Finndu nýjustu útgáfuna af þessari handbók á cmcpro.com

1. REKJANLEIKI & MERKINGAR

(A) CE-merki og númer tilkynnta aðilans sem annast framleiðslueftirlitið: (B) Tilvísunarstaðlar og auðkenning á tengipunktum (C) Lesið vandlega leiðbeiningarnar fyrir notkun (D) Lýsing á því hvernig á að festa og festa burðarsylgjur og stillibúnaður (E) Framleiðsluhlífarmerki, framleiðandi (F) Notandaauðkenni (G) Skoðunarmerki (H) Merki sem inniheldur; Auðkenni líkans: Framleiðsludagur; Fullt af framleiðslu; Upplýsingar um stærð; Sjá kafla 6, Hámarksálagsmat; Sjá kafla 2; Upplýsingar um efni (I) „A" festingarpunktar, (J) „R" merkimiða aðhaldspunktar

2. SÓKNARSVIÐ

Þessi persónulega hlífðarbúnaður (PPE) er hannaður til að vernda og koma í veg fyrir fall úr hæð þegar hann er notaður í samræmi við staðla og verklagsreglur sem lýst er í þessum leiðbeiningum.

- Fallbandsbelti samkvæmt EN 361:2002.
- Vinnustaða og/eða aðhaldsbelti samkvæmt EN 358:2018.
- Sit belti samkvæmt EN 813:2024.

Hleðslueinkunn fyrir beisli

- EN 358:2018 & EN 813:2024: 150 kg.
- EN 361:2002: 150 kg (að meðtöldum búnaði notanda). Fyrir meira en 100 kg þarf fallvarnarkerfi (td EN 355 orkudeyfi) í samræmi við þetta hámarksálag.

Persónuhlífin er hentug til notkunar á hitastigi frá -40°C (-40°F) til +80°C (176°F). Það skal ekki notað utan takmarkana þess eða í öðrum tilgangi en því sem það er ætlað. Almennt séð ætti að líta á þessa vöru sem persónulegan hlut.

ÁBYRGÐ

Athafnir sem fela í sér notkun þessa tækis eru í eðli sínu hættulegar. Notandinn skal taka á sig alla áhættu og ábyrgð á hvers kyns skemmdum, meiðslum eða dauða, sem kunna að verða við eða eftir ranga notkun þessa búnaðar. Þetta skjal verður að afhenda notandanum af söluaðilanum á tungumáli viðkomandi lands og verður að geyma það með búnaðinum á meðan hann er í notkun. Fylgdu viðeigandi landsreglum.

Þessar leiðbeiningar útskýra rétta notkun búnaðarins. Viðvörunartáknin upplýsa þig um hugsanlegar hættur tengdar notkun búnaðarins, en það er ómögulegt að lýsa þeim öllum. Þú berð ábyrgð á að hlýða hverri viðvörun og nota búnað þinn á réttan hátt. Öll misnotkun á þessum búnaði skapar frekari hættur. Hafðu samband við CMC ef þú hefur einhverjar spurningar eða átt erfitt með að skilja þessar leiðbeiningar. Athugaðu cmcpro.com fyrir uppfærslur og frekari upplýsingar.

Áður en þú notar þennan búnað verður þú að:

- Lestu og skildu þessar leiðbeiningar og viðvaranir.
- Fáðu sérstaka þjálfun og hæfni í réttri notkun þess.
- Kynntu þér getu þess og takmarkanir.
- Skilja og sætta sig við áhættuna sem fylgir því.
- Hafa björgunaráætlun til staðar til að takast á við neyðartilvik sem gætu komið upp við notkun tækisins.
- Vertu læknisfræðilega hæfur til athafna á hæð og fær um að stjórna eigin öryggi og neyðaraðstæðum.
- Athugaðu búnað fyrir og eftir notkun.

VIÐVÖRUN: Notandinn verður að tryggja að björgun geti átt sér stað strax, örugglega og á áhrifaríkan hátt, ef hann dettur í persónuhlífarkerfið. Hreyfingarlaus fjöðrun í beisli getur valdið alvarlegum meiðslum og dauða. Forðist að hanga óstudd í belti í langan tíma.

3. NAMNALIÐ

(1) Bílastæðislykkjur fyrir hálsól (2) Stillingarsylgja fyrir axlaról (3) Stillingarsylgja fyrir axlaról sem hægt er að losa við (mismunandi eftir gerð) (4) Teygjur fyrir ól (margar staðsetningar) (5) Festingarpunktur á bakbeygjunni („A" merkimiði)) (6) Staðsetning brjóstsstigs (hækkunarsett selt sér) (7) Festingarpunktur í kvið (8) Hliðarfestingar fyrir vinnustaðsetningu punktar (mismunandi eftir gerð) (9) Stillingarsylgjur fyrir mittisól (10) Tengilykkjur fyrir vinnusæti (vinnusæti selt sér) (11) Fótólar aðlögunarsylgjur (mismunandi eftir gerð) (12) Fótalykkjur (13) Festingarpunktur á baki ("A" merkimiði) (14) Stillingarsylgja fyrir ól að aftan (15) Fallstöðvunarvísir (16) Verkfærahaldari festipunktur (verkfærahaldari seld sér) (17) Aðhaldspunktur að aftan („R" merkimiði) (18) Gírlykkjur (10 kg að hámarki, mismunandi eftir gerðum) (19) Stillingarsylgjur fyrir fótlykkjuband (20) Verkfæralykkjur (hámark 10 kg) (21) Festingarpunktar fyrir aukabúnað (hámark 10 kg)

4. SKOÐUN, BENDINGAR TIL AÐ STEFNA

SKOÐUN

Það er mjög mikilvægt að skoða búnaðinn reglulega; Öryggi notenda fer eftir heilleika og endingu búnaðar. Búnaður ætti að skoða vandlega áður en hann er tekinn í notkun og fyrir og eftir hverja notkun. Að auki mælir CMC með því að framkvæma nákvæma reglubundna skoðun, af þar til bærum aðila, að minnsta kosti á 12 mánaða fresti, allt eftir gildandi staðbundnum reglum og notkunarskilyrðum. Fylgdu skoðunaraðferðum sem eru fáanlegar á cmcpro.com. Skráðu niðurstöðurnar á PPE skoðunareyðublaðið þitt. Ef beisliskerfið mistekst skoðun skal taka það úr notkun og merkja það í samræmi við það eða eyðileggja það til að koma í veg fyrir frekari notkun.

LÍFTÍMI / STARFSLOK

Búnaðurinn endist í 10 ár frá framleiðsludegi sem sýndur er á vörumerkinu. Starfslok eru einnig fall af rekstrarskilyrðum, notkunarstigi og umhverfisaðstæðum. Verndaðu gegn beittum brúnum, opnum eldi, miklum hita, UV geislum, efnum, olíum, raka og vélrænni streitu. Fallálag eða annar óvenjulegur atburður getur leitt til starfsloka eftir eina notkun. Allar áhyggjur af heilindum þess eru tilefni til starfsloka. Ef taka skal beislið úr notkun skal taka það úr notkun og merkt í samræmi við það eða eyðileggja það til að koma í veg fyrir frekari notkun.

Tæki verður að hætta þegar:

- Það hefur náð 10 ára aldurstakmarki.
- Það hefur orðið fyrir stórum atburði (falli, höggálagi osfrv.).
- Það hefur verið útsett fyrir erfiðu umhverfi (skarpar brúnir, hátt hitastig, ætandi umhverfi osfrv.) eða orðið mengað (efnaefni osfrv.).
- Það stenst ekki skoðun eða það eru einhverjar efasemdir um áreiðanleika þess.
- Það hefur óvissa notkunarsögu.
- Þegar það verður úrelt vegna breytinga á löggjöf, stöðlum, tækni eða eindrægni.
- Almennt ef einhver vafi leikur á ástandi þess fyrir örugga notkun.

FYRIR HVERJA NOTKUN

- Athugaðu beislið með tilliti til merkja um slit, þar með talið burðarsaum.
- Athugaðu vefinn með tilliti til skemmda og vélbúnað fyrir sprungur.
- Gakktu úr skugga um að stillingarsylgurnar séu rétt snittaðar og virki rétt.
- Staðfestu að vörumerkingar/merki séu læsileg.
- Áður en beislið er notað skal skoða fallstöðvunarvísirinn sem staðsettur er í nálægð við bakfestingarpunktinn. Ef fallstöðvunarvísirinn er skemmdur eða sýnir merki um að vera virkjuð, taktu beislið strax úr notkun.
- Framkvæmdu fjöðrunarpróf á öruggum stað til að tryggja að beislið sé í réttri stærð, nægilega stillt og ásættanlegt þægindi fyrir fyrirhugaða notkun.

VIÐ NOTKUN

Stöðugt:

- Fylgstu með ástandi beltisins og stöðu stillanlegu sylgnanna og vertu viss um að þær séu áfram tryggilega festar.
- Athugaðu ástand tengipunkta og tengingar við annan búnað í kerfinu.
- Metið umhverfisaðstæður. Rautt eða ískalt umhverfi getur breytt hegðun vörunnar.

FLUTNINGUR, VIÐHALD, GEYMSLA OG FLUTNINGUR

- Geymsla - Geymið á köldum, þurrum, dimmum stað. Forðastu efni, raka og beint sólarljós. Geymið án vélrænnar álags af völdum klemmu, þrýstings eða spennu.
- Flutningur - Haldið frá beinu sólarljósi, efnum, óhreinindum og vélrænum skemmdum. Í þessu skyni ætti að nota hlífðarpoka eða ílát.
- Þrif - Þvoið óhreinar vörur í hreinu heitu vatni. Skolaðu vel. Þurrkaðu náttúrulega við stofuhita á milli 10°C og 30°C, forðastu beint sólarljós, notaðu aldrei þurrkara eða beinan hita. Ekki nota háþrýstiþvottavél. Ef þörf krefur má smyrja lamir málmhluta eftir hreinsun.
- Helstu efni - ólar: pólýester, stillanlegir sylgjur: stál, festingar: ál.

VIÐVÖRUN: Ef þessum leiðbeiningum er ekki fylgt getur það stofnað lífi í hættu.

ÁBYRGÐ OG VIÐGERÐIR

Ef CMC vara þín er með galla vegna framleiðslu eða efnis, vinsamlegast hafðu samband við CMC þjónustuver á info@cmcpro.com til að fá upplýsingar um ábyrgð og þjónustu.

Ábyrgð CMC nær ekki til tjóns sem stafar af óviðeigandi umhirðu, óviðeigandi notkun, breytingum og breytingum, skemmdum af slysni eða náttúrulegu niðurbroti efnis yfir langa notkun og tíma.

Ekki ætti að breyta búnaðinum á nokkurn hátt eða breyta þannig að hægt sé að festa viðbótarhluta án skriflegra tilmæla framleiðanda. Ef upprunalegum íhlutum er breytt eða fjarlægð úr vörunni geta öryggisþættir hennar verið takmarkaðir.

Öll viðgerðarvinna skal framkvæmd af framleiðanda. Öll önnur vinna eða breytingar ógilda ábyrgðina og leysir CMC undan allri ábyrgð og ábyrgð sem framleiðandi.

5. SAMRÆMI

Búnaður sem notaður er með þessu beisli verður að uppfylla reglur í lögsögu þinni og/eða landi. Staðfestu að þessi vara sé samhæf við annan búnað í kerfinu og að fyrirhuguð notkun hennar uppfylli gildandi staðla. Notaðu aðeins EN 362 tengi til að tengja kerfisíhluti við beislið. Persónuleg fallvarnarkerfi skulu fylgja kröfum EN 363.

Þegar þau eru notuð sem EN 361 belti fyrir allan líkamann, er hægt að tengja fallstopparkerfi við EN 355 orkudeyfara, EN 360 fallvörn sem hægt er að draga úr, EN 353-1/2, EN 354 snúru eða öðrum kerfum sem lýst er í EN 363. Þegar þau eru notuð skv. EN 813 og EN 358 fyrir aðhald, vinnustaðsetningu, kaðalaðgang eða aðra vinnu í hæð, persónuhlífar sem ekki eru ætlaðar til fallstöðvunar geta vera tengt við EN 354 eða EN 358 strengi, EN12841 reipistillingarbúnað osfrv.

Þegar þessi vara er sameinuð öðrum búnaði og/eða notkun þessarar vöru í björgunar-/fallstöðvunarkerfi verða notendur að skilja leiðbeiningar allra íhluta fyrir notkun og fara eftir þeim til að tryggja að öryggisþættir þessara hluta trufli ekki hver annan . Þessa vöru ætti aðeins að nota í tengslum við PPE íhluti sem bera CE-táknið til að verjast falli úr hæð.

Akkerispunktar sem notaðir eru til að festa þig verða að vera þannig hannaðir að við festingu persónuhlífarinnar geti engin áhrif komið fram sem draga úr heilleika eða valda skemmdum við notkun. Skarpar brúnir, hryggir og mulning geta skaðað heilleikann alvarlega. Akkerisíhlutir ættu að vera þaktir, þar sem nauðsyn krefur, með því að nota viðeigandi hlífar. Akkerispunkturinn og akkeriskerfið verða að geta staðist væntanlegt álag í versta falli. Jafnvel þegar höggdeyfar eru notaðir (samkvæmt EN 355) ættu akkerispunktarnir að vera hannaðir til að grípa krafta upp á að minnsta kosti 12 kN og uppfylla kröfur EN 795.

VIÐVÖRUN: Hætta getur skapast og virkni getur verið í hættu með því að sameina annan búnað með þessari vöru. Notandi ber alla ábyrgð á óhefðbundinni notkun á þessari vöru eða viðbættum íhlutum.

FALLHANDTÖKUBELTI EN 361:2002

Tenging beislisins við björgunar- eða fallstöðvunarkerfi samkvæmt EN 363 fer fram á fallstöðvunarstaðnum (tilgreindur með „A" merkimiða á beislinum), notaðu aðeins karabínur sem uppfylla EN 362.

Akkerispunktar fyrir fallstöðvunarkerfi ættu að vera valdir þannig að þeir lágmarki möguleika á falli og hugsanlegri fallfjarlægð. Forðastu mikið álag og sveiflufall með því að setja akkerispunkta eins lóðrétt fyrir ofan notandann og mögulegt er. Akkerispunkturinn verður að vera hannaður þannig að við festingu persónuhlífarinnar geti ekki komið fram áhrif sem draga úr heilleika eða valda skemmdum við notkun. Skarpar brúnir, hryggir og mulning geta dregið verulega úr heilindum.

Þegar snúra er notað sem hluta af fallstöðvunarkerfi, má hámarks heildarlengd bandsins að meðtöldum höggdeyfum og tengihlutum ekki vera meiri en 2,0m. Snúrunni / akkerisbúnaðinum frá akkerispunkti að tryggðum notanda ætti alltaf að vera eins spenntur og hægt er.

Fyrir hverja notkun í fallstöðvunarkerfi þarf að tryggja að það sé nauðsynlegt laust pláss á vinnusvæðinu undir notanda þannig að við fall verði ekki árekstur við jörð eða aðra hindrun í fallbrautinni. .

VIÐVÖRUN: Aðeins er hægt að nota fullkomna beisli í samræmi við EN 361 með fallstöðvunarkerfi.

SIT BELTI EN 813:2024

Ætlað til framfara á reipi og vinnustaðsetningu. Notaðu kviðfestingarpunktinn til að festa snælda, staðsetningarsnúrur eða framrásarbönd. Þessi tengipunktur er ekki hentugur fyrir fallstopp.

BELTI FYRIR AÐHALD OG VINNUSTAÐSETNINGU EN 358:2018

Notaðu alltaf tvo hliðarfestingapunktana saman, með því að tengja þá með staðsetningarsnúru, til að vera þægilega studdur af mittisbeltinu. Halda verður að kenna tengisnúru fyrir vinnustaðsetningarbelti, festi- eða festipunktur verður að vera í eða yfir mittishæð.

Beislið er búið aðhaldsvefslykkju fyrir ferðabelti að aftan (táknuð með „R" merkimiðanum á belti). Þessi festipunktur fyrir mittisbelti að aftan er aðeins hannaður til að festa aðhaldsbúnað til að koma í veg fyrir að notandinn fari inn á svæði þar sem mögulegt er að falla. Þessir festingar eru

ekki hentugir fyrir fallstopp.

Ekki skal nota vinnustaðsetningarbelti ef fyrirsjáanleg hætta er á að notandinn hengi eða verði fyrir óviljandi spennu á beltinu. Nauðsynlegt getur verið að bak- eða fallstöðvunarkerfi sé bætt við búnaðinn sem styður notandann við vinnustaðsetningu.

6. NOTKUN VIÐBEI

KLÆÐIÐ OG AÐSTÖÐU BELIÐ

- Dragðu belti með allar ólar lausar. Farðu inn á hliðina í opna mittisbeltið og opnuðu lærilykkjurnar. Settu axlaspelkur yfir axlirnar.
- Festið snöggtengdar sylgjur við fótalykkjur og axlabönd (ef þær eru til staðar).
- Settu mittisbeltið og kvöfestinguna fyrir ofan mittislínuna og hertu mittisbeltið.
- Settu bakfestingarpunktinn í hæð með herðablöðunum og stilltu bakólina.
- Settu brjóstfestingarpunktinn eins hátt og hægt er og stilltu axlaböndin.
- Herðið afturfótólar, þetta er sérstaklega mikilvægt ef þú notar bakenda.
- Settu fótalykkjurnar með bólstrun meðfram baki og hliðum fótanna. Herðið ólarnar á fótunum.
- Fyrir notkun skaltu ganga úr skugga um að allar ólar séu þéttar, geymdu umfram vef í teygjuvörn og beita álagi á brjóstfestingarpunktinn og staðfesta staðsetningu allra D-hringa.

NOTKUN MISMUNANDI TEGUNDA SYLGJU

- Til að losa stillisylgurnar skaltu snúa þeim upp og draga þær.
- Til að herða stillisylgurnar, dragðu bandið á útleið.
- Til að loka snöggtengdum sylgjum skaltu ganga úr skugga um að báðir vængir smelli á sinn stað með heyranlegum smelli.
- Til að opna hraðtengislygjur skaltu halda báðum vængjunum inn og draga sylgurnar í sundur.
- Athugaðu reglulega allar lokanir og stillingarhluta.
- Varist aðskotahluti sem gætu hindrað notkun sylgjunnar.

PASSUNARPRÓF FYRIR BEISLI

- Gerðu þægindа- og stillanleikapróf á öruggu svæði til að tryggja að beislið sé í réttri stærð, hafi nægilega aðlögun og sé viðunandi þægindi fyrir fyrirhugaða notkun.
- Færðu og hengdu í beislið frá hverjum tengipunkti, með búnaðinum þínum, til að ganga úr skugga um að beislið passi rétt, veiti fullnægjandi þægindi fyrir fyrirhugaða notkun og sé sem best stillt.

VENTRAL ATTACHMENT STAÐA

- Ventral festing við EN 813:2024 ætti að vera við eða fyrir ofan mittislínuna.
- Gakktu úr skugga um rétta stöðu D-hringsins og mittispúðarinnar áður en þú stillir aðrar ólar.

DORSAL ATTACHMENT STAÐA

- Bakfestingin við EN 361:2002 ætti að vera í takt við axlirnar.
- Losaðu eða hertu aðlögunarsylgjuna fyrir aftari ól til að rétta stöðu bakfestingarinnar.

STERNAL FESTINGARSTAÐA

- Festingarpunkturinn fyrir bringuna EN 361:2002 ætti að vera eins hátt og hægt er.
- Losaðu eða hertu axlarböndin og fótböndin í rétta stöðu.

FÓTLYKKJASTAÐA

- Gakktu úr skugga um að fótalykkjubólstrun sé staðsett í kringum fótinn.

NOTKUN AUKABÚNAÐARLYKKJA

- Hver girlykkja, verkfæralykkja og tengipunktur aukabúnaðar er takmörkuð við 10 kg þyngd.

AÐ SETJA UPP CHEST ASCENDER

- Leiðbeiningar og myndir vísa sérstaklega til ATOM Chest Ascender Kit (CMC hlutanr. 343500), seld sér.
- Dragðu axlarólina úr vöðunum og stillanlegum sylgjum.
- Færðu þróststigslykkjuna yfir axlaböndin að miðpunkti á milli D-hringa að framan.
- Settu lykkjubandið fyrir brjóststigið í gegnum efra augað á brjóstkastaranum.
- Farðu með brjóststigslykkjuvefið yfir og undir vöðuböndin sem eru fyrir aftan og neðan við festingarpunkt bringunnar.
- Festið skrúftengilinn í gegnum vefgöngin sem D-hringurinn deilir.
- Settu skrúfstengilinn í gegnum brjóststigið.
- Lokaðu skrúfstenglinum með því að herða með höndunum og beita síðan hálfum snúningi með skiptilykil.
- Notandinn þarf að tryggja samhæfni brjóstkastarans við tengið og beislið, svo og hnökralausa virkni alls kerfisins og notandinn ber fulla ábyrgð á öruggri heildarnotkun.
- Staðfestu samhæfni og virkni á öruggum stað fyrir raunverulega notkun.

NOTKUN VINNUSÆTIS

- Leiðbeiningar og myndir vísa sérstaklega til CMC SkySaddle™ (CMC hlutanr. 202690), seldur sér.
- Losaðu vinnusætistengingarböndin að fullu, sjá notkunarleiðbeiningar fyrir sylgjuna.
- Festu vinnusætið við beislið við vinnusætislykkjurnar. Þessar lykkjur eru eingöngu ætlaðar til notkunar í tengslum við vinnusæti. Notandi ber ábyrgð á að velja viðeigandi tengi.
- Stilltu tengiböndin fyrir vinnusæti fyrir persónuleg þægindi og passa.
- Staðfestu samhæfni og virkni á öruggum stað fyrir raunverulega notkun.
- Samhæfni vinnusætis, tengis og beislis, svo og hnökralausrar virkni alls kerfisins, verður að vera tryggt af notandanum og notandinn ber ábyrgð á öruggri heildarnotkun.

SNÚRUTENGING

Ef bönd af Y-gerð eru notuð í tengslum við orkudeyfi getur verið að orkudeyfarinn virki ekki sem skyldi ef ein grein reimans er tengd við tengipunktinn og önnur greinin við burðarberandi hluta beislsins. Þess vegna er mælt með því að festa seinni greinina við beislið með bílastæðalykkjum.

7. BÚNAÐARSKÆR

Finndu nýjustu útgáfuna af PPE skoðunareyðublöðum á cmcpro.com. Skráðu niðurstöður PPE skoðunar með því að nota þessi netskjöl.

8. VIÐBÓTARUPPLÝSINGAR

Lestu viðvörunartilkynningar og leiðbeiningar og fylgdu þeim

SAMRÆMISYFIRLÝSING

CMC Rescue, Inc. lýsir því yfir að þessi grein sé í samræmi við grunnkröfur og viðeigandi ákvæði PPE ESB reglugerða. Upprunalegu samræmisyfirlýsingunni er hægt að hlaða niður á eftirfarandi síðu á internetinu: cmcpro.com.

IT

AVVERTENZA

Le attività che comportano l'uso di queste attrezzature sono intrinsecamente pericolose. Per utilizzare questo prodotto sono necessarie conoscenze e formazione speciali. Sei responsabile delle tue azioni e decisioni. Prima di utilizzare questa apparecchiatura, è necessario:

- Leggere e comprendere queste istruzioni e avvisi per l'utente.
- Familiarizzare con le sue capacità e limitazioni.
- Essere una persona competente e/o ottenere una formazione specifica nel suo uso corretto, o essere sotto la supervisione diretta di una persona addestrata o altrimenti competente.
- Comprendere e accettare i rischi connessi.

LA MANCATA ATTENZIONE VERSO QUALSIASI DI QUESTE AVVERTENZE PUÒ CAUSARE GRAVI LESIONI O MORTE

Trova l'ultima versione di questo manuale all' indirizzo cmcpro.com

1. TRACCIABILITÀ E MARCATURE

(A) Marchio CE e numero dell'organismo notificato che effettua il controllo della produzione: (B) Norme di riferimento e identificazione dei punti di fissaggio (C) Leggere attentamente le istruzioni prima dell'uso (D) Descrizione di come fissare e fissare le fibbie di trasmissione del carico e i dispositivi di regolazione (E) Etichetta di copertura del fabbricante, fabbricante (F) Identificazione dell'utente (G) Etichetta di ispezione (H) Etichetta contenente; Identificazione del modello: (H) Etichetta contenente: identificazione del modello, data di produzione, lotto di produzione, informazioni sul dimensionamento, vedere sezione 6, carico nominale massimo, vedere sezione 2, informazioni sui materiali (I) punti di fissaggio "A", (J) punti di ritenuta, etichetta "R".

2. CAMPO DI APPLICAZIONE

This Personal Protective Equipment (PPE) is designed for Questo dispositivo di protezione individuale (DPI) è progettato per la protezione e la prevenzione delle cadute dall'alto se utilizzato in conformità con gli standard e le procedure descritti in queste istruzioni.

- Imbracatura per arresto caduta secondo en 361:2002.
- Cintura di posizionamento sul lavoro/trattenuta secondo EN 358:2018.
- Imbracatura bassa secondo EN 813:2024.

Portate dell'imbracatura

- EN 358:2018 e EN 813:2024: 150 kg.
- EN 361:2002: 150 kg (compresa l'attrezzatura dell'utente). Per carichi superiori a 100 kg, è necessario un sistema di protezione dalle caduta (ad esempio un assorbitore di energia EN 355) in conformità con questo carico massimo.

Il DPI è adatto per l'uso in un intervallo di temperatura da -40 °C (-40 ° F) a +80 ° C (176 ° F). Essa non può essere utilizzata al di fuori dei suoi limiti, né per scopi diversi da quelli cui è destinata. In generale, questo prodotto deve essere considerato come un dispositivo personale.

RESPONSABILITÀ

Le attività che comportano l'uso di questo dispositivo sono intrinsecamente pericolose. L'utente si assume tutti i rischi e le responsabilità per eventuali danni, lesioni o morte, che possono verificarsi durante o in seguito all'uso scorretto di questa attrezzatura. Questo documento deve essere fornito all'utente dal rivenditore nella lingua del rispettivo paese e deve essere conservato con l'attrezzatura mentre è in uso. Osservare le normative nazionali pertinenti.

Queste istruzioni spiegano il corretto utilizzo dell'attrezzatura. I simboli di avvertimento informano di alcuni potenziali pericoli legati all'uso della tua attrezzatura, ma è impossibile descriverli tutti. L'utente è responsabile dell'attenzione verso ogni avviso e dell'utilizzo corretto dell'apparecchiatura. Qualsiasi uso improprio di questa apparecchiatura creerà ulteriori pericoli. Contattare CMC in caso di domande o difficoltà a comprendere queste istruzioni. Verificare su cmcpro.com aggiornamenti e informazioni aggiuntive.

Prima di utilizzare questa apparecchiatura, è necessario:

- Leggere e comprendere queste istruzioni e avvisi.
- Ottenere una formazione e una competenza specifiche nel suo uso corretto.
- Familiarizzare con le sue capacità e limitazioni.
- Disporre di un piano di di salvataggio per affrontare eventuali emergenze che potrebbero verificarsi durante l'uso del dispositivo
- Essere idoneo dal punto di vista medico per le attività in quota e in grado di controllare le tue situazioni di sicurezza e di emergenza.
- Controllare l'attrezzatura prima e dopo l'uso.

ATTENZIONE: L'utente deve assicurarsi che, in caso di caduta nel sistema DPI, il salvataggio possa avvenire immediatamente, in modo sicuro ed efficace. La sospensione immobile in un'imbracatura può causare gravi lesioni e persino la morte. Evitare di rimanere appesi non supportati nell'imbracatura per un lungo periodo di tempo.

3. NOMENCLATURA

(1) Anelli di parcheggio dei cordini(2) Fibbia di regolazione della tracolla (3) Fibbia di regolazione della tracolla a sgancio rapido (varia a seconda del modello) (4) Elastici per tenere in posizione l' avanzo delle cinghie (più posizioni) (5) Punto di attacco sternale ("Etichetta A") (6) Posizione del bloccante ventrale (kit bloccante venduto separatamente) (7) Punto di attacco ventrale (8) Punti di attacco di posizionamento laterali (varia a seconda del modello) (9) Fibbie di regolazione per cinghie in vita (10) Anelli di connessione del seggiolino di lavoro (seggiolino di lavoro venduto separatamente) (11) Fibbie di regolazione dei cosciali a sgancio rapido (varia a seconda del modello) (12) Cosciali (13) Punto di attacco Dorsale ("etichetta A") (14) Fibbia di regolazione per cinghia posteriore (15) Indicatore di arresto di caduta (16) Punto di attacco porta utensili (porta utensile venduto separatamente) (17) Punto di trattenuta posteriore ("etichetta R") (18) Anelli portamateriale (10 kg max, varia in base al modello) (19) Fibbie di regolazione per cinghia di collegamento del cosciale (20) Passanti portamateriali (10 kg max) (21) Punti di attacco accessori (10 kg max)

4. ISPEZIONE, PUNTI DA VERIFICARE

ISPEZIONE

È molto importante ispezionare regolarmente l'equipaggiamento; la sicurezza dell'utente dipende dall'integrità e dalla durata dell' equipaggiamento. Le attrezzature devono essere ispezionate accuratamente prima di essere messe in

servizio e prima e dopo ogni utilizzo. Inoltre, CMC consiglia di eseguire un'ispezione periodica dettagliata, da parte di una persona competente, almeno ogni 12 mesi a seconda delle normative locali vigenti e delle condizioni di utilizzo. Seguire le procedure di ispezione disponibili presso cmc-pro.com. Registrare i risultati sul modulo di ispezione DPI. Se il sistema di imbracatura non supera l'ispezione, deve essere tolto dal servizio e contrassegnato di conseguenza o distrutto per impedirne l'ulteriore utilizzo.

DURATA DELLA VITA / RITIRO DAL SERVIZIO

L' attrezzatura ha una durata di 10 anni dalla data di produzione indicata sull'etichetta del prodotto. Il Ritiro dal servizio è anche una funzione delle condizioni operative, del livello di utilizzo e delle condizioni ambientali. Proteggere da spigoli vivi, fiamme libere, temperature estreme, raggi UV, sostanze chimiche, oli, umidità e stress meccanico. Un carico di caduta o un altro evento eccezionale può portare al ritiro dopo un singolo utilizzo. Qualsiasi preoccupazione circa l' uso sicuro è motivo di ritiro. Se l'imbracatura deve essere ritirata, deve essere tolta dal servizio e contrassegnata di conseguenza o distrutta per impedirne l'ulteriore utilizzo.

L'Attrezzatura deve essere ritirata quando:
- Ha raggiunto il limite di età di 10 anni
- È stato sottoposto a un evento importante (caduta, carichi improvvisi,ecc.)
- È stato esposto ad ambienti estremi (spigoli vivi, alte temperature, ambiente corrosivo ecc.) o è stato contaminato (sostanze chimiche, ecc.)
- Non supera l'ispezione o ci sono dubbi sulla sua affidabilità
- Ha una storia di utilizzo incerta
- Quando diventa obsoleto a causa di cambiamenti nella legislazione, negli standard, nella tecnica o nella compatibilità.
- In generale, se c'è qualche dubbio sulle sue condizioni di uso in sicurezza.

PRIMA DI OGNI UTILIZZO

- Controllare l'imbracatura per i segni di usura, comprese le cuciture strutturali.
- Ispezionare le fettucce alla ricerca di danni e le parti rigide alla ricerca di crepe.
- Verificare che le fibbie di regolazione siano infilate correttamente e funzionino correttamente.
- Verificare che l'etichettatura/marcatura del prodotto sia leggibile.
- Prima di utilizzare l'imbracatura, ispezionare l'indicatore di arresto caduta situato in prossimità del punto di attacco dorsale. Se l'indicatore di arresto di caduta è danneggiato o mostra segni di dispiegamento, rimuovere immediatamente il cablaggio preassemblato dal servizio.
- Eseguire il controllo delle attrezzature da parte di una persona competente in conformità con le procedure di esame del produttore prima e dopo l'uso (ispezione periodica).
- Effettuare una prova di sospensione in un luogo sicuro per garantire che l'imbracatura sia della dimensione corretta, abbia una regolazione sufficiente e sia di un livello di comfort accettabile per l'uso previsto.

DURANTE L'USO

Continuamente:
- Monitorare le condizioni dell'imbracatura e la posizione delle fibbie regolabili assicurandosi che rimangano fissate saldamente.
- Verificare le condizioni dei punti di attacco e i collegamenti ad altre attrezzature del sistema.
- Valutare le condizioni ambientali. Ambienti umidi o ghiacciati possono alterare il comportamento delle apparecchiature.

TRASPORTO, MANUTENZIONE, STOCCAGGIO E TRASPORTO

- Conservazione - Conservare in un luogo fresco, asciutto e buio. Evitare sostanze chimiche, umidità e luce solare diretta. Conservare senza stress meccanico causato da sciacciamento, pressione o tensione.
- Trasporto - Tenere lontano dalla luce solare diretta, prodotti chimici, sporcizia e danni meccanici. A tal fine, deve essere utilizzato un sacchetto protettivo o un contenitore.
- Pulizia - Lavare i prodotti sporchi in acqua tiepida pulita. Risciacquare bene. Asciugare naturalmente a temperatura ambiente tra 10°C e 30°C, evitare la luce solare diretta, non utilizzare mai asciugatrice o calore diretto. Non usare un' idropulitrice. Se necessario, le cerniere delle parti metalliche possono essere lubrificate dopo la pulizia.
- Materiali principali - cinghie: poliestere, fibbie di regolazione: acciaio, punti di attacco: alluminio.

ATTENZIONE: Il mancato rispetto di queste istruzioni può mettere in pericolo la vita.

GARANZIA E RIPARAZIONI

Se il prodotto CMC presenta un difetto dovuto a lavorazioni o materiali, contattare l'assistenza clienti CMC all'indirizzo info@cmcpro.com per informazioni sulla garanzia e assistenza.

La garanzia cmc non copre i danni causati da cure improprie, uso improprio, alterazioni e modifiche, danni accidentali o guasto naturale del materiale per un uso prolungato e invecchiamento.

L' attrezzatura non deve essere modificata in alcun modo o modificata per consentire il fissaggio di parti aggiuntive senza la raccomandazione scritta del produttore. Se i componenti originali vengono modificati o rimossi dal prodotto, i suoi aspetti relativi alla sicurezza potrebbero essere limitati.

Tutti i lavori di riparazione devono essere eseguiti dal fabbricante. Tutte le altre lavorazioni o modifiche annullano la garanzia e liberano CMC da ogni responsabilità in qualità di produttore.

5. COMPATIBILITÀ

Le attrezzature utilizzate con questa imbragatura devono soddisfare i requisiti normativi nella giurisdizione e/o nel Paese. Verificare che questo prodotto sia compatibile con le altre apparecchiature del sistema e che le applicazioni desiderate soddisfino gli standard attuali. Utilizzare solo connettori EN 362 per collegare i componenti del sistema al cablaggio preassemblato. I sistemi di protezione dalle caduta personali devono seguire i requisiti della norma EN 363.

Se utilizzati come imbracature complete EN 361, i sistemi di arresto caduta possono essere abbinati agli assorbitori di energia EN 355, all'anticaduta di tipo retrattile EN 360, ai cordini EN 353-1/2, EN 354 o ad altri sistemi descritti nella norma EN 363. Se utilizzati secondo EN 813 e EN 358 per la trattenuta, il posizionamento sul lavoro, l'accesso in fune o altri lavori in quota, i DPI non destinati all'arresto in caduta possono essere accoppiati con cordini EN 354 o EN 358, dispositivi di regolazione della fune EN12841, ecc.

Quando si combina questo prodotto con altre apparecchiature e/o si utilizza questo prodotto in un sistema di salvataggio/anticaduta, gli utenti devono comprendere le istruzioni di tutti i componenti prima dell'uso e rispettarle per garantire che gli aspetti di sicurezza di questi articoli non interferiscano tra loro. Questo prodotto deve essere utilizzato solo in combinazione a componenti DPI recanti il simbolo CE per proteggersi dalle cadute dall'alto.

I punti di ancoraggio utilizzati per mettersi in sicurezza devono essere progettati in modo tale che, al momento del fissaggio dei DPI, non si verifichino effetti che riducano l'integrità o causino danni durante l'uso. Spigoli vivi, sporegenze e schiacciamento possono compromettere seriamente l'integrità. I componenti di ancoraggio devono essere coperti, se necessario, utilizzando protezioni adeguate. Il punto di ancoraggio e il sistema di ancoraggio devono essere in grado di resistere ai carichi previsti nel caso di scenario peggiore. Anche quando si utilizzano assorbitori di energia (secondo EN 355) i punti di ancoraggio devono essere progettati per subire forze di almeno 12 kN e soddisfare i requisiti della norma EN 795.

AVVERTENZA: Può essere pericoloso e la funzionalità può essere compromessa combinando altre attrezzature con questo prodotto. L'utente si assume ogni responsabilità per l'uso non standard di questo prodotto o componenti aggiunti.

IMBRACATURA ANTICADUTA EN 361:2002

Il collegamento dell'imbracatura a un sistema di salvataggio o di arresto caduta secondo la norma EN 363 avviene nel punto di attacco anticaduta (designato dall'etichetta "A" sull'imbracatura), utilizzare solo moschettoni conformi alla norma EN 362.

I punti di ancoraggio per i sistemi di arresto caduta devono essere selezionati in modo da ridurre al minimo il potenziale di cadute e la potenziale distanza di caduta. Evitare carichi elevati e pendoli impostando i punti di ancoraggio il più verticalmente possibile sopra l'utente. Il punto di ancoraggio deve essere progettato in modo tale che, al momento del fissaggio dei DPI, non si verifichino effetti che riducano l'integrità o causino danni durante l'uso. Spigoli vivi, sporgenze e schiacciamento possono compromettere seriamente l'integrità.

Quando si utilizza un cordino come parte di un sistema di arresto caduta, la lunghezza massima complessiva del cordino, compresi gli assorbitori e i componenti di collegamento, non deve superare i 2,0 m. Il cordino / dispositivo di ancoraggio dal punto di ancoraggio all'utente protetto deve sempre essere mantenuto il più teso possibile.

Prima di ogni utilizzo in un sistema di arresto caduta, deve essere garantito che vi sia spazio libero necessario nell'area di lavoro sotto l'utente, in modo che in caso di caduta non ci sia collisione con il terreno o altro ostacolo nel percorso di caduta.

ATTENZIONE: Solo un'imbracatura completa del corpo in conformità con la norma EN 361 può essere utilizzata con un sistema di arresto caduta.

IMBRACATURA BASSA EN 813:2024

Destinato alla progressione su corda e posizionamento sul lavoro. Utilizzate il punto di attacco ventrale per attaccare un discensore, cordini di posizionamento o cordini di progressione. Questo punto di attacco non è adatto per l'arresto caduta.

CINTURA DI TRATTENUTA E POSIZIONAMENTO EN 358:2018

Utilizzare sempre i due punti di attacco laterali insieme, collegandoli con un cordino di posizionamento, per essere comodamente supportati dalla cintura in vita. Il cordino di collegamento per le imbracature di posizionamento sul lavoro deve essere tenuta tesa, il punto di legame o di ancoraggio deve essere a livello della vita o superiore.

L'imbracatura è dotata di un anello di fettuccia di trattenuta sulla cintura cintura nella parte posteriore (designato dall'etichetta "R" sull'imbracatura). Questo punto di attacco della cintura della vita posteriore è progettato solo per il fissaggio di un sistema di trattenuta per impedire all'utente di entrare in un'area in cui è possibile una caduta. Questi punti di attacco non sono adatti per l'arresto caduta.

Una cintura di posizionamento di lavoro non deve essere utilizzata se esiste un rischio prevedibile che l'utilizzatore venga sospeso o esposto a tensioni indesiderate sulla cintura. Potrebbe essere necessario un sistema di arresto di backup o anticaduta per integrare l'apparecchiatura che supporta l'utente per il posizionamento del lavoro.

6. UTILIZZO IMBRACATURA

INDOSSA E REGOLA L'IMBRACATURA

- Indossa l'imbracatura con tutte le cinghie allentate. Eseguire l'ingresso laterale nella cintura in vita aperta e negli anelli della coscia aperti. Posizionare le bretelle sulle spalle.
- Fissare fibbie a collegamento rapido agli anelli delle gambe e alle spalline (se presenti).
- Posizionare la cintura in vita e l'attacco ventrale sopra il girovita e stringere la cintura.
- Posizionare il punto di attacco dorsale a livello con le scapole e regolare la cinghia posteriore.
- Posizionare il punto di attacco sternale il più in alto possibile e regolare le bretelle.
- Stringi le cinghie della gamba posteriore, questo è particolarmente importante se usi il punto dorsale.
- Posizionare i cosciali con imbottitura lungo la parte posteriore e laterale delle gambe. Stringere i cosciali.
- Prima dell'uso, verificare che tutte le cinghie siano strette, riporre il nastro in eccesso negli elasticie caricare il punto di attacco sternale e confermare la posizione di tutti gli anelli a D.

USO DI DIVERSI TIPI DI FIBBIE

- Per allentare le fibbie regolabili, capovolgerle e tirarle.
- Per stringere le fibbie regolabili, estrarre la cinghia in uscita.
- Per chiudere le fibbie rapide di connessione, assicurarsi che entrambe le ali si aggancino in posizione con un clic udibile.
- Per aprire le fibbie rapide, tenere entrambe le ali e tirare le fibbie a parte.
- Controllare regolarmente tutte le chiusure e gli elementi di regolazione.
- Fai attenzione agli oggetti estranei che potrebbero impedire il funzionamento della fibbia.

TEST DI ADATTAMENTO DELL'IMBRACATURA

- Condurre un test di comfort e regolazione in un'area sicura per garantire che l'imbracatura abbia le dimensioni corrette, abbia una regolazione sufficiente ed è di comfort accettabile per l'uso previsto.
- Muoviti e appendi l'imbracatura da ogni punto di attacco, con la tua attrezzatura, per verificare che l'imbracatura si adatti correttamente, fornisca un comfort adeguato per l'usoprevisto e sia regolata in modo ottimale.

POSIZIONE DELL' ATTACCO VENTRALE

- L'attacco ventrale a norma EN 813:2024 deve essere sopra o in corrispondenza del girovita.
- Assicurarsi la corretta posizione dell'imbottitura in vita e dell'anello a D ventrale prima di regolare altre cinghie.

POSIZIONE DELL' ATTACCO DORSALE

- L'attaccamento dorsale a norma EN 361:2002 dovrebbe essere in linea con le spalle.
- Allentare o stringere la fibbia di regolazione per la cinghia posteriore per posizionare correttamente

l'attacco dorsale.

POSIZIONE DELL' ATTACCO STERNALE

- Il punto di attacco sternale a norma EN 361:2002 deve essere posizionato il più in alto possibile.
- Allentare o stringere le spalline e le cinghie delle gambe per posizionare correttamente.

POSIZIONE DEL COSCIALE

- Assicurarsi che l'imbottitura dell'anello delle gambe sia posizionata intorno alla gamba.

USO DI ANELLI PORTAMATERIALI

- Ogni anello portamateriale, portautensile e punto di collegamento accessorio è limitato a un peso di 10 kg.

INSTALLAZIONE DEL BLOCCANTE VENTRALE

- Istruzioni e illustrazioni si riferiscono specificamente all'ATOM Chest Ascender Kit (CMC part# 343500), venduto separatamente.
- Estrarre le cinghie della tracolla dagli elastici e dalle fibbie di regolazione.
- Passa l'anello Chest Ascender Loop sopra le bretelle fino a un punto centrale tra gli anelli D anteriori.
- Inserire la cinghia Chest Ascender Loop attraverso l'occhio superiore del bloccante ventrale.
- Passa la cinghia Chest Ascender Loop sopra e sotto le cinghie di fissaggio che si trovano dietro e sotto il punto di attacco sternale.
- Collegare la maglia rapida attraverso il passaggio nella fettuccia condivisa dall'anello D ventrale.
- Inserire la maglia rapida attraverso il bloccante ventrale.
- Chiudere la maglia rapida stringendo a mano e quindi applicando un mezzo giro con una chiave inglese.
- La compatibilità del bloccante ventrale, con il connettore e l'imbracatura, così come il buon funzionamento dell'intero sistema, deve essere garantita dall'utente e l'utente è pienamente responsabile di un uso generale sicuro. Verificare la compatibilità e il funzionamento in un luogo sicuro prima dell'uso effettivo.

UTILIZZO DI UN SEGGIOLINO DA LAVORO

- Istruzioni e illustrazioni si riferiscono specificamente al CMC SkySaddle™ (CMC part# 202690), venduto separatamente.
- Allentare le cinghie di collegamento del seggiolino da lavoro in tutta estensione, fare riferimento alle istruzioni per l'uso della fibbia.
- Fissare il sedile di lavoro all'imbracatura ai passanti del seggiolino da lavoro. Questi anelli sono destinati esclusivamente all'uso in connessione con un seggiolino da lavoro. L'utente è responsabile della selezione dei connettori adatti.
- Regola le cinghie di connessione del seggiolino da lavoro per il comfort personale e la vestibilità.
- Verificare la compatibilità e il funzionamento in un luogo sicuro prima dell'uso effettivo.
- La compatibilità del seggiolino da lavoro, dei connettori e dell'imbracatura, nonché il buon funzionamento dell'intero sistema, devono essere garantiti dall'utente e l'utente è responsabile di un uso generale sicuro.

COLLEGAMENTO DEI CORDINI

Se i cordini di tipo ad Y vengono utilizzati in combinazione con un assorbitore di energia, l'assorbitore di energia potrebbe non funzionare nel caso in cui un ramo del cordino sia collegato al punto di attacco e il secondo ramo a una parte portante dell'imbracatura. Pertanto, si consiglia di attaccare il secondo ramo all'imbracatura da arrampicata per mezzo di anelli appositi per il posizionamento a riposo dei cordini.

7. REGISTRAZIONI DELL'EQUIPAGGIAMENTO

Trova l'ultima versione dei moduli di ispezione dei DPI al sito cmcpro.com. Registrare i risultati dell'ispezione dei DPI utilizzando questi documenti online.

8. ULTERIORI INFORMAZIONI

Gli avvisi e le istruzioni devono essere letti e osservati

DICHIARAZIONE DI CONFORMITÀ

dichiara che questo articolo è conforme ai requisiti essenziali e alle pertinenti disposizioni del regolamento UE 2016/425. La Dichiarazione di Conformità originale può essere scaricata sul seguente sito web: www.cmcpro.com

JA

警告

この機器の使用を伴う活動は、本質的に危険です。本製品を使用するには特別な知識とトレーニングが必要です。ご自身の行動と判断はご自身の責任で行ってください。この装置を使用する前に

- これらの使用説明書と警告を読み、理解してください。
- その能力と限界をよく理解すること。
- 能力者であること、および / またはその適切な使用について特別な訓練を受けること、あるいは訓練を受けた、あるいはその他の能力者の直接監督下にあること。
- リスクを理解し、受け入れる。

これらの警告に従わない場合、重傷を負ったり死亡したりする可能性があります。

本マニュアルの最新版はcmcpro.comでご覧ください。

1. トレーサビリティとマーキング

(A)CEマークおよび製造管理を行う通知機関の番号 (B)参照規格および取付点の識別 (C)使用前に説明書をよくお読みください (D)荷重伝達バックルおよび調節装置の固定方法に関する説明 (E)製造カバーラベル、製造者 (F)使用者の識別 (G)検査ラベル (H)ラベルの内容；モデルの識別：製造年月日; 製造ロット; サイズ情報; セクション 6 参照; 最大定格荷重; セクション 2 参照; 素材情報 (I) "A" アタッチメントポイント (J) "R" ラベル 拘束ポイント

2. 適用分野

この個人用保護具（PPE）は、本取扱説明書に記載されている基準および手順に従って使用する場合、高所からの落下を防止し、保護するために設計されています。

- EN 361:2002に準拠した落下防止用ハーネス。
- EN 358:2018に準拠した作業用ポジショニングベルトおよび/または拘束ベルト。
- EN 813:2024に準拠したシットハーネス。

ハーネス定格荷重

- EN 358:2018 & EN 813:2024: 150 kg.
- EN 361:2002：150kg（使用者の装備を含む）。100kgを超える荷重の場合は、この最大荷重に準拠した落下保護システム（EN 355エネルギー吸収装置など）が必要です。

このPPEは、-40°C（-40°F）から+80°C（176°F）の温度範囲での使用に適しています。制限外の使用や、意図された目的以外での使用は禁止されています。一般的に、本製品は個人的な問題として考慮されるべきものである。

責任

本装置の使用を伴う活動は本質的に危険です。使用者は、本装置の不適切な使用や誤用または使用後に発生する可能性のある損害、傷害、死亡に対するすべてのリスクと責任を負うものとします。本書は、販売店から各国の言語で使用者に提供され、使用中は装置とともに保管されなければなりません。各国の関連法規を遵守してください。

この説明書は、ご使用の機器の正しい使い方を説明しています。警告記号は、ご使用の機器の使用に関連する潜在的な危険をお知らせするものですが、そのすべてを説明することは不可能です。各警告に耳を傾け、装置を正しく使用する責任があります。本装置を誤って使用すると、さらなる危険が生じます。ご質問がある場合、またはこれらの指示を理解するのが困難な場合は、CMC にご連絡ください。最新情報や追加情報については、cmcpro.com をチェックしてください。

この装置を使用する前に

- これらの指示と警告を読み、理解してください。
- 特定のトレーニングを受け、その適切な使用方法を習得する。
- その能力と限界をよく理解すること。
- リスクを理解し、受け入れる。
- 装置の使用中に起こりうる緊急事態に対処するため、救助計画を立てておくこと。
- 高所での活動に適した健康状態であり、警備や緊急事態を自分で管理できること。
- 使用前と使用後に器具をチェックする。

警告：使用者は、PPEシステム内に落下した場合、救助が即座に、安全に、効果的に行われるようにしなければならない。ハーネスを装着したまま動かずに吊り下げると、重傷を負ったり死亡する恐れがあります。長時間ハーネスに支持されずにぶら下がることは避けてください。

3. 名称

(1) ランヤードパーキングループ (2) ショルダーストラップ調節バックル (3) クイックリリース式ショルダーストラップ調節バックル（モデルにより異なる）(4) ストラップ用ゴムキーパー（複数箇所）(5) 胸部アタッチメントポイント（「A」ラベル）(6) 胸部アセンダー位置（アセンダーキットは別売）(7) 腹部アタッチメントポイント (8) サイドワーク-ポジショニングアタッチメントポイント（モデルにより異なる）(9) ウエストストラップ調節バックル (10) ワークシート接続ループ（ワークシートは別売）(11) クイックリリース式レッグストラップ調節バックル（ワークシートは別売)(9)腰部ストラップ用調節バックル (10)作業シート接続ループ（作業シートは別売）(11)クイックリリース- レッグストラップ用調節バックル（モデルにより異なる）(12)レッグループ (13)背側アタッチメントポイント（「A」ラベル）(14)後部ストラップ用調節バックル (15) 落下防止インジケーター (16)ツールキャリア用アタッチメントポイント（ツールキャリアは別売）(17)後部走行抑制ポイント（「R」ラベル）(18)ギアループ（最大10kg、モデルにより異なる）(19) レッグループ- リンクストラップの調整バックル (20) ツールループ（最大10 kg）(21) アクセサリー取り付けポイント（最大10 kg）

4. 検査、確認事項

検査

装置を定期的に点検することは非常に重要です。使用者の安全は、装置の完全性と耐久性に依存します。装置は、使用開始前および各使用の前後に、徹底的に検査する必要があります。さらに、CMCは、現地の規制や使用条件にもよりますが、少なくとも12ヶ月に一度は、専門家による詳細な定期点検を行うことを推奨します。cmcpro.comで入手できる検査手順に従ってください。結果をPPE検査用紙に記録してください。ハーネスシステムの検査に不合格となった場合は、使用を中止し、それに応じてマークを付けるか、またはそれ以上使用しないように破棄してください。

寿命 / 引退

機器の寿命は、製品ラベルに記載されている製造日から10年です。 また、使用条件、使用レベル、環境条件によっても寿命は異なります。鋭利な刃、裸火、極端な温度、紫外線、化学薬品、油、湿気、機械的ストレスから保護してください。落下荷重やその他の例外的な出来事により、1回の使用でリタイアすることがあります。ハーネスの完全性に懸念がある場合は、引退の原因となる。ハーネスを引退させる場合は、それ以上使用しないよう、使用から外し、適切なマークを付けるか、破棄することを。

デバイスは、以下の場合に引退しなければならない：

- 10年の年齢制限に達している。
- 大きな出来事（落下、衝撃荷重など）を受けた。
- 極端な環境（鋭角、高温、腐食環境など）にさらされたり、汚染（化学物質など）を受けたりした。
- 車検に通らなかったり、信頼性に疑問がある。
- 使用歴は不明。
- 法律、規格、技術、互換性の変更により、それが時代遅れになった場合。
- 一般的に、安全な使用状態に疑問がある場合。

ご使用の前に

- 構造的な縫い目を含め、ハーネスに摩耗の兆候がないか確認する。
- ウェビングに損傷がないか、金具に亀裂がないか点検する。
- 調整バックルが正しくねじ込まれ、正しく機能することを確認してください。
- 製品のラベルやマークが読みやすいことを確認する。
- ハーネスを使用する前に、背側取り付け部の近くにある落下防止インジケータを点検してください。落下防止インジケーターが損傷していたり、展開した形跡がある場合は、直ちにハーネスを取り外してください。
- 安全な場所でサスペンションテストを実施し、ハーネスのサイズが適正であること、十分な調節が可能であること、使用目的に合った快適なレベルであることを確認すること。

使用中

継続的にね：

- ハーネスの状態、調節可能なバックルの位置を監視し、しっかりと固定されていることを確認する。
- システム内の他の機器への取り付け部や接続部の状態をチェックする。
- 環境条件を評価する。湿気や氷の多い環境は、製品の挙動を変化させる可能性がある。

運搬、メンテナンス、保管、輸送

- 保管 - 乾燥した冷暗所に保管する。化学薬品、湿気、直射日光を避けてください。詰まり、圧力、張力などによる機械的ストレスがかからないように保管する。
- 輸送-直射日光、化学薬品、汚れ、機械的損傷から遠ざけてください。このため、保護袋または保護容器を使用する。
- 洗浄-汚れた製品はきれいなぬるま湯で洗う。よくすすいでください。直射日光を避け、室温10°C ~ 30°Cで自然乾燥させる。高圧洗浄機は使用しないでください。必要に応じて、洗浄後に金属部品のヒンジに注油する。
- 主な素材 - ストラップ：ポリエステル、調節バックル：スチール、取り付け部分：アルミニウム。

警告：これらの指示に従わないと、生命を危険にさらす恐れがあります。

保証と修理

CMC製品に製造上または材料上の欠陥があった場合、保証に関する情報およびサービスについては、CMCカスタマーサポート（info@cmcpro.com）までお問い合わせください。

CMCの保証は、不適切なお手入れ、不適切な使用、改造、偶発的な損傷、または長期間の使用や時間経過による素材の自然故障による損害は対象外となります。

製造者の書面による推奨なしに、本装置を改造したり、追加部品を取り付けられるように変更したりしないでください。オリジナルの部品が改造されたり、製品から取り外されたりした場合、その安全面が制限される可能性があります。

修理はすべてメーカーが行うものとします。それ以外のすべての作業または改造は保証を無効にし、CMCを製造者としてのすべての責任および義務から解放します。

5. 適合性

このハーネスを使用する機器は、お住まいの地域や国の規制要件を満たしている必要があります。本製品がシステム内の他の機器と互換性があり、その用途が現行の規格に適合していることを確認してください。ハーネスとシステムコンポーネントの接続には、EN 362 コネクタのみを使用してください。個人用落下保護システムは、EN 363 の要件に従う必要があります。

EN 361フルボディハーネスとして使用する場合、落下防止システムは、EN 355エネルギー吸収装置、EN 360格納式落下防止装置、EN 353-1/2、EN 354ランヤード、またはEN 363に記載されているその他のシステムと組み合わせることができます。拘束、作業位置決め、ローアクセス、その他の高所作業にEN 813およびEN 358に従って使用する場合、墜落防止を目的としないPPEは、EN 354またはEN 358のランヤード、EN12841のロープ調節装置などと組み合わせることができます。

本製品を他の機器と組み合わせて使用する場合、および/または本製品をレスキュー/落下阻止システムで使用する場合、使用者は使用前にすべてのコンポーネントの説明書を理解し、これらのアイテムの安全面が相互に干渉しないように遵守する必要があります。本製品は、高所からの墜落を防止するためのCEシンボルの付いたPPEコンポーネントと組み合わせてのみ使用すること。

身体を固定するためのアンカーポイントは、PPEを固定する際に、完全性を損なったり、使用中に損傷を引き起こしたりするような影響が生じないように設計されていなければならない。鋭利なエッジ、隆起、破砕は、完全性を著しく損なう可能性があります。アンカー部品は、必要に応じて適切なプロテクターで覆われるべきである。アンカーポイントおよびアンカーシステムは、最悪のシナリオで予想される荷重に耐えられるものでなければならない。ショックアブソーバーを使用する場合でも（EN 355による）、アンカーポイントは少なくとも12 kNの捕捉力を想定して設計し、EN 795の要件を満たす必要があります。

警告：本製品と他の機器を組み合わせると、危険が生じたり、機能が損なわれたりすることがあります。本製品または追加されたコンポーネントの規格外の使用に関するすべての責任は使用者が負うものとします。

落下防止ハーネス EN 361:2002

EN 363に従ったレスキューシステムまたは落下防止システムへのハーネスの接続は、落下防止アタッチメントポイント（ハーネスの「A」ラベルで指定）で行います。

落下防止システムのアンカーポイントは、落下の可能性と落下距離を最小限にするように選択されるべきである。アンカーポイントをできるだけ使用者の上方に垂直に設置することで、高荷重やスイングフォールを避ける。アンカーポイントは、PPEを固定する際に、使用中に完全性を低下させたり、損傷を引き起こすような影響が生じないように設計されていなければなりません。鋭利なエッジ、隆起、破砕は、完全性を著しく損なう可能性がある。

落下防止システムの一部としてランヤードを使用する場合、ショックアブソーバーや接続部品を含めたランヤードの全長は、最大で6.2mを超えてはならない。アンカーポイントから固定されたユーザーまでのランヤード / アンカー装置は、常に可能な限り張った状態にしておくこと。

落下防止システムを使用する前に、落下時に地面や落下経路の障害物に衝突しないよう、使用者の下の作業場所に必要な自由空間があることを確認しなければなりません。

警告：落下防止システムと併用できるのは、EN 361に準拠したフルボディハーネスのみです。

シットハーネス EN 813:2024

ロープを使ったプログレッションやワーク・ポジショニング用。腹部のアタッチメント・ポイントは、ディセンダー、ポジショニング・ランヤード、プログレッション・ランヤードを取り付ける際に使用します。このアタッチメント・ポイントは落下防止には適していません。

拘束および作業位置決め用ベルト EN 358:2018

腰ベルトで快適に支えるため、ポジショニング・ランヤードで連結し、必ず2つのサイド・アタッチメント・ポイントを一緒に使用してください。作業用ポジショニング・ハーネスの接続ランヤードは、常に教示された状態にしておく必要があります。

ハーネスには、後部腰ベルトのトラベル・レストレイント・ウェブループ（ハーネス上の「R」ラベルで指定）が付いています。この後部腰ベルトの取り付けポイントは、使用者が墜落の可能性のある場所に入るのを防ぐための拘束システムを取り付けるためだけのものです。これらの取り付けポイントは落下防止には適していません。

使用者が宙吊りになったり、ベルトの意図しない張力にさらされたりする危険性が予見できる場合は、作業位置決めベルトを使用すべきではありません。作業位置決めのためにユーザーをサポートする装置を補うために、バックアップまたは落下防止システムが必要になる場合があります。

6. ハーネス使用

ハーネスの装着と調整

- すべてのストラップを緩めた状態でハーネスを装着する。開いた腰ベルトと開いた大腿ループにサイドエントリーする。ショルダーブレースを肩にかける。
- レッグループとショルダーストラップ（ある場合）にクイックコネクトバックルを固定する。
- ウエストベルトと腹部アタッチメントをウエストラインの上に置き、ウエストベルトを締める。
- 背側アタッチメントポイントを肩甲骨の高さに合わせ、バックストラップを調節する。
- 胸骨の取り付け位置をできるだけ高くし、ショルダーストラップを調節する。
- 後脚のストラップを締める。背側を使う場合は特に重要。
- レッグループにパッドを入れ、脚の後ろと横に沿わせる。レッグストラップを締める。
- 使用前に、すべてのストラップが締まっていることを確認し、余分なウェブをエラスティック・キーパーに収納し、胸骨のアタッチメント・ポイントに荷重をかけ、すべてのDリングの位置を確認する。

異なるバックルタイプの使用

- アジャスターバックルを緩めるには、バックルを跳ね上げて引っ張る。
- アジャスターバックルを締めるには、外側のウェビングを引っ張ります。
- クイック・コネクト・バックルを閉じるには、両方のウイングがカチッと音がして所定の位置にはまることを確認します。
- クイック・コネクト・バックルを開くには、両翼を持ってバックルを引き離す。
- すべてのクロージャーと調整エレメントを定期的にチェックする。
- バックルの操作を妨げる異物に注意すること。

ハーネス・フィット・テスト

- ハーネスが正しいサイズであること、十分な調節が可能であること、使用目的に合った快適性があることを確認するため、安全な場所で快適性と調節性のテストを行うこと。
- ハーネスが正しくフィットしているか、使用目的に合った快適さが得られるか、最適に調整されているかを確認するため、ハーネスを装備した状態で、各取付箇所からハーネスを動かし、ぶら下げてください。

腹側アタッチメントの位置

- EN 813:2024の腹部への取り付けは、ウエストラインかそれよりも上でなければならない。
- 他のストラップを調整する前に、Dリングとウェストバックルの位置が正しいことを確認してください。

背側アタッチメントの位置

- EN 361:2002の背側アタッチメントは肩と一直線上にあるべきである。
- 背面ストラップの調整バックルを緩めたり締めたりして、背面アタッチメントを適切な位置にします。

胸骨アタッチメントの位置

- 胸骨の取り付け位置EN 361:2002は、できるだけ高い位置に設置する。
- ショルダーストラップとレッグストラップを緩めたり締めたりして、正しい位置にする。

レッグループポジション

- レッグループのパッドが脚の周りに配置されていることを確認する。

アクセサリー・ループの使用

- 各ギアループ、ツールループ、アクセサリーアタッチメントポイントの重量は10kgまで。

チェストアセンダーの取り付け

- 取扱説明書および図解は、別売のアトムチェストアセンダーキット（CMC part# 343500）専用です。
- ショルダーストラップのウェビングをキーパーと調節バックルから引き出す。
- チェストアセンダー・ループをショルダーストラップの上を通して、フロントDリングの間の中央ポイントに通します。
- チェストアセンダー・ループのウェビングをチェストアセンダーの上部アイに通します。
- チェストアセンダー・ループのウェビングを、胸骨取り付け位置の後ろと下にあるキーパー・ストラップの上と下に通します。
- 腹側Dリングに共有されているウェブトンネルにスクリューリンクを取り付ける。
- スクリュー・リンクをチェスト・アセンダーに通します。
- 手で締め付けた後、レンチで半回転させてスクリューリンクを閉じる。
- チェスト・アセンダーとコネクター、ハーネスとの適合性、およびシステム全体が円滑に機能することは、使用者が保証しなければならず、使用者は安全な使用全般について全責任を負います。
- 実際に使用する前に、安全な場所で互換性と機能を確認してください。

ワークシートの使用

- 取扱説明書およびイラストは、別売りのCMC SkySaddle™ (CMC part# 202690)を参照してください。
- バックルの使用方法を参照して、作業シートの接続ストラップを目一杯緩めてください。
- ワークシートをワークシートループでハーネスに取り付けてください。これらのループは作業シートとの接続専用です。適切なコネクターを選択する責任はユーザーにあります。
- ワークシートの接続ストラップを調節して、快適さとフィット感を調整する。
- 実際に使用する前に、安全な場所で互換性と機能を確認してください。
- 作業シート、コネクター、ハーネスの適合性、およびシステム全体の円滑な機能は、使用者が確保しなければならず、使用者は安全な使用全般に対して責任を負います。

ランヤード接続

Y型ランヤードをエネルギー吸収装置と組み合わせて使用する場合、ランヤードの一方の枝を取り付け部に、もう一方の枝をハーネスの耐荷重部に接続すると、エネルギー吸収装置が正しく機能しないことがあります。そのため、ランヤードのバーキング・ループを使用して、2本目のブランチをハーネスに取り付けることをお勧めします。

7. 機材記録

cmcpro.comで最新版のPPE検査フォームをご覧ください。これらのオンライン文書を使用して、PPE検査結果を記録してください。

8. 追加情報

警告表示および指示は必ず読み、遵守すること

適合宣言

CMC Rescue, Inc.は、本製品がPPE EU規制の必須要件および関連規定に適合していることを宣言します。適合宣言書の原本は、インターネット上の次のサイトからダウンロードできます： cmcpro.com.

KO

경고

이 장비의 사용과 관련된 활동은 본질적으로 위험합니다. 이 제품을 사용하려면 특별한 지식과 교육이 필요합니다. 자신의 행동과 결정에 대한 책임은 본인에게 있습니다. 이 장비를 사용하기 전에 다음 사항을 준수해야 합니다:

- 이 사용자 지침과 경고를 읽고 이해하세요.
- 기능 및 제한 사항을 숙지하세요.
- 유능한 사람이거나 적절한 사용법에 대한 구체적인 교육을 받거나 교육을 받았거나 유능한 사람의 직접적인 감독을 받아야 합니다.
- 관련된 위험을 이해하고 수락합니다.

이러한 경고에 주의하지 않으면 심각한 부상이나 사망에 이를 수 있습니다.

본 매뉴얼의 최신 버전은 cmcpro.com에서 확인하세요

1. 추적성 및 표시

(A) CE 마크 및 생산 관리를 수행하는 신고 기관의 번호 (B) 참조 표준 및 부착 지침 식별 (C) 사용 전 지침 주의 깊게 읽기 (D) 하중 전달 버클 및 조절 장치의 고정 및 고정 방법에 대한 설명 (E) 제조 표지 라벨, 제조일체 (F) 사용자 식별 (G) 검사 라벨 (H) 포함된 라벨; 모델 식별: 제조 일자, 제조 로트, 크기 정보, 섹션 6, 최대 하중 등급 참조, 섹션 2 참조, 재료 정보 (I) "A" 부착 지점, (J) "R" 라벨 고정 지점

2. 적용 분야

이 개인 보호 장비(PPE)는 본 지침에 설명된 기준과 절차에 따라 사용할 경우 높은 곳에서 추락하는 것을 방지하고 신체를 보호하기 위해 고안된 것입니다.

- EN 361:2002에 따른 추락 방지 안전띠.
- EN 358:2018에 따른 작업 포지셔닝 및/또는 안전벨트.
- EN 813:2024에 따른 안전띠를 착용하세요.

하네스 하중 등급

- EN 358:2018 및 EN 813:2024: 150kg.
- EN 361:2002: 150kg(사용자 장비 포함). 100kg을 초과하는 하중의 경우, 이 최대 하중을 준수하는 추락 방지 시스템(예: EN 355 에너지 흡수 장치)이 필요합니다.

PPE는 -40°C(-40°F)~+80°C(176°F)의 온도 범위에서 사용하기에 적합합니다. 제한 범위를 벗어나거나 본래의 목적 이외의 용도로 사용해서는 안 됩니다. 일반적으로 이 제품은 개인 소지품으로 간주해야 합니다.

책임

이 기기의 사용과 관련된 활동은 본질적으로 위험합니다. 사용자는 이 장비를 잘못 사용하는 동안 또는 그 이후에 발생할 수 있는 모든 손상, 부상 또는 사망에 대한 모든 위험과 책임을 져야 합니다. 이 설명서는 해당 국가의 언어로 된 판매처에서 사용자에게 제공해야 하며, 기기를 사용하는 동안 기기와 함께 보관해야 합니다. 관련 국가 규정을 준수하세요.

이 지침은 장비의 올바른 사용법을 설명합니다. 경고 기호는 장비 사용과 관련된 몇 가지 잠재적 위험을 알려주지만 모든 위험을 설명할 수는 없습니다. 각 경고에 주의를 기울이고 장비를 올바르게 사용할 책임은 회원님에게 있습니다. 이 장비를 잘못 사용하면 추가적인 위험이 발생할 수 있습니다. 이 지침을 이해하기 어렵거나 궁금한 점이 있으면 CMC에 문의하세요. 업데이트 및 추가 정보는 cmcpro.com에서 확인하세요.

이 장비를 사용하려면 먼저 다음 사항을 확인해야 합니다:

- 이 지침과 경고를 읽고 이해하세요.
- 적절한 사용법에 대한 구체적인 교육과 역량을 갖추세요.
- 기능 및 제한 사항을 숙지하세요.
- 관련된 위험을 이해하고 수락합니다.
- 디바이스 사용 중 발생할 수 있는 긴급 상황에 대처할 수 있는 구조 계획을 마련하세요.
- 높은 곳에서 활동하기에 의학적으로 적합하고 스스로 보안 및 응급 상황을 통제할 수 있어야 합니다.
- 사용 전후에 장비를 점검하세요.

경고: 사용자는 PPE 시스템에 추락할 경우 즉시 안전하고 효과적으로 구조가 이루어질 수 있도록 해야 합니다. 하네스에 움직이지 않고 매달려 있으면 심각한 부상과 사망을 초래할 수 있습니다. 하네스에 지지대 없이 장시간 매달려 있지 않도록 주의하세요.

3. 명칭

(1) 랜야드 주차 고리 (2) 어깨 스트랩 조절 버클 (3) 퀵 릴리스 어깨 스트랩 조절 버클(모델에 따라 다름) (4) 스트랩용 탄성 커버(여러 위치) (5) 홍골 부착 지점("A" 라벨) (6) 가슴 어센더 위치(어센더 키트 별도 판매) (7) 배면 부착 지점 (8) 측면 작업-위치 지정 부착 지점(모델에 따라 다름) (9) 허리 스트랩용 조절 버클 (10) 작업 시트 연결 고리(작업 시트 별도 판매) (11) 퀵 릴리스 다리 스트랩 조절 버클(모델에 따라 다름) (12) 다리 고리 (13) 등쪽 부착 지점("A" 라벨) (14) 후면 스트랩용 조절 버클 (15) 추락 방지 표시기 (16) 공구 캐리어 부착 지점(공구 캐리어 별도 판매) (17) 후면 이동 제한 지점("R" 라벨) (18) 기어 루프(10kg 최대, 모델에 따라 다름) (19) 다리 루프 링크 스트랩용 조절 버클 (20) 공구 루프(최대 10kg) (21) 액세서리 부착 지점(최대 10kg)

4. 검사, 확인해야 할 사항

검사

사용자의 안전은 장비의 무결성과 내구성에 달려 있으므로 정기적으로 장비를 검사하는 것이 매우 중요합니다. 장비는 사용 전과 사용 전후에 철저히 검사해야 합니다. 또한 CMC는 현행 현지 규정 및 사용 조건에 따라 최소 12개월마다 유능한 전문가에 의한 상세한 정기 점검을 실시할 것을 권장합니다. Cmcpro.com에서 제공되는 검사 절차를 따르세요. PPE 검사 양식에 결과를 기록하세요. 하네스 시스템이 검사에 불합격한 경우, 더 이상 사용하지 못하도록 사용 중지하고 그에 따른 표시를 하거나 폐기해야 합니다.

수명 / 은퇴

장비의 수명은 제품 라벨에 표시된 제조일로부터 10년입니다. 수명은 작동 조건, 사용 수준 및 환경 조건에 따라 달라질 수 있습니다. 날카로운 모서리, 화염, 극한의 온도, 자외선, 화학물질, 기름, 습기, 기계적 스트레스로부터 보호하세요. 낙하 또는 기타 예외적인 상황으로 인해 한 번 사용 후 폐기할 수 있습니다. 무결성에 대한 우려가 있는 경우 폐기하셔야 합니다. 하네스를 폐기해야 하는 경우, 더 이상 사용하지 않도록 해당 하네스를 사용 중지하고 적절한 표시를 하거나 폐기해야 합니다.

디바이스는 언제 폐기해야 합니다:

- 10세 제한 연령에 도달했습니다.
- 주요 이벤트(낙하, 충격 부하 등)를 겪었습니다.
- 극한 환경(날카로운 모서리, 고온, 부식성 환경 등)에 노출되었거나 오염된 경우(화학물질 등).
- 검사를 통과하지 못했거나 신뢰성에 의문이 있는 경우.
- 사용 내역이 불확실합니다.
- 법률, 표준, 기술 또는 호환성의 변화로 인해 더 이상 사용되지 않게 된 경우.
- 일반적으로 안전한 사용 조건이 의심스러운 경우.

매번 사용하기 전

- 하네스에 구조적 스티칭을 포함한 마모 흔적이 있는지 확인하세요.
- 웨빙이 손상되었는지, 하드웨어에 균열이 있는지 검사하세요.
- 조절 버클이 올바르게 끼워져 있고 제대로 작동하는지 확인합니다.
- 제품 라벨/표시가 잘 보이는지 확인합니다.
- 하네스를 사용하기 전에 등쪽 부착 지점 근처에 있는 추락 방지 표시기를 점검하세요. 추락 방지 표시기가 손상되었거나 전개된 흔적이 보이면 즉시 하네스를 사용에서 해제하세요.
- 안전한 장소에서 서스펜션 테스트를 실시하여 하네스가 올바른 크기인지, 충분한 조절이 가능한지, 사용 목적에 맞는 편안한 수준인지 확인합니다.

사용 중

지속적으로:

- 하네스의 상태와 조절 가능한 버클의 위치를 모니터링하여 단단히 고정되어 있는지 확인합니다.
- 부착 지점의 상태와 시스템 내 다른 장비와의 연결 상태를 확인합니다.
- 환경 조건을 평가하세요. 습하거나 얼음이 있는 환경에서는 제품의 동작이 달라질 수 있습니다.

운반, 유지보수, 보관 및 운송

- 보관 - 서늘하고 건조하며 어두운 곳에 보관하세요. 화학물질, 습기, 직사광선을 피하세요. 걸림, 압력 또는 장력으로 인한 기계적 스트레스 없이 보관하세요.
- 운송 - 직사광선, 화학물질, 먼지, 기계적 손상을 피해서 보관하세요. 이를 위해 보호용 가방이나 용기를 사용해야 합니다.
- 세척 - 오염된 제품은 깨끗한 미지근한 물로 세척하세요. 살 형구세요. 10°C~30°C 사이의 실온에서 자연 건조하고 직사광선을 피하며 건조기나 직열기를 사용하지 마세요. 압력 세척기를 사용하지 마세요. 필요한 경우 금속 부품의 경첩은 세척 후 윤활유를 칠할 수 있습니다.
- 주요 소재 - 스트랩: 폴리에스테르, 조절 버클: 스틸, 부착 지점: 알루미늄.

경고: 이 지침을 따르지 않으면 생명이 위험할 수 있습니다.

보증 및 수리

제작 과정이나 재료로 인해 CMC 제품에 결함이 있는 경우, 보증 정보 및 서비스에 대한 문의는 CMC 고객 지원팀(info@cmcpro.com)으로 문의하세요.

CMC의 보증은 부적절한 관리, 부적절한 사용, 변경 및 개조, 우발적인 손상 또는 장기간 사용 및 시간에 따른 재료의 자연적인 고장으로 인해 발생한 손해에는 적용되지 않습니다.

제조업체의 서면 권장 사항 없이 장비를 어떤 방식으로든 개조하거나 추가 부품을 부착할 수 있도록 변경해서는 안 됩니다. 제품에서 순정 부품을 개조하거나 제거할 경우 안전 측면이 제한될 수 있습니다.

모든 수리 작업은 제조업체에서 수행해야 합니다. 기타 모든 작업 또는 수정은 보증을 무효화하고 제조업체로서의 모든 책임과 의무에서 CMC를 면제합니다.

5. 호환성

이 하네스와 함께 사용되는 장비는 해당 관할권 및/또는 국가의 규제 요건을 충족해야 합니다. 이 제품이 시스템의 다른 장비와 호환되는지, 사용하려는 용도가 현재 표준을 충족하는지 확인하세요. 시스템 구성 요소를 하네스에 연결할 때는 EN 362 커넥터만 사용하세요. 개인 추락 방지 시스템은 EN 363의 요구 사항을 따라야 합니다.

EN 361 전신 하네스로 사용하는 경우, 추락 방지 시스템을 EN 355 에너지 흡수 장치, EN 360 개폐식 추락 방지 장치, EN 353-1/2, EN 354 랜야드 또는 EN 363에 설명된 기타 시스템과 결합할 수 있습니다. EN 813 및 EN 358에 따라 구속, 작업 위치 지정, 로프 접근 또는 기타 높은 곳에서 작업할 때 추락 방지용이 아닌 PPE를 EN 354 또는 EN 358 랜야드, EN12841 로프 조정 장치 등과 결합하여 사용할 수 있습니다.

이 제품을 다른 장비와 결합하거나 구조/추락 방지 시스템에서 이 제품을 사용하는 경우, 사용자는 사용하기 전에 모든 구성품의 지침을 이해하고 이를 준수하여 이러한 품목의 안전 측면이 서로 간섭하지 않도록 해야 합니다. 이 제품은 높은 곳에서 추락하는 것을 방지하기 위해 CE 마크가 있는 PPE 구성품과 함께 사용해야 합니다.

고정에 사용되는 앵커 포인트는 PPE를 고정할 때 사용 중 무결성을 떨어뜨리거나 손상을 유발하는 효과가 발생하지 않도록 설계되어야 합니다. 날카로운 모서리, 용기, 늘림은 무결성을 심각하게 손상시킬 수 있습니다. 필요한 경우 적절한 보호대를 사용하여 앵커 구성 요소를 덮어야 합니다.

앵커 포인트와 앵커 시스템은 최악의 시나리오에서 예상되는 하중을 견딜 수 있어야 합니다. 충격 흡수 장치를 사용하는 경우에도(EN 355에 따라) 앵커 포인트는 최소 12kN의 힘을 견딜 수 있도록 설계되어야 하며 EN 795의 요건을 충족해야 합니다.

경고: 다른 장비를 이 제품과 함께 사용하면 위험이 발생할 수 있으며 기능이 손상될 수 있습니다. 사용자는 이 제품 또는 추가 구성 요소를 표준에 맞지 않게 사용하는 것에 대한 모든 책임을 집니다.

추락 방지 하네스 EN 361:2002

EN 363에 따라 하네스를 구조 또는 추락 방지 시스템에 연결할 때는 추락 방지 부착 지점(하네스의 "A" 라벨로 지정)에서 하네스를 연결하고, EN 362를 준수하는 카라비너만 사용하세요.

추락 방지 시스템의 고정 지점은 추락 가능성과 잠재적 추락 거리를 최소화할 수 있도록 선택해야 합니다. 고정 지점은 가능한 한 사용자보다 수직으로 설정하여 높은 하중과 흔들리는 추락을 방지하세요. 고정 지점은 PPE를 고정할 때 사용 중 무결성을 떨어뜨리거나 손상을 유발하는 영향이 발생하지 않도록 설계해야 합니다. 날카로운 모서리, 용기, 늘림은 무결성을 심각하게 손상시킬 수 있습니다.

추락 방지 시스템의 일부로 끈을 사용하는 경우, 충격 흡수 장치와 연결 부품을 포함한 끈의 최대 전체 길이는 2.0m를 초과하지 않아야 합니다. 앵커 지점에서 고정된 사용자까지의 랜야드/앵커 장치는 항상 최대한 팽팽하게 유지해야 합니다.

추락 방지 시스템을 사용하기 전에 사용자 아래 작업 공간에 필요한 여유 공간이 있는지 확인하여 추락 시 추락 경로에서 지면이나 기타 장애물과 충돌하지 않도록 해야 합니다.

경고: EN 361에 따른 전신 안전띠만 추락 방지 시스템과 함께 사용할 수 있습니다.

시트 하네스 EN 813:2024

로프 진행 및 작업 위치 지정용입니다. 복부 부착 지점을 사용하여 허강 로프, 포지셔닝 랜야드 또는 진행용 랜야드를 부착합니다. 이 부착 지점은 추락 방지용으로는 적합하지 않습니다.

구속 및 작업 포지셔닝용 벨트 EN 358:2018

항상 두 개의 측면 부착 지점을 위치 지정 끈으로 연결하여 함께 사용하여 허리 벨트로 편안하게 지지할 수 있도록 하십시오. 작업 포지셔닝 하네스용 연결 끈은 반드시 가르치상태로 유지해야 하며, 타이오프 또는 앵커 지점은 허리 높이 이상에 있어야 합니다.

하네스에는 후방 허리 벨트 이동 제한 웹 루프(하네스에 "R" 라벨로 표시됨)가 장착되어 있습니다. 이 후면 허리 벨트 부착 지점은 사용자가 추락 가능성이 있는 구역에 들어가는 것을 방지하기 위해 안전띠를 부착하는 용도로만 설계되었습니다. 이 부착 지점은 추락 방지용으로는 적합하지 않습니다.

사용자가 벨트에 매달리거나 의도하지 않은 장력에 노출될 위험이 있는 경우 작업 포지셔닝 벨트를 사용해서는 안 됩니다. 작업 포지셔닝을 위해 사용자를 지지하는 장비를 보관하기 위해 백업 또는 추락 방지 시스템이 필요할 수 있습니다.

6. 하네스 사용

하네스 착용 및 조정하기

- 모든 스트랩을 느슨하게 한 상태에서 하네스를 착용합니다. 열린 허리 벨트와 열린 허벅지 고리에 옆으로 끼워 넣습니다. 어깨 보호대를 어깨에 걸쳐 착용합니다.
- 다리 고리와 어깨끈(있는 경우)에 퀵 커넥트 버클을 고정합니다.
- 허리 벨트와 복부 부착물을 허리선 위에 위치시키고 허리 벨트를 조입니다.
- 등쪽 부착 지점을 견갑골과 수평이 되도록 배치하고 등 스트랩을 조정합니다.
- 홍골 부착 지점을 최대한 높게 배치하고 어깨끈을 조정합니다.
- 등쪽 지점을 사용하는 경우 뒷다리 스트랩을 조이는 것이 특히 중요합니다.
- 다리 뒷면과 옆면을 따라 패딩이 있는 다리 고리를 배치합니다. 다리 스트랩을 조입니다.
- 사용하기 전에 모든 스트랩이 단단히 조여졌는지 확인하고 여분의 웹은 탄성 키퍼에 보관하고 홍골 부착 지점에 하중을 가하고 모든 D링의 위치를 확인합니다.

다양한 버클 유형 사용

- 조절기 버클을 풀려면 버클을 위로 뒤집어 당기면 됩니다.
- 조절기 버클을 조이려면 아웃바운드 웨빙을 당깁니다.
- 퀵 커넥트 버클을 닫으려면 양쪽 날개가 딸깍 소리와 함께 제자리에 고정되는지 확인합니다.
- 퀵 커넥트 버클을 열려면 양쪽 날개를 잡고 버클을 당겨서 분리합니다.
- 모든 폐쇄 및 조정 요소를 정기적으로 확인합니다.
- 버클 작동을 방해할 수 있는 이물질에 주의하세요.

하네스 핏 테스트

- 안전한 장소에서 착용감 및 조절성 테스트를 실시하여 하네스가 올바른 크기인지, 충분한 조절이 가능한지, 사용

목적에 맞는 편안함을 제공하는지 확인하세요.
- 장비와 함께 각 부착 지점에서 하네스를 움직여 매달아 하네스가 제대로 맞는지, 사용 목적에 맞는 적절한 편안함을 제공하는지, 최적으로 조정되었는지 확인합니다.

복부 부착 위치

- EN 813:2024에 따른 복부 부착물은 허리선 이상에 위치해야 합니다.
- 다른 스트랩을 조절하기 전에 D링과 허리 패딩의 정확한 위치를 확인하세요.

등쪽 부착 위치

- EN 361:2002에 따른 등쪽 부착물은 어깨와 일직선이 되어야 합니다.
- 후면 스트랩의 조절 버클을 풀거나 조여 등쪽 부착물의 위치를 적절히 조정합니다.

흉골 부착 위치

- 흉골 부착 지점 EN 361:2002는 가능한 한 높게 배치해야 합니다.
- 어깨끈과 다리끈을 풀거나 조여 올바른 위치에 놓습니다.

다리 루프 위치

- 다리 고리 패딩이 다리 주위에 위치했는지 확인합니다.

액세서리 루프 사용

- 각 기어 고리, 도구 고리 및 액세서리 부착 지점의 무게는 10kg으로 제한됩니다.

체스트 어센더 설치

- 지침과 그림은 별도로 판매되는 ATOM 체스트 어센더 키트(CMC 부품 번호 343500)를 구체적으로 참조합니다.
- 어깨끈 웨빙을 키퍼와 조절 버클에서 당겨 빼냅니다.
- 가슴 어센더 루프를 어깨끈 위로 통과시켜 앞쪽 D 링 사이의 중앙 지점으로 전달합니다.
- 가슴 어센더의 위쪽 눈을 통해 가슴 어센더 루프 웨빙을 삽입합니다.
- 가슴 어센더 루프 웨빙을 흉골 부착 지점의 뒤와 아래에 있는 키퍼 스트랩 위와 아래로 통과시킵니다.
- 나사 링크를 복부 D링이 공유하는 웹 터널을 통해 연결합니다.
- 가슴 어센더를 통해 나사 링크를 삽입합니다.
- 스크류 링크를 손으로 조인 다음 렌치로 반 바퀴 돌려서 닫습니다.
- 가슴 어센더와 커넥터 및 하네스의 호환성 및 전체 시스템의 원활한 작동은 사용자가 보장해야 하며, 전체 사용의 안전에 대한 책임은 전적으로 사용자에게 있습니다.
- 실제 사용하기 전에 안전한 장소에서 호환성과 기능을 확인하세요.

워크시트 사용

- 지침과 그림은 특히 별도로 판매되는 CMC SkySaddle™(CMC 부품 번호 202690)을 참조합니다.
- 버클 사용 지침을 참조하여 작업 시트 연결 스트랩을 완전히 풉니다.
- 작업 시트 고리의 하네스에 작업 시트를 부착합니다. 이 루프는 작업 시트와 연결할 때만 사용하도록 고안되었습니다. 사용자는 적합한 커넥터를 선택할 책임이 있습니다.
- 개인의 편안함과 착용감을 위해 업무용 좌석 연결 스트랩을 조절하세요.
- 실제 사용하기 전에 안전한 장소에서 호환성과 기능을 확인하세요.
- 작업 시트, 커넥터 및 하네스의 호환성과 전체 시스템의 원활한 작동은 사용자가 보장해야 하며, 전반적인 안전 사용에 대한 책임은 사용자에게 있습니다.

랜야드 연결

Y형 끈을 에너지 흡수 장치와 함께 사용하는 경우, 끈의 한 가지를 부착 지점에 연결하고 두 번째 가지를 하네스의 하중을 받는 부분에 연결하면 에너지 흡수 장치가 제대로 작동하지 않을 수 있습니다. 따라서 랜야드 주자 고리를 사용하여 두 번째 가지를 하네스에 부착하는 것이 좋습니다.

7. 장비 기록

최신 버전의 PPE 검사 양식은 cmcpro.com에서 확인할 수 있습니다. 이 온라인 문서를 사용하여 PPE 검사 결과를 기록하세요.

8. 추가 정보

경고 공지 및 지침을 읽고 준수해야 합니다

적합성 선언

는 본 문서가 PPE EU 규정의 필수 요건 및 관련 조항을 준수함을 선언합니다. 적합성 선언의 원본은 다음 인터넷 사이트에서 다운로드할 수 있습니다: cmcpro.com.

LT

ĮSPĖJIMAS

Veikla, susijusi su šios įrangos naudojimu, iš esmės yra pavojinga. Norint naudoti šį gaminį, reikia specialių žinių ir mokymo. Esate atsakingi už savo veiksmus ir sprendimus. Prieš naudodami šią įrangą, privalote:
- Perskaitykite ir supraskite šias naudotojo instrukcijas ir įspėjimus.
- Susipažinkite su jo galimybėmis ir apribojimais.
- Būti kompetentingu asmeniu ir (arba) būti specialiai apmokytam, kaip tinkamai naudoti šią priemonę, arba būti tiesiogiai prižiūrimam apmokyto ar kitaip kompetentingo asmens.
- Supraskite ir prisiimkite su tuo susijusią riziką.

BET KURIO IŠ ŠIŲ ĮSPĖJIMŲ NEPAISYMAS GALI SUKELTI SUNKIUS SUŽALOJIMUS ARBA MIRTĮ.

Naujausią šio vadovo versiją rasite cmcpro.com

1. ATSEKAMUMAS IR ŽENKLINIMAS

(A) CE ženklas ir gamybos kontrolę atliekančios notifikuotosios įstaigos numeris: (B) Etaloniniai standartai ir tvirtinimo taškų identifikavimas (C) Prieš naudojimą atidžiai perskaitykite instrukciją (D) Aprašymas, kaip pritvirtinti ir apsaugoti apkrovą perduodančias sagtis ir reguliavimo įtaisus (E) Gamybos viršelio etiketė, gamintojas (F) Vartotojo identifikavimas (G) Patikrinimo etiketė (H) Etiketė, kurioje yra; modelio identifikavimas: Gamybos data; Gamybos partija; Informacija apie dydį; žr. 6 skirsnį, Didžiausia leistina apkrova; žr. 2 skirsnį; Informacija apie medžiagas (I) "A" tvirtinimo taškai, (J) "R" etiketė Tvirtinimo taškai

2. TAIKYMO SRITIS

Šios asmeninės apsaugos priemonės (AAP) skirtos apsaugai ir kritimo iš aukščio prevencijai, kai jos naudojamos laikantis šiose instrukcijose aprašytų standartų ir procedūrų.
- Apsaugos nuo kritimo diržai pagal EN 361:2002.
- Darbo padėties nustatymo ir (arba) tvirtinimo diržas pagal EN 358:2018.
- Sėdynės diržai pagal EN 813:2024.

Pakinktų apkrovos reitingas
- EN 358:2018 ir EN 813:2024: 150 kg.
- EN 361:2002: 150 kg (įskaitant naudotojo įrangą). Esant didesnei nei 100 kg apkrovai, būtina naudoti šią didžiausią apkrovą atitinkančią apsaugos nuo kritimo sistemą (pvz., EN 355 energijos sugėriklį).

PPE tinka naudoti nuo -40 °C iki +80 °C temperatūroje. Ji neturi būti naudojama nesilaikant nustatytų apribojimų arba ne pagal paskirtį. Apskritai šis gaminys turėtų būti laikomas asmeninio naudojimo daiktu.

ATSAKOMYBĖ

Veikla, susijusi su šio prietaiso naudojimu, iš esmės yra pavojinga. Naudotojas prisiima visą riziką ir atsakomybę už bet kokią žalą, sužalojimus ar mirtį, kurie gali įvykti netinkamai naudojant šį įrenginį arba netinkamai jį naudojant. Šį dokumentą pardavėjas turi pateikti naudotojui atitinkamos šalies kalba ir laikyti kartu su įranga, kol ji naudojama. Laikykitės atitinkamų nacionalinių taisyklių.

Šiose instrukcijose paaiškinama, kaip teisingai naudoti įrangą. Įspėjamaisiais simboliais informuojama apie kai kuriuos galimus pavojus, susijusius su jūsų įrangos naudojimu, tačiau visų jų aprašyti neįmanoma. Jūs esate atsakingi už tai, kad atsižvelgtumėte į kiekvieną įspėjimą ir teisingai naudotumėte įrangą. Bet koks netinkamas šios įrangos naudojimas sukels papildomų pavojų. Jei turite klausimų ar sunkumų suprasti šias instrukcijas, kreipkitės į CMC. Atnaujinimų ir papildomos informacijos ieškokite cmcpro.com.

Prieš naudodami šią įrangą, turite:
- Perskaitykite ir supraskite šias instrukcijas ir įspėjimus.
- Gaukite specialų apmokymą ir įgykite kompetencijos tinkamai jį naudoti.
- Susipažinkite su jo galimybėmis ir apribojimais.
- Supraskite ir prisiimkite su tuo susijusią riziką.
- Turėkite gelbėjimo planą, kaip elgtis bet kokiu kritiniu atveju, kuris gali kilti naudojant prietaisą.
- Būkite mediciniškai tinkamas veiklai aukštyje ir gebėkite pats kontroliuoti savo saugumą ir avarines situacijas.
- Patikrinkite įrangą prieš ir po naudojimo.

ĮSPĖJIMAS: Naudotojas privalo užtikrinti, kad, patekus į asmeninių apsaugos priemonių sistemą, būtų galima nedelsiant, saugiai ir veiksmingai išsigelbėti. Nejudantis kabėjimas ant diržų gali sukelti sunkius sužalojimus ir mirtį. Venkite ilgesnį laiką kaboti be atramos ant diržų.

3. NOMENKLATŪRA

(1) Diržų tvirtinimo kilpos (2) Pečių diržo reguliavimo sagtis (3) Greito atlaisvinimo pečių diržo reguliavimo sagtis (skiriasi priklausomai nuo modelio) (4) Elastiniai diržų laikikliai (keliose vietose) (5) Krūtinės tvirtinimo vieta (etiketė "A") (6) Krūtinės pakyla (pakyla parduodama atskirai) (7) Pilvo tvirtinimo vieta (8) Šoninis darbaspadėties nustatymo tvirtinimo taškai (priklauso nuo modelio) (9) Juosmens diržų reguliavimo sagtys (10) Darbo sėdynės sujungimo kilpos (darbo sėdynė parduodama atskirai) (11) Kojų diržų greitojo reguliavimo sagtys (priklauso nuo modelio) (12) Kojų kilpos (13) Nugaros tvirtinimo vieta (etiketė "A") (14) Galinio diržo reguliavimo sagtis (15) Kritimo stabdymo indikatorius (16) Įrankių laikiklio tvirtinimo vieta (įrankių laikiklis paruodamas atskirai) (17) Užpakalinė kelionės suvaržymo vieta (etiketė "R") (18) Įrankių kilpos (10 kg maks, priklauso nuo modelio) (19) Kojų kilpu jungiamojo diržo reguliavimo sagtys (20) Įrankių kilpos (ne daugiau kaip 10 kg) (21) Priedų tvirtinimo taškai (ne daugiau kaip 10 kg)

4. PATIKRINIMAS, TIKRINTINI PUNKTAI

PATIKRINIMAS

Labai svarbu reguliariai tikrinti įrangą; naudotojų sauga priklauso nuo įrangos vientisumo ir ilgaamžiškumo. Įrangą reikia kruopščiai patikrinti prieš pradedant ją naudoti ir prieš bei po kiekvieno naudojimo. Be to, CMC rekomenduoja, atsižvelgiant į galiojančias vietos taisykles ir naudojimo sąlygas, atlikti išsamią periodinę patikrą, kurią atlieka kompetentingas asmuo, ne rečiau kaip kas 12 mėnesių. Vadovaukitės patikrinimo procedūromis, kurias galima rasti cmcpro.com. Rezultatus užfiksuokite savo asmeninių apsaugos priemonių tikrinimo formoje. Jei saugos diržų sistema nepatikrinama, ją reikia išimti iš eksploatacijos ir atitinkamai pažymėti arba sunaikinti, kad būtų užkirstas kelias tolesniam naudojimui.

GYVENIMO TRUKMĖ / IŠĖJIMAS Į PENSIJĄ

Įranga galioja 10 metų nuo gaminio etiketėje nurodytos pagaminimo datos. Nusidėvėjimas taip pat priklauso nuo eksploatavimo sąlygų, naudojimo lygio ir aplinkos sąlygų. Saugokite nuo aštrių briaunų, atviros liepsnos, ekstremalių temperatūrų, UV spindulių, cheminių medžiagų, alyvos, drėgmės ir mechaninio poveikio. Krovinio kritimas ar kitas išskirtinis įvykis gali lemti, kad po vienkartinio naudojimo produktas nustos galioti. Bet kokios abejonės dėl jo vientisumo yra priežastis jį išimti iš apyvartos. Jei diržai turi būti išimti iš apyvartos, jie turi būti išimti iš naudojimo ir atitinkamai paženklinti arba sunaikinti, kad būtų užkirstas kelias tolesniam naudojimui.

Prietaisas turi būti išregistruotas, kai:
- Jis pasiekė 10 metų amžiaus ribą.
- Jį ištiko didelis įvykis (kritimas, smūginė apkrova ir pan.).
- Jis buvo veikiamas ekstremalių sąlygų (aštrios briaunos, aukšta temperatūra, korozinė aplinka ir t. t.) arba buvo užterštas (cheminėmis medžiagomis ir t. t.).
- Jis nepraeina patikros arba kyla abejonių dėl jo patikimumo.
- Jo naudojimo istorija neaiški.
- Kai ji tampa pasenusi dėl teisės aktų, standartų, technikos ar suderinamumo pokyčių.
- Apskritai, jei kyla abejonių dėl saugaus naudojimo būklės.

PRIEŠ KIEKVIENĄ NAUDOJIMĄ

- Patikrinkite, ar diržai neturi nusidėvėjimo požymių, įskaitant struktūrines siūles.
- Patikrinkite, ar diržai nėra pažeisti ir ar nėra įtrūkimų.
- Patikrinkite, ar reguliavimo sagtys teisingai įsriegtos ir tinkamai veikia.
- Patikrinkite, ar įskaitomos gaminio etiketės ir (arba) žymos.
- Prieš pradėdami naudoti diržą, apžiūrėkite kritimo stabdymo indikatorių, esantį netoli nugaros tvirtinimo taško. Jei kritimo stabdymo indikatorius yra pažeistas arba turi išsiskleidimo požymių, nedelsdami pašalinkite diržą iš naudojimo.
- Atlikite pakabos bandymą saugioje vietoje, kad įsitikintumėte, jog diržai yra tinkamo dydžio, pakankamai reguliuojami ir patogūs naudoti pagal paskirtį.

NAUDOJIMO METU

Nuolat:
- Stebėkite saugos diržų būklę ir reguliuojamų sagčių padėtį, įsitikinkite, kad jos gerai užsegtos.
- Patikrinkite tvirtinimo taškų ir jungčių su kita sistemos įranga būklę.
- Įvertinkite aplinkos sąlygas. Drėgna ar apledėjusi aplinka gali pakeisti gaminio savybes.

NEŠIOJIMAS, PRIEŽIŪRA, SAUGOJIMAS IR TRANSPORTAVIMAS

- Laikymas - Laikykite vėsioje, sausoje, tamsioje vietoje. Venkite cheminių medžiagų, drėgmės ir tiesioginių saulės spindulių. Laikykite be mechaninių įtempimų,

atsirandančių dėl užstrigimo, spaudimo ar įtempimo.
- Transportavimas - Saugokite nuo tiesioginių saulės spindulių, cheminių medžiagų, purvo ir mechaninių pažeidimų. Šiam tikslui reikėtų naudoti apsauginį maišelį arba talpyklą.
- Valymas - suteptus gaminius plaukite švariame šiltame vandenyje. Gerai išskalaukite. Džiovinkite natūraliai kambario temperatūroje nuo 10 °C iki 30 °C, venkite tiesioginių saulės spindulių, niekada nedžiovinkite džiovyklėje ir nenaudokite tiesioginio karščio. Nenaudokite sląstelės plovimo aparato. Jei reikia, po valymo galima sutepti metalinių dalių vyrius.
- Pagrindinės medžiagos - diržai: poliesteris, reguliavimo sagtys: plienas, tvirtinimo taškai: aliuminis.

ĮSPĖJIMAS: Jei nesilaikysite šių nurodymų, gali kilti pavojus gyvybei.

GARANTIJA IR REMONTAS

Jei jūsų CMC gaminys turi defektų dėl gamybos ar medžiagų, kreipkitės į CMC klientų aptarnavimo skyrių el. paštu info@cmcpro.com, kad gautumėte informacijos apie garantiją ir aptarnavimą.

CMC garantija netaikoma žalai, atsiradusiai dėl netinkamos priežiūros, netinkamo naudojimo, pakeitimų ir modifikacijų, atsitiktinio sugadinimo ar natūralaus medžiagos suirimo per ilgesnį naudojimo laiką.

Be raštiškos gamintojo rekomendacijos įrangos negalima modifikuoti ar keisti taip, kad būtų galima pritvirtinti papildomas dalis. Jei originalios sudedamosios dalys modifikuojamos arba iš gaminio pašalinamos, gali būti apribojami jo saugos aspektai.

Visus remonto darbus atlieka gamintojas. Visi kiti darbai ar pakeitimai panaikina garantiją ir atleidžia CMC nuo bet kokios gamintojo atsakomybės.

5. KOMPATIBILUMAS

Su šiuo diržu naudojama įranga turi atitikti jūsų jurisdikcijos ir (arba) šalies teisės aktų reikalavimus. Patikrinkite, ar šis gaminys yra suderinamas su kita sistemos įranga ir ar numatoma jo paskirtis atitinka galiojančius standartus. Sistemos komponentams prijungti prie diržo naudokite tik EN 362 jungtis. Asmeninės apsaugos nuo kritimo sistemos turi atitikti EN 363 reikalavimus.

Kai naudojamos kaip EN 361 viso kūno saugos diržai, kritimo stabdymo sistemos gali būti sujungtos su EN 355 energijos sugėrikliais, EN 360 įtraukiamaisiais kritimo stabdymo įtaisais, EN 353-1/2, EN 354 diržais arba kitomis EN 363 aprašytomis sistemomis. Kai pagal standartus EN 813 ir EN 358 jos naudojamos sulaikymui, darbo vietos nustatymui, darbui su virvėmis ar kitiems darbams aukštyje, kritimo stabdymui neskirtos asmeninės apsaugos priemonės gali būti sujungtos su EN 354 arba EN 358 virvėmis, EN 12841 virvių reguliavimo įtaisais ir kt.

Derindami šį gaminį su kita įranga ir (arba) naudodami šį gaminį gelbėjimo ir (arba) kritimo stabdymo sistemoje, naudotojai prieš pradėdami naudoti gaminį turi suprasti visų sudedamųjų dalių instrukcijas ir jų laikytis, kad užtikrintų, jog šių gaminių saugos aspektai netrukdytų vienas kitam. Šis gaminys turėtų būti naudojamas tik kartu su CE ženklu pažymėtomis asmeninių apsaugos priemonių sudedamosiomis dalimis, apsaugančiomis nuo kritimo iš aukščio.

Tvirtinimo taškai, naudojami tvirtinti, turi būti suprojektuoti taip, kad tvirtinant asmenines apsaugines priemones nebūtų poveikio, kuris sumažintų jų vientisumą arba padarytų žalos jas naudojant. Aštrios briaunos, briaunos ir gniužulai gali rimtai pažeisti vientisumą. Prireikus inkarų sudedamosios dalys turėtų būti uždengtos tinkamomis apsaugomis. Inkaravimo taškas ir inkaravimo sistema turi atlaikyti tikėtinas apkrovas blogiausiu atveju. Net jei naudojami amortizatoriai (pagal EN 355), inkaravimo taškai turėtų būti suprojektuoti taip, kad galėtų išlaikyti ne mažesnes kaip 12 kN sulaikymo jėgas, ir atitikti EN 795 reikalavimus.

ĮSPĖJIMAS: derinant kitą įrangą su šiuo gaminiu, gali kilti pavojus ir gali sutrikti jo veikimas. Naudotojas prisiima visą atsakomybę už nestandartinį šio gaminio ar pridėtų komponentų naudojimą.

APSAUGOS NUO KRITIMO DIRŽAI EN 361:2002

Prijungti diržus prie gelbėjimo arba kritimo stabdymo sistemos pagal standartą EN 363 reikia prie kritimo stabdymo tvirtinimo taško (ant diržų pažymėto "A" etikete), naudokite tik karabinus, atitinkančius standartą EN 362.

Kritimo stabdymo sistemų tvirtinimo taškai turi būti parinkti taip, kad būtų kuo labiau sumažinta kritimo galimybė ir galimas kritimo atstumas. Venkite didelių apkrovų ir svyruojančių kritimų, nustatydami tvirtinimo taškus kuo vertikaliau virš naudotojo. Tvirtinimo taškas turi būti suprojektuotas taip, kad tvirtinant asmenines saugos priemones nebūtų poveikio, kuris sumažintų jų vientisumą arba padarytų žalos naudojimo metu. Aštrios briaunos, briaunos ir gniužulai gali rimtai pažeisti vientisumą.

Kai diržas naudojamas kaip kritimo stabdymo sistemos dalis, didžiausias bendras diržo ilgis, įskaitant amortizatorius ir jungiamąsias dalis, neturi viršyti 2,0 m. Lynas / inkaro įtaisas nuo inkaro taško iki pritvirtinto naudotojo visada turi būti kuo labiau įtemptas.

Prieš kiekvieną kritimo stabdymo sistemos naudojimą reikia įsitikinti, kad darbo zonoje po naudotoju yra reikiama laisva erdvė, kad kritimo atveju nebūtų susidūrimo su žeme ar kita kliūtimi kritimo trajektorijoje.

ĮSPĖJIMAS: su kritimo stabdymo sistema galima naudoti tik visą kūną dengiančius diržus, atitinkančius standartą EN 361.

SĖDYNĖS DIRŽAI EN 813:2024

Skirta virvės ir darbo padėties tobulinimui. Naudokite pilvo tvirtinimo tašką, kad galėtumėte pritvirtinti nusileidimo įtaisą, padėties nustatymo lynus arba progresavimo lynus. Šis tvirtinimo taškas netinka kritimo stabdymui.

DIRŽAI, SKIRTI PRILAIKYMUI IR DARBO PADĖČIAI NUSTATYTI EN 358:2018

Visada naudokite abu šoninius tvirtinimo taškus kartu, sujungdami juos padėties nustatymo diržu, kad juosmens diržas būtų patogus. Darbo padėties nustatymo diržų jungiamasis diržas turi būti laikomas pamokytas, pririšimo arba tvirtinimo taškas turi būti juosmens lygyje arba aukščiau jo.

Ant diržų yra galinė juosmens diržo kelioninio diržo kilpa (ant diržų pažymėta "R" etikete). Šis galinis juosmens diržo tvirtinimo taškas skirtas tik suvaržymo sistemai pritvirtinti, kad naudotojas nepatektų į zoną, kurioje gali nukristi. Šie tvirtinimo taškai netinka kritimo stabdymui.

Darbo padėties nustatymo diržas neturėtų būti naudojamas, jei yra numanoma rizika, kad naudotojas gali pakibti ar būti paveiktas nenumatyto diržo įtempimo. Gali prireikti naudoti atsarginę arba kritimo stabdymo sistemą, kuri papildytų naudotoją laikančią darbo padėties nustatymo įrangą.

6. PRIEŽIŪROS NAUDOJIMAS

SAUGOS DIRŽŲ UŽSIDĖJIMAS IR REGULIAVIMAS

- Apsivilkite diržą su atsilaisvinusiais diržais. Šonų įeikite į atsegtą juosmens diržą ir atsegtas šlaunų kilpas. Ant pečių uždėkite petnešas.
- Pritvirtinkite greitojo jungimo sagtis prie kojų kilpų ir petnešų (jei yra).
- Juosmens diržą ir pilvo tvirtinimo įtaisą padėkite virš juosmens linijos ir juosmens diržą užveržkite.
- Nustatykite nugarinį tvirtinimo tašką ties mentėmis ir sureguliuokite nugaros diržą.
- Nustatykite krūtinkauliu tvirtinimo tašką kuo aukščiau ir sureguliuokite pečių diržus.
- Įtempkite galinius kojų dirželius, tai ypač svarbu, jei naudojate nugarinį tašką.
- Išilgai kojų nugaros ir šonų uždėkite kilpas su paminkštinimais. Užveržkite kojų dirželius.
- Prieš naudodami įsitikinkite, kad visi diržai yra įtempti, perteklinį audinį sukraukite į elastines laikymo vietas, apkraukite krūtinės ląstos tvirtinimo tašką ir patikrinkite visų D-žingsnių padėtį.

SKIRTINGŲ TIPŲ SAGČIŲ NAUDOJIMAS

- Norėdami atsivinti reguliavimo sagtis, apverskite jas į viršų ir patraukite.
- Norėdami priveržti reguliuojamąsias sagtis, patraukite išorinį diržą.
- Norėdami uždaryti greitojo jungimo sagtis, įsitikinkite, kad abu sparneliai užsifiksuoja, ir girdimas spragtelėjimas.
- Norėdami atidaryti greitojo jungimo sagtis, laikykite už abiejų sparnų ir traukite sagtis atskirai.
- Reguliariai tikrinkite visus uždarymo ir reguliavimo elementus.
- Saugokitės pašalinių daiktų, kurie gali trukdyti sagties veikimui.

DIRŽŲ TINKAMUMO TESTAS

- Atlikite patogumo ir reguliavimo bandymą saugioje vietoje, kad įsitikintumėte, jog diržai yra tinkamo dydžio, pakankamai reguliuojami ir patogūs naudoti pagal paskirtį.
- Perkelkite ir pakabinkite diržą iš kiekvieno tvirtinimo taško su savo įranga, kad patikrintumėte, ar diržas tinkamai priglunda, ar jis užtikrina pakankamą komfortą numatytam naudojimui ir yra optimaliai sureguliuotas.

VENTRALINIO TVIRTINIMO PADĖTIS

- Pagal standartą EN 813:2024 pilvo tvirtinimo vieta turi būti ties juosmens linija arba aukščiau jos.
- Prieš reguliuodami kitus diržus, įsitikinkite, kad D-žiedas ir juosmens paminkštinimas yra teisingoje padėtyje.

NUGAROS TVIRTINIMO PADĖTIS

- Pagal standartą EN 361:2002 nugarinė tvirtinimo dalis turi būti vienoje linijoje su pečiais.
- Atlaisvinkite arba priveržkite galinio diržo reguliavimo sagtį, kad tinkamai sureguliuotumėte nugaros tvirtinimo vietą.

SĖDMENŲ TVIRTINIMO PADĖTIS

- Krūtinės ląstos tvirtinimo vieta EN 361:2002 turi būti kuo aukščiau.
- Atlaisvinkite arba priveržkite pečių diržus ir kojų diržus, kad jie būtų teisingoje padėtyje.

KOJŲ KILPOS PADĖTIS

- Įsitikinkite, kad kojos kilpos paminkštinimas yra aplink koją.

PAPILDOMŲ KILPŲ NAUDOJIMAS

- Kiekviena pavarų kilpa, įrankių kilpa ir priedų tvirtinimo taškas gali sverti ne daugiau kaip 10 kg.

KRŪTINĖS PAKĖLIMO ĮTAISO MONTAVIMAS

- Instrukcijos ir iliustracijos taikomos būtent ATOM krūtinės pakėlimo komplektui (CMC dalis Nr. 343500), kuris parduodamas atskirai.
- Ištraukite pečių juostos diržą iš laikiklių ir reguliavimo sagčių.
- Perverkite krūtinės keltuvo kilpą per petnešas į centrinį tašką tarp priekinių D žiedų.
- Įkiškite krūtinės keltuvo kilpos diržą per viršutinę krūtinės keltuvo kilpą.
- Praleiskite krūtinės keltuvo kilpos diržą per ir po laikiklais, esančiais už ir po krūtinkaulio tvirtinimo tašku.
- Pritvirtinkite saigtinę jungtį per pilvo D-žiedo bendrą tunelį.
- Įkiškite saigtinę jungtį per krūtinės pakėlimo įtaisą.
- Saigtinę jungtį užveržkite ranka ir paskui pusę apsisukimo pasukite veržliarakčiu.
- Naudotojas turi užtikrinti krūtinės kopiklio suderinamumą su jungtimi ir diržais, taip pat sklandų visos sistemos veikimą, ir jis yra visiškai atsakingas už saugų naudojimą.
- Prieš naudodami įsitikinkite suderinamumu ir veikimu saugioje vietoje.

DARBO SĖDYNĖS NAUDOJIMAS

- Instrukcijos ir iliustracijos skirtos būtent CMC SkySadle™ (CMC part# 202690), parduodamam atskirai.
- Iki galo atlaisvinkite darbo sėdynės jungiamuosius diržus, žr. sagčių naudojimo instrukcijas.
- Pritvirtinkite darbo sėdynę prie diržų ties darbo sėdynės kilpomis. Šios kilpos skirtos naudoti tik su darbine sėdyne. Naudotojas yra atsakingas už tinkamų jungčių pasirinkimą.
- Sureguliuokite darbo sėdynės jungiamuosius dirželius, kad būtų patogu ir tinkama naudoti.
- Prieš naudodami įsitikinkite suderinamumu ir veikimu saugioje vietoje.
- Darbo sėdynės, jungčių ir diržų suderinamumą bei sklandų visos sistemos veikimą turi užtikrinti naudotojas, kuris yra atsakingas už saugų naudojimą.

DIRŽELIO JUNGTIS

Jei Y tipo diržai naudojami kartu su energijos sugėrikliu, energijos sugėriklis gali tinkamai neveikti, jei viena diržo atšaka yra prijungta prie tvirtinimo taško, o kita - prie apkrovą laikančios diržo dalies. Todėl rekomenduojama antrąją atšaką prie diržo tvirtinti diržo stovėjimo kilpomis.

7. ĮRANGOS ĮRAŠAI

Naujausią asmeninių apsaugos priemonių tikrinimo formų versiją rasite cmcpro.com. Naudodamiesi šiais interneto tiniais dokumentais užregistruokite asmeninių apsaugos priemonių tikrinimo rezultatus.

8. PAPILDOMA INFORMACIJA

Būtina perskaityti įspėjamuosius užrašus ir instrukcijas bei jų laikytis

ATITIKTIES DEKLARACIJA

"CMC Rescue, Inc." pareiškia, kad šis gaminys atitinka esminius reikalavimus ir atitinkamas ES asmeninių apsaugai priemonių reglamentų nuostatas. Atitikties deklaracijos originalą galima atsisiųsti iš šios svetainės internete: cmcpro.com.

LV

BRĪDINĀJUMS

Darbības, kas saistītas ar šī aprīkojuma lietošanu, ir

bīstamas pēc būtības. Lai lietotu šo izstrādājumu, ir nepieciešamas īpašas zināšanas un apmācība. Jūs pats esat atbildīgs par savu rīcību un lēmumiem. Pirms šī aprīkojuma lietošanas:

- Izlasiet un izprotiet šīs lietošanas instrukcijas un brīdinājumus.
- Iepazīstieties ar tā iespējām un ierobežojumiem.
- Jābūt kompetentai personai un/vai jābūt īpaši apmācītai tās pareizai lietošanai, vai jābūt tiešā apmācītas vai citādi kompetentas personas tiešā uzraudzībā.
- Izprotiet un pieņemiet ar to saistītos riskus.

JEBKURA NO ŠIEM BRĪDINĀJUMIEM NEIEVĒROŠANA VAR IZRAISĪT SMAGAS TRAUMAS VAI NĀVI.

Atrodiet jaunāko šīs Rokasgrāmatas versiju vietnē cmcpro.com

1. IZSEKOJAMĪBA UN MARĶĒJUMS

(A) CE zīme un tās paziņotās iestādes numurs, kas veic ražošanas kontroli: (B) Standarti un stiprinājuma punktu identifikācija (C) Pirms lietošanas uzmanīgi izlasiet lietošanas instrukciju (D) Apraksts par to, kā nostiprināt un nostiprināt slodzi pārnesošās sprādzes un regulēšanas ierīces (E) Ražošanas vāka etiķete, ražotājs (F) Lietotāja identifikācija (G) Pārbaudes etiķete (H) Etiķete, kurā ir; modeļa identifikācija: Izgatavošanas datums; Izgatavošanas partija; Informācija par izmēriem; sk. 6. iedaļu, Maksimālā pieļaujamā slodze; sk. 2. iedaļu; Informācija par materiāliem (I) "A" stiprinājuma punkti, (J) "R" etiķete Ierobežojuma punkti

2. PIEMĒROŠANAS JOMA

Šīs individuālās aizsardzības līdzekļis (IAL) ir paredzēts aizsardzībai un kritienu novēršanai no augstuma, ja to lieto saskaņā ar šajā instrukcijā aprakstītajiem standartiem un procedūrām.

- Drošības jostas pret kritieniem saskaņā ar EN 361:2002.
- Darba pozicionēšanas un/vai ierobežošanas josta saskaņā ar EN 358:2018.
- Drošības josta saskaņā ar EN 813:2024.

Stropu slodzes novērtējums

- EN 358:2018 un EN 813:2024: 150 kg.
- EN 361:2002: 150 kg (ieskaitot lietotāja aprīkojumu). Ja slodze ir lielāka par 100 kg, ir nepieciešama aizsardzības sistēma pret kritieniem (piemēram, enerģijas absorbētājs EN 355), kas atbilst šai maksimālajai slodzei.

IAL ir piemērots lietošanai temperatūras diapazonā no -40°C līdz +80°C. To nedrīkst izmantot ārpus ierobežojumiem vai citiem mērķiem, kas nav tam paredzēti. Kopumā šis izstrādājums ir jāuzskata par personisku priekšmetu.

ATBILDĪBA

Darbības, kas saistītas ar šīs ierīces lietošanu, ir bīstamas pēc būtības. Lietotājs uzņemas visus riskus un atbildību par jebkādiem bojājumiem, traumām vai nāvi, kas var rasties šīs ierīces nepareizas lietošanas laikā vai pēc tās nepareizas lietošanas. Šo dokumentu attiecīgās valsts valodā lietotājam izsniedz mazumtirgotājs, un tas ir jāglabā kopā ar ierīci tās lietošanas laikā. Ievērojiet attiecīgos valsts noteikumus.

Šajos norādījumos ir izskaidrota pareiza iekārtas lietošana. Brīdinājuma simboli informē par dažām iespējamām briesmām, kas saistītas ar jūsu iekārtas lietošanu, taču nav iespējams aprakstīt visas šīs briesmas. Jūs esat atbildīgs par katra brīdinājuma ievērošanu un pareizu iekārtas lietošanu. Jebkāda nepareiza šī aprīkojuma lietošana radīs papildu briesmas. Ja rodas jautājumi vai grūtības saprast šos norādījumus, sazinieties ar CMC. Pārbaudiet cmcpro.com, lai iegūtu atjauninājumus un papildu informāciju.

Pirms šī aprīkojuma lietošanas:

- Izlasiet un izprotiet šos norādījumus un brīdinājumus.
- Iegūstiet īpašu apmācību un kompetenci tā pareizai lietošanai.
- Iepazīstieties ar tā iespējām un ierobežojumiem.
- Izprotiet un pieņemiet ar to saistītos riskus.
- Izstrādājiet glābšanas plānu, lai risinātu ārkārtas situācijas, kas varētu rasties ierīces lietošanas laikā.
- Jābūt medicīniski piemērotam darbībām augstumā un spējīgam pašam kontrolēt savu drošību un ārkārtas situācijās.
- Pirms un pēc lietošanas pārbaudiet aprīkojumu.

BRĪDINĀJUMS: Lietotājam ir jānodrošina, lai gadījumā, ja cilvēks iekrīt IAL sistēmā, glābšana varētu notikt nekavējoties, droši un efektīvi. Nekustīga pakāršanās drošības jostās var izraisīt smagas traumas un nāvi. Izvairieties no ilgstošas karāšanās bez atbalsta četrpunktu drošības jostās.

3. NOMENKLATŪRA

(1) Virves cilpas (2) Plecu siksnas regulēšanas sprādze (3) Plecu siksnas ātrās atbrīvošanas regulēšanas sprādze (atšķiras atkarībā no modeļa) (4) Elastīgie stiprinājumi siksnām (vairākās vietās) (5) Stiprinājuma punkts uz muguras (marķējums "A") (6) Krūšu pacēlāja vieta (pacēlāja komplekts nopērkams atsevišķi) (7) Stiprinājuma punkts uz vēdera (8) Sānu darba -pozicionēšanas stiprinājuma punkti (atkarībā no modeļa) (9) Viduļķa siksnu regulēšanas sprādzes (10) Darba sēdekļa savienojuma cilpas (darba sēdeklis tiek pārdots atsevišķi) (11) Kāju siksnu ātrās regulēšanas sprādzes (atkarībā no modeļa) (12) Kāju cilpas (13) Dorsālā stiprinājuma punkts (marķējums "A") (14) Aizmugurējās siksnas regulēšanas sprādze (15) Kritiena apturēšanas indikators (16) Instrumentu turētāja stiprinājuma punkts (instrumentu turētāji tiek pārdots atsevišķi) (17) Aizmugurējās kustības ierobežošanas punkts (marķējums "R") (18) Piederumu cilpas (10 kg maks, atšķiras atkarībā no modeļa) (19) Kāju cilpas siksnas regulēšanas sprādzes (20) Instrumentu cilpas (maks. 10 kg) (21) Palīgierīču stiprinājuma punkti (maks. 10 kg)

4. PĀRBAUDE, PĀRBAUDĀMIE PUNKTI

PĀRBAUDE

Ir ļoti svarīgi regulāri pārbaudīt aprīkojumu; lietotāja drošība ir atkarīga no aprīkojuma integritātes un izturības. Iekārtas rūpīgi jāpārbauda pirms nodošanas ekspluatācijā, kā arī pirms un pēc katras lietošanas. Turklāt CMC iesaka veikt detalizētu periodisku pārbaudi, ko veic kompetenta persona, vismaz reizi 12 mēnešos atkarībā no spēkā esošajiem vietējiem noteikumiem un lietošanas apstākļiem. Ievērojiet pārbaudes procedūras, kas pieejamas vietnē cmcpro.com. Rezultātus ierakstiet IAL pārbaudes veidlapā. Ja četrpunktu sistēma neiztur pārbaudi, tā jāizņem no ekspluatācijas un attiecīgi jāmarķē vai jāiznīcina, lai novērstu turpmāku izmantošanu.

DZĪVES ILGUMS / PENSIONĒŠANĀS

Aprīkojuma kalpošanas laiks ir 10 gadi no izgatavošanas datuma, kas norādīts uz produkta etiķetes. Derīguma termiņš ir atkarīgs arī no ekspluatācijas apstākļiem, lietošanas līmeņa un vides apstākļiem. Aizsargājiet no asām malām, atklātas liesmas, ekstrēmām temperatūrām, UV stariem, ķīmiskām vielām, eļļām, mitruma un mehāniskas iedarbības. Kravas kritiens vai cits ārkārtējs gadījums var izraisīt nolietošanos pēc vienas lietošanas reizes. Jebkuras bažas par tās integritāti ir iemesls tās izņemšanai no lietošanas. Ja četrpunktu siksnas ir jāizslēdz no lietošanas, tās ir jāizņem no lietošanas un attiecīgi jāmarķē vai jāiznīcina, lai novērstu turpmāku izmantošanu.

Ierīce ir jāizslēdz, ja:

- Tas ir sasniedzis 10 gadu vecuma ierobežojumu.
- Tas ir bijis pakļauts nopietnam notikumam (kritiens, trieciena slodze utt.).
- Tas ir bijis pakļauts ekstrēmām vidēm (asas malas, augstas temperatūras, korozīva vide u. c.) vai piesārņots (ķīmiskas vielas u. c.).
- Tas neiztur pārbaudi vai rodas šaubas par tā uzticamību.
- Tā lietošanas vēsture ir neskaidra.
- Kad tā kļūst novecojusi tiesību aktu, standartu, tehnikas vai savietojamības izmaiņu dēļ.
- Kopumā, ja ir šaubas par tā drošas lietošanas nosacījumiem.

PIRMS KATRAS LIETOŠANAS

- Pārbaudiet, vai uz četrpunktu siksnas nav nodiluma pazīmju, tostarp strukturālo šuvju.
- Pārbaudiet, vai siksnas nav bojātas, un aparatūru, vai tajā nav plaisu.
- Pārbaudiet, vai regulēšanas sprādzes ir pareizi vītņotas un darbojas pareizi.
- Pārliecinieties, ka produkta marķējums/marķējums ir salasāms.
- Pirms siksnu lietošanas pārbaudiet kritiena apturēšanas indikatoru, kas atrodas netālu no muguras stiprinājuma punkta. Ja kritiena apturēšanas indikators ir bojāts vai uzrāda izvēršanās pazīmes, nekavējoties izņemiet siksnu no lietošanas.
- Veiciet drošības josta balstīšanas testu drošā vietā, lai pārliecinātos, ka jostas ir pareizā izmēra, pietiekami regulējamas un to komforta līmenis ir pieņemams paredzētajam lietošanas veidam.

LIETOŠANAS LAIKĀ

Nepārtraukti:

- Uzraugiet četrpunktu drošības jostu stāvokli un regulējamo sprādzju stāvokli, pārliecinoties, vai tās ir droši aizspiestas.
- Pārbaudiet stiprinājuma punktu un savienojumu ar citām sistēmas iekārtām stāvokli.
- Novērtējiet vides apstākļus. Mitra vai apledojusi vide var mainīt produkta īpašības.

PĀRNĒSĀŠANA, APKOPE, UZGLABĀŠANA UN TRANSPORTĒŠANA

- Uzglabāšana - uzglabāt vēsā, sausā un tumšā vietā. Izvairīties no ķīmiskām vielām, mitruma un tiešiem saules stariem. Uzglabāt bez mehāniskas spriedzes, spiediena vai sasprindzinājuma.
- Transportēšana - Sargāt no tiešiem saules stariem, ķīmiskām vielām, netīrumiem un mehāniskiem bojājumiem. Šim nolūkam jāizmanto aizsargmaiss vai konteiners.
- Tīrīšana - netīrumus mazgājiet tīrā siltā ūdenī. Labi noskalojiet. Žāvējiet dabiskā veidā istabas temperatūrā no 10° C līdz 30° C, izvairieties no tiešiem saules stariem, nekad nelietojiet veļas žāvētāju vai tiešu karstumu. Neizmantojiet spiediena mazgātāju. Ja nepieciešams, pēc tīrīšanas var ieeļļot metāla detaļu eņģes.
- Materiāli - siksnas: poliesteris, regulēšanas sprādzes: tērauds, stiprinājuma punkti: alumīnijs.

BRĪDINĀJUMS: Šo norādījumu neievērošana var apdraudēt dzīvību.

GARANTIJA UN REMONTS

Ja jūsu CMC izstrādājumam ir defekts, kas radies apstrādes vai materiālu dēļ, lūdzu, sazinieties ar CMC Klientu atbalsta dienestu pa e-pastu info@cmcpro.com, lai saņemtu garantijas informāciju un servisa pakalpojumus.

CMC garantija neattiecas uz bojājumiem, kas radušies nepareizas kopšanas, nepareizas lietošanas, pārveidošanas un modifikācijas, nejaušu bojājumu vai materiāla dabiskas sabrukšanas dēļ ilgstošas lietošanas un laika gaitā.

Iekārtu nedrīkst nekādā veidā pārveidot vai mainīt, lai pie tās varētu piestiprināt papildu detaļas bez ražotāja raksttiska ieteikuma. Ja oriģinālās sastāvdaļas tiek pārveidotas vai noņemtas no izstrādājuma, tā drošības aspekti var tikt ierobežoti.

Visus remonta darbus veic ražotājs. Visi citi darbi vai modifikācijas anulē garantiju un atbrīvo CMC kā ražotāju no jebkādas atbildības un atbildības.

5. KOMPATIBILITĀTE

Aprīkojumam, ko izmanto ar šo siksnu, jātatbilst jūsu jurisdikcijā un/vai valstī spēkā esošajām normatīvajām prasībām. Pārbaudiet, vai šis izstrādājums ir saderīgs ar citām sistēmas iekārtām un vai tā paredzētais lietojums atbilst spēkā esošajiem standartiem. Sistēmas komponentu savienošanai ar installāciju izmantojiet tikai EN 362 savienotājus. Individuālās aizsardzības pret kritieniem sistēmām jāatbilst EN 363 prasībām.

Ja tās izmanto kā EN 361 pilnas virsbūves drošības jostas, kritiena aizturēšanas sistēmas var savienot ar EN 355 enerģijas absorbētājiem, EN 360 ievelkamiem kritiena aizturētājiem, EN 353-1/2, EN 354 virvēm vai citām EN 363 aprakstītajām sistēmām. Ja saskaņā ar EN 813 un EN 358 tos izmanto ierobežošanai, darba pozicionēšanai, piekļuvei pa virvēm vai citiem darbiem augstumā, IAL, kas nav paredzēti kritiena apturēšanai, var savienot ar EN 354 vai EN 358 virvēm, EN 12841 virvju regulēšanas ierīcēm u. c.

Kombinējot šo izstrādājumu ar citu aprīkojumu un/vai lietojot šo izstrādājumu glābšanas/kritiena apturēšanas sistēmā, lietotājiem pirms lietošanas jāizprot visu sastāvdaļu instrukcijas un jāievēro tās, lai nodrošinātu, ka šo izstrādājumu drošības aspekti viens otram netraucē. Šo izstrādājumu drīkst lietot tikai kopā ar IAL sastāvdaļām, uz kurām ir CE simbols, lai aizsargātu pret kritieniem no augstuma.

Stiprinājuma punktiem, ko izmanto, lai jūs nostiprinātu, jābūt konstruētiem tā, lai, nostiprinot IAL, nevarētu rasties ietekme, kas lietošanas laikā samazinātu integritāti vai radītu bojājumus. Asas malas, izciļņi un saspiešana var nopietni pasliktināt integritāti. Vajadzības gadījumā enkuru elementi ir jānosedz, izmantojot piemērotus aizsarglīdzekļus. Enkurpunktam un enkuru sistēmai ir jāspēj izturēt paredzamās slodzes sliktākajā gadījumā. Pat tad, ja izmanto amortizatorus (saskaņā ar EN 355), enkurpunkti jāprojektē vismaz 12 kN lielu spēku uzņemšanai un tiem jāatbilst EN 795 prasībām.

BRĪDINĀJUMS: Apvienojot citas iekārtas ar šo izstrādājumu, var rasties briesmas un var tikt apdraudēta funkcionalitāte. Lietotājs uzņemas visu atbildību par šī izstrādājuma vai pievienoto komponentu nestandarta lietošanu.

DROŠĪBAS JOSTAS PRET KRITIENIEM EN 361:2002

Drošības jostu savienošana ar glābšanas vai kritiena apturēšanas sistēmu saskaņā ar EN 363 notiek kritiena apturēšanas stiprinājuma punktā (apzīmēts ar "A" marķējumu uz drošības jostas), izmantojiet tikai karabīnes, kas atbilst EN 362 prasībām.

Kritiena apturēšanas sistēmu enkurpunkti jāizvēlas tā, lai līdz minimumam samazinātu kritiena iespējamību un iespējamo kritiena attālumu. Izvairieties no lielām slodzēm

un šūpoļu kritieniem, uzstādot enkurpunktus pēc iespējas vertikālāk virs lietotāja. Enkurpunkts jāprojektē tā, lai, nostiprinot individuālās aizsardzības līdzekļus, nevarētu rasties ietekme, kas lietošanas laikā mazinātu to integritāti vai radītu bojājumus. Asas malas, izciļņi un saspiešana var nopietni pasliktināt integritāti.

Izmantojot virvi kā daļu no kritiena apturēšanas sistēmas, maksimālais virves kopējais garums, ieskaitot amortizatorus un savienojošās detaļas, nedrīkst pārsniegt 2,0 m. Virve / enkurierīce no enkurpunkta līdz nostiprinātajam lietotājam vienmēr ir pēc iespējas vairāk jāsaglabā saspringta.

Pirms katras lietošanas kritiena apturēšanas sistēmā jāpārliecinās, ka darba zonā zem lietotāja ir nepieciešamā brīvā vieta, lai kritiena gadījumā nenotiktu sadursme ar zemi vai citu šķērsli kritiena ceļā.

BRĪDINĀJUMS: kopā ar kritiena apturēšanas sistēmu drīkst izmantot tikai pilnas virsbūves drošības jostas saskaņā ar EN 361.

SĒDEKĻA ČETRPUNKTU DROŠĪBAS JOSTA EN 813:2024

Paredzēts progresam virves un darba pozicionēšanas jomā. Izmantojiet vēdera stiprinājuma punktu, lai piestiprinātu nolaišanās palīgierīci, pozicionēšanas auklas vai progresēšanas auklas. Šis stiprinājuma punkts nav piemērots kritiena apturēšanai.

DROŠĪBAS JOSTA UN DARBA POZAS NOTEIKŠANAI EN 358:2018

Vienmēr izmantojiet abus sānu stiprinājuma punktus kopā, savienojot tos ar pozicionēšanas auklu, lai jostas josta tos ērti atbalstītu. Darba pozicionēšanas sīknsu savienojuma aukliņai jābūt mācītai, piesiešanas vai stiprinājuma punktam jāatrodas vidukļa līmenī vai virs tā.

Drošības josta ir aprīkota ar aizmugurējo jostas jostas jostas daļu ar ceļojuma ierobežotājsistēmas cilpu (uz drošības jostas ir marķējums "R"). Šis aizmugurējās jostas jostas jostas stiprinājuma punkts ir paredzēts tikai ierobežotājsistēmas stiprināšanai, lai novērstu lietotāja nokļūšanu zonā, kur iespējams kritiens. Šie stiprinājuma punkti nav piemēroti kritiena apturēšanai.

Darba pozicionēšanas jostu nedrīkst izmantot, ja pastāv paredzams risks, ka lietotājs var pakustēties vai tikt pakļauts neparedzētam jostas spriegojumam. Lai papildinātu aprīkojumu, kas atbalsta lietotāju darba pozicionēšanas laikā, var būt nepieciešama atbalsta vai kritiena apturēšanas sistēma.

6. PIESKAITES IZMANTOŠANA

JOSTU UZVILKŠANA UN REGULĒŠANA

- Uzvelciet zirglietas ar visām siksnām vaļīgi. Veiciet sānu iekļūšanu atvērtajā jostas jostā un atvērtajās augšstilbu cilpās. Novietojiet plecu skavas pleciem pāri pleciem.
- Piestipriniet ātrās savienošanas sprādzes pie kāju cilpām un plecu siksnām (ja tādas ir).
- Novietojiet jostas jostu un vēdera stiprinājumu virs vidukļa līnijas un savelciet jostas jostu.
- Novietojiet muguras stiprinājuma punktu vienā līmenī ar lāpstiņām un noregulējiet muguras siksnu.
- Novietojiet krūšu kurvja stiprinājuma punktu pēc iespējas augstāk un noregulējiet plecu siksnas.
- Pievelciet aizmugurējās kāju siksnas, tas ir īpaši svarīgi, ja izmantojat muguras punktu.
- Novietojiet kāju cilpas ar polsterējumu gar kāju aizmuguri un sāniem. Pievelciet kāju siksnas.
- Pirms lietošanas pārliecinieties, ka visas siksnas ir cieši savilktas, lieko tīmekli ievietojiet elastīgajos turētājos un pielieciet slodzi krūšu daļas stiprinājuma punktā, kā arī pārliecinieties par visu D-veida gredzenu stāvokli.

DAŽĀDU SPRĀDZES VEIDU IZMANTOŠANA

- Lai atlaistu regulēšanas sprādzes, pagrieziet tās uz augšu un pavelciet.
- Lai pievilktu regulēšanas sprādzes, pavelciet ārējo siksnu.
- Lai aizvērtu ātrās savienošanas sprādzes, pārliecinieties, ka abi spārni ir saslēgušies ar dzirdamu klikšķi.
- Lai atvērtu ātrās savienošanas sprādzes, turiet abos spārnos un velciet sprādzes atsevišķi.
- Regulāri pārbaudiet visus aizvēršanas un regulēšanas elementus.
- Uzmanieties no svešķermeņiem, kas varētu traucēt sprādzes darbību.

DROŠĪBAS JOSTU DERĪGUMA TESTS

- Veiciet komforta un regulējamības testu drošā vietā, lai pārliecinātos, ka četrpunktu siksnas ir pareizā izmēra, pietiekami regulējamas un piemērotas paredzētajam lietojumam.
- Pārvietojiet un uzkarsējiet siksnas no katra stiprinājuma punkta, izmantojot savu aprīkojumu, lai pārliecinātos, ka siksnas pareizi pieguļ, nodrošina pietiekamu komfortu paredzētajam lietojumam un ir optimāli noregulētas.

VENTRĀLĀ STIPRINĀJUMA POZĪCIJA

- EN 813:2024 noteiktajam vēdera stiprinājumam jābūt pie vai virs jostasvietas.
- Pirms citu siksnu regulēšanas pārliecinieties par pareizu d-gredzena un jostasvietas polsterējuma stāvokli.

DORSĀLĀ STIPRINĀJUMA POZĪCIJA

- Saskaņā ar EN 361:2002 muguras stiprinājumam jābūt vienā līnijā ar pleciem.
- Atbrīvojiet vai pievelciet aizmugurējās siksnas regulēšanas sprādzi, lai pareizi novietotu muguras stiprinājumu.

STENOKĻA STIPRINĀJUMA POZĪCIJA

- Krūšu kurvja stiprinājuma punkts EN 361:2002 jānovieto pēc iespējas augstāk.
- Atbrīvojiet vai pievelciet plecu siksnas un kāju siksnas, lai tās būtu pareizā pozīcijā.

KĀJU CILPAS POZĪCIJA

- Pārliecinieties, ka kājas cilpas polsterējums ir novietots ap kāju.

PAPILDU CILPU IZMANTOŠANA

- Katras pārnesumu cilpas, instrumentu cilpas un piederumu stiprinājuma punkta svars ir ierobežots līdz 10 kg.

KRŪŠU PACĒLĀJA UZSTĀDĪŠANA

- Instrukcijas un ilustrācijas attiecas tieši uz ATOM krūšu pacēlāja komplektu (CMC part# 343500), kas tiek pārdots atsevišķi.
- Izvelciet plecu siksnas siksnas no turētājiem un regulēšanas sprādzēm.
- Izvelciet krūšu pacelšanas cilpu pāri plecu siksnām līdz centrālajam punktam starp priekšējiem D gredzeniem.
- Ievietojiet krūšu pacēlāja cilpas siksnu caur krūšu pacēlāja augšējo aci.
- Pārvelciet krūšu pacēlāja cilpas siksnu pāri un zem stiprinājuma siksnām, kas atrodas aiz un zem krūšu daļas stiprinājuma punkta.
- Piestipriniet skrūvju saiti caur tīmekļa tuneli, kas atrodas kopā ar ventrālās D-veida gredzenu.
- Ievietojiet skrūvju saiti caur krūšu pacēlāju.
- Aizveriet skrūvju savienojumu, pievelkot ar roku un pēc tam ar uzgriežņu atslēgu pagriežot pusapgriezienu.
- Krūšu pacēlāja saderība ar savienotāju un jostu, kā arī visas sistēmas netraucēta darbība ir jānodrošina lietotājam, un lietotājs ir pilnībā atbildīgs par drošu lietošanu kopumā.
- Pirms faktiskās lietošanas drošā vietā pārliecinieties par saderību un darbību.

DARBA SĒDEKĻA IZMANTOŠANA

- Instrukcijas un ilustrācijas attiecas tieši uz CMC SkySadle™ (CMC part# 202690), kas tiek pārdots atsevišķi.
- Atbrīvojiet darba sēdekļa savienojuma siksnas līdz galam, skatiet sprādzes lietošanas instrukciju.
- Piestipriniet darba sēdekli drošības jostai pie darba sēdekļa cilpām. Šīs cilpas ir paredzētas izmantošanai tikai kopā ar darba sēdekli. Lietotājs ir atbildīgs par piemērotu savienotāju izvēli.
- Pielāgojiet darba sēdekļa savienojuma siksnas, lai nodrošinātu personīgo komfortu un piemērotību.
- Pirms faktiskās lietošanas drošā vietā pārliecinieties par saderību un darbību.
- Darba sēdekļa, savienotāju un siksnu savietojamība, kā arī visas sistēmas nevainojama darbība ir jānodrošina lietotājam, un lietotājs ir atbildīgs par drošu lietošanu kopumā.

KAKLA SIKSNIŅAS SAVIENOJUMS

Ja kopā ar enerģijas absorbētāju tiek izmantotas Y tipa auklas, enerģijas absorbētājs var nedarboties pareizi, ja viens auklas atzars ir savienots ar stiprinājuma punktu, bet otrs - ar siksnas nesošo daļu. Tāpēc ir ieteicams otru atzaru piestiprināt pie četrpunktu siksnas ar auklas novietošanas cilpām.

7. APRĪKOJUMA UZSKAITE

IAL pārbaudes veidlapu jaunāko versiju atrodiet vietnē cmcpro.com. Reģistrējiet IAL pārbaudes rezultātus, izmantojot šos tiešsaistes dokumentus.

8. PAPILDU INFORMĀCIJA

Jālasa un jāievēro brīdinājuma uzraksti un instrukcijas

ATBILSTĪBAS DEKLARĀCIJA

CMC Rescue, Inc. apliecina, ka šis izstrādājums atbilst būtiskajām prasībām un attiecīgajiem ES PPE noteikumu noteikumiem. Atbilstības deklarācijas oriģinālu var lejupielādēt šādā vietnē internetā: cmcpro.com.

MS

AMARAN

Aktiviti yang melibatkan penggunaan peralatan ini sememangnya berbahaya. Pengetahuan dan latihan khas diperlukan untuk menggunakan produk ini. Anda bertanggungjawab atas tindakan dan keputusan anda sendiri. Sebelum menggunakan peralatan ini, anda mesti:

- Baca dan fahami arahan dan amaran pengguna ini.
- Biasakan diri anda dengan keupayaan dan batasannya.
- Jadilah orang yang cekap dan/atau dapatkan latihan khusus dalam penggunaannya yang sepatutnya atau berada di bawah penyeliaan langsung orang yang terlatih atau kompeten.
- Fahami dan terima risiko yang terlibat.

KEGAGALAN MENGIKUT MANA-MANA AMARAN INI BOLEH MENGAKIBATKAN KECEDERAAN PARAH ATAU KEMATIAN.

Dapatkan versi terkini Manual ini di cmcpro.com

1. KEBOLEHESANAN & PENANDA

(A) Tanda CE dan nombor badan diberitahu yang menjalankan kawalan pengeluaran: (B) Piawaian Rujukan dan pengenalpastian titik lampiran (C) Baca Arahan dengan Berhati-hati sebelum Penggunaan (D) Penerangan tentang cara mengikat dan mengamankan buckle pemancar beban dan peranti pelarasan (E) Label Penutup Pembuatan, Pengeluar (F) Pengenalan Pengguna (G) Label Pemeriksaan (H) Label yang mengandungi; Pengenalan Model: Tarikh Pengilangan; Banyak Pembuatan; Maklumat Saiz; Lihat Bahagian 6, Penilaian Beban Maks; Lihat Bahagian 2; Maklumat Bahan (I) “A” Titik lampiran, (J) “R” Label Titik sekatan

2. BIDANG PERMOHONAN

Peralatan Pelindung Diri (PPE) ini direka bentuk untuk perlindungan dan pencegahan jatuh dari ketinggian apabila digunakan mengikut piawaian dan prosedur yang diterangkan dalam arahan ini.

- Fall Arrest Harness mengikut EN 361:2002.
- Kedudukan Kerja dan/ atau Tali Pinggang Kekang mengikut EN 358:2018.
- Duduk Harness mengikut EN 813:2024.

Penilaian Beban Abah-abah

- EN 358:2018 & EN 813:2024: 150 kg.
- EN 361:2002: 150 kg (termasuk peralatan pengguna). Untuk beban yang lebih besar daripada 100kg, sistem perlindungan jatuh (cth penyerap tenaga EN 355) yang mematuhi beban maksimum ini diperlukan.

PPE sesuai digunakan dalam julat suhu -40°C (-40°F) hingga +80°C (176°F). Ia tidak boleh digunakan di luar batasannya, atau untuk apa-apa tujuan selain daripada yang dimaksudkan. Secara umum, produk ini harus dianggap sebagai item isu peribadi.

TANGGUNGJAWAB

Aktiviti yang melibatkan penggunaan peranti ini sememangnya berbahaya. Pengguna hendaklah menanggung semua risiko dan tanggungjawab untuk sebarang kerosakan, kecederaan atau kematian, yang mungkin berlaku semasa atau selepas penggunaan peralatan ini yang salah. Dokumen ini mesti diberikan kepada pengguna oleh peruncit dalam bahasa negara masing-masing dan mesti disimpan bersama peralatan semasa ia digunakan. Patuhi peraturan negara yang berkaitan.

Arahan ini menerangkan penggunaan peralatan anda yang betul. Simbol amaran memberitahu anda tentang beberapa kemungkinan bahaya yang berkaitan dengan penggunaan peralatan anda, tetapi adalah mustahil untuk menerangkan semuanya. Anda bertanggungjawab untuk mematuhi setiap amaran dan menggunakan peralatan anda dengan betul. Sebarang penyalahgunaan peralatan ini akan menimbulkan bahaya tambahan. Hubungi CMC jika anda mempunyai sebarang soalan atau kesukaran memahami arahan ini. Semak cmcpro.com untuk kemas kini dan maklumat tambahan.

Sebelum menggunakan peralatan ini, anda mesti:

- Baca dan fahami arahan dan amaran ini.
- Dapatkan latihan dan kecekapan khusus dalam penggunaannya yang betul.
- Biasakan diri anda dengan keupayaan dan batasannya.
- Fahami dan terima risiko yang terlibat.
- Sediakan pelan menyelamat untuk menangani sebarang

kecemasan yang mungkin timbul semasa penggunaan peranti.
- Jadi sihat dari segi perubatan untuk aktiviti di ketinggian dan mampu mengawal keselamatan dan situasi kecemasan anda sendiri.
- Periksa peralatan sebelum dan selepas digunakan.

AMARAN: Pengguna mesti memastikan bahawa, sekiranya terjatuh ke dalam sistem PPE, penyelamatan boleh dilakukan dengan segera, selamat dan berkesan. Penggantungan tidak bergerak dalam abah-abah boleh menyebabkan kecederaan teruk dan kematian. Elakkan daripada menggantung tidak disokong dalam abah-abah untuk jangka masa yang panjang.

3. PENAMAAN

(1) Gelung letak tali lanyard (2) Gancu pelarasan tali bahu (3) Gancu pelarasan tali bahu lepasan cepat (berbeza mengikut model) (4) Penyimpan elastik untuk tali (berbilang lokasi) (5) Titik lampiran Sternal label ("A") (6) Lokasi pendaki dada (kit ascender dijual berasingan) (7) Titik lampiran ventral (8) Lampiran kedudukan kerja sisi mata (berbeza mengikut model) (9) Gancu pelarasan untuk tali pinggang (10) Gelung sambungan tempat duduk kerja (tempat duduk kerja dijual berasingan) (11) Gancu pelarasan tali kaki yang dilepaskan pantas (berbeza mengikut model) (12) Gelung kaki (13) Titik lampiran dorsal ("A" label) (14) Gancu pelarasan untuk tali belakang (15) Penunjuk penahan jatuh (16) Pembawa alat titik lampiran (pembawa alat dijual berasingan) (17) Titik pengekangan perjalanan belakang label ("R") (18) Gelung gear (maks 10 kg, berbeza mengikut model) (19) Gelung pelarasan untuk tali pautan gelung kaki (20) Gelung alat (Maksimum 10 kg) (21) Mata lampiran aksesori (maks 10 kg)

4. PEMERIKSAAN, TINDAKAN UNTUK MENGESAHKAN

PEMERIKSAAN

Adalah sangat penting untuk sentiasa memeriksa peralatan; keselamatan pengguna bergantung pada integriti dan ketahanan peralatan. Peralatan hendaklah diperiksa dengan teliti sebelum dimasukkan ke dalam perkhidmatan dan sebelum dan selepas setiap penggunaan. Di samping itu, CMC mengesyorkan melakukan pemeriksaan berkala yang terperinci, oleh orang yang kompeten, sekurang-kurangnya setiap 12 bulan bergantung pada peraturan tempatan semasa dan syarat penggunaan. Ikuti prosedur pemeriksaan yang terdapat di cmcpro.com. Catatkan keputusan pada borang pemeriksaan PPE anda. Jika sistem abah-abah gagal diperiksa, ia harus dikeluarkan dari perkhidmatan dan ditandakan dengan sewajarnya atau dimusnahkan untuk mengelakkan penggunaan selanjutnya.

JANGKA HAYAT / PERSARAAN

Peralatan ini mempunyai jangka hayat selama 10 tahun dari tarikh pembuatan yang ditunjukkan pada label produk. Persaraan juga merupakan fungsi keadaan operasi, tahap penggunaan, dan keadaan persekitaran. Lindungi daripada tepi tajam, nyalaan terbuka, suhu melampau, sinaran UV, bahan kimia, minyak, kelembapan dan tekanan mekanikal. Beban jatuh atau peristiwa luar biasa lain boleh menyebabkan persaraan selepas sekali penggunaan. Sebarang kebimbangan mengenai integritinya adalah sebab untuk bersara. Jika abah-abah itu akan dihentikan, ia harus dikeluarkan dari perkhidmatan dan ditandakan dengan sewajarnya atau dimusnahkan untuk mengelakkan penggunaan selanjutnya.

Peranti mesti dihentikan apabila:
- Ia telah mencapai had umur 10 tahun.
- Ia telah mengalami peristiwa besar (jatuh, beban kejutan dll.).
- Ia telah terdedah kepada persekitaran yang melampau (Tepi tajam, suhu tinggi, persekitaran menghakis dsb.) atau tercemar (bahan kimia dsb.).
- Ia gagal lulus pemeriksaan atau terdapat sebarang keraguan tentang kebolehpercayaannya.
- Ia mempunyai sejarah penggunaan yang tidak pasti.
- Apabila ia menjadi usang disebabkan oleh perubahan dalam perundangan, piawaian, teknik atau keserasian.
- Secara umum jika terdapat sebarang keraguan tentang keadaan penggunaannya yang selamat.

SEBELUM SETIAP PENGGUNAAN

- Periksa abah-abah untuk tanda-tanda haus termasuk jahitan struktur.
- Periksa webbing untuk kerosakan dan perkakasan untuk retak.
- Sahkan bahawa gesper pelarasan diulirkan dengan betul dan berfungsi dengan betul.
- Sahkan pelabelan/penandaan produk boleh dibaca.
- Sebelum menggunakan abah-abah, periksa penunjuk penangkapan jatuh yang terletak berdekatan dengan titik lampiran dorsal. Jika penunjuk penangkapan jatuh rosak, atau menunjukkan tanda-tanda akan digunakan, tanggalkan abah-abah daripada perkhidmatan dengan segera.
- Jalankan ujian penggantungan di tempat yang selamat untuk memastikan bahawa abah-abah adalah saiz yang betul, mempunyai pelarasan yang mencukupi, dan berada pada tahap keselesaan yang boleh diterima untuk kegunaan yang dimaksudkan.

SEMASA PENGGUNAAN

Secara berterusan:
- Pantau keadaan abah-abah, dan kedudukan buckle boleh laras memastikan ia kekal diikat dengan selamat.
- Periksa keadaan titik lampiran dan sambungan ke peralatan lain dalam sistem.
- Menilai keadaan persekitaran. Persekitaran yang lembap atau berais boleh mengubah tingkah laku produk.

MEMBAWA, PENYELENGGARAAN, PENYIMPANAN & PENGANGKUTAN

- Penyimpanan - Simpan di tempat yang sejuk, kering dan gelap. Elakkan bahan kimia, kelembapan, dan cahaya matahari langsung. Simpan tanpa tekanan mekanikal yang disebabkan oleh kesesakan, tekanan atau ketegangan.
- Pengangkutan - Jauhkan daripada cahaya matahari langsung, bahan kimia, kotoran dan kerosakan mekanikal. Untuk tujuan ini, beg pelindung atau bekas harus digunakan.
- Pembersihan – Basuh produk yang kotor dalam air suam bersih. Bilas dengan baik. Keringkan secara semula jadi pada suhu bilik antara 10° C dan 30° C, elakkan cahaya matahari langsung, jangan sekali-kali menggunakan mesin pengering atau haba langsung. Jangan gunakan mesin basuh tekanan. Jika perlu, engsel bahagian logam boleh dilincirkan selepas dibersihkan.
- Bahan Utama - tali: poliester, gesper pelarasan: keluli, mata lampiran: aluminium.

AMARAN: Kegagalan mematuhi arahan ini boleh membahayakan nyawa.

WARANTI & PEMBAIKAN

Jika produk CMC anda mengalami kecacatan akibat mutu kerja atau bahan, sila hubungi Sokongan Pelanggan CMC di info@cmcpro.com untuk maklumat dan perkhidmatan waranti.

Waranti CMC tidak melindungi kerosakan yang disebabkan oleh penjagaan yang tidak betul, penggunaan yang tidak betul, pengubahsuaian dan pengubahsuaian, kerosakan yang tidak disengajakan atau kerosakan semula jadi bahan atas penggunaan dan masa yang lama.

Peralatan tidak boleh diubah suai dalam apa jua cara atau diubah untuk membenarkan pemasangan bahagian tambahan tanpa cadangan bertulis pengeluar. Jika komponen asal diubah suai atau dikeluarkan daripada produk, aspek keselamatannya mungkin dihadkan.

Semua kerja pembaikan hendaklah dilakukan oleh pengilang. Semua kerja atau pengubahsuaian lain membatalkan waranti dan melepaskan CMC daripada semua liabiliti dan tanggungjawab sebagai pengilang.

5. KESESUAIAN

Peralatan yang digunakan dengan abah-abah ini mesti memenuhi keperluan kawal selia dalam bidang kuasa dan/atau negara anda. Sahkan bahawa produk ini serasi dengan peralatan lain dalam sistem dan bahawa aplikasi yang dimaksudkan memenuhi piawaian semasa. Gunakan hanya penyambung EN 362 untuk menyambungkan komponen sistem ke abah-abah. Sistem Perlindungan Kejatuhan Peribadi hendaklah mengikut keperluan EN 363.

Apabila digunakan sebagai abah-abah badan penuh EN 361, sistem penahan jatuh boleh digandingkan dengan penyerap tenaga EN 355, penangkap jatuh jenis boleh tarik balik EN 360, EN 353-1/2, lanyard EN 354 atau sistem lain yang diterangkan dalam EN 363. Apabila digunakan mengikut kepada EN 813 dan EN 358 untuk pengekangan, kedudukan kerja, akses tali atau kerja lain pada ketinggian, PPE yang tidak dimaksudkan untuk tangkapan jatuh boleh digandingkan dengan lanyard EN 354 atau EN 358, peranti pelarasan tali EN12841, dsb.

Apabila menggabungkan produk ini dengan peralatan lain dan/atau menggunakan produk ini dalam sistem tangkapan menyelamat/jatuh, pengguna mesti memahami arahan semua komponen sebelum menggunakan dan mematuhinya untuk memastikan aspek keselamatan item ini tidak mengganggu satu sama lain. . Produk ini hanya boleh digunakan berkaitan dengan komponen PPE yang mengandungi simbol CE untuk melindungi daripada jatuh dari ketinggian.

Titik penambat yang digunakan untuk mengamankan anda mesti direka bentuk sedemikian rupa sehingga, apabila membetulkan PPE, tiada kesan boleh berlaku yang mengurangkan integriti atau menyebabkan kerosakan semasa penggunaan. Tepi yang tajam, rabung dan penghancuran boleh menjejaskan integriti dengan serius. Komponen penambat hendaklah dilindungi, jika perlu, menggunakan pelindung yang sesuai. Titik penambat dan sistem penambat mesti dapat menahan beban yang dijangkakan dalam senario terburuk. Walaupun semasa menggunakan penyerap hentak (mengikut EN 355) mata penambat hendaklah direka bentuk untuk daya penangkapan sekurang-kurangnya 12 kN, dan memenuhi keperluan EN 795.

AMARAN: Bahaya mungkin timbul dan kefungsian mungkin terjejas dengan menggabungkan peralatan lain dengan produk ini. Pengguna memikul semua tanggungjawab untuk penggunaan bukan standard produk ini atau komponen tambahan.

ABAH PENANGKAPAN JATUH EN 361:2002

Sambungan abah-abah ke sistem penyelamatan atau penangkapan jatuh mengikut EN 363 berlaku di titik lampiran penangkapan jatuh (ditetapkan oleh label "A" pada abah-abah), gunakan hanya carabiner yang mematuhi EN 362.

Titik penambat untuk sistem penangkapan jatuh hendaklah dipilih supaya ia meminimumkan potensi jatuh dan potensi jarak jatuh. Elakkan beban tinggi dan jatuh berayun dengan menetapkan titik sauh secara menegak yang mungkin di atas pengguna. Titik penambat mesti direka bentuk sedemikian rupa sehingga, apabila memasang PPE, tiada kesan boleh berlaku yang mengurangkan integriti atau menyebabkan kerosakan semasa penggunaan. Tepi yang tajam, rabung dan penghancuran boleh menjejaskan integriti dengan serius.

Apabila menggunakan lanyard sebagai sebahagian daripada sistem penahan jatuh, panjang keseluruhan maksimum lanyard termasuk penyerap hentak dan komponen penyambung mestilah tidak melebihi 2.0m. Lanyard / peranti penambat dari titik penambat kepada pengguna yang selamat hendaklah sentiasa dikekalkan setegang mungkin.

Sebelum setiap penggunaan dalam sistem penangkapan jatuh, ia mesti dipastikan terdapat ruang kosong yang diperlukan di kawasan kerja di bawah pengguna, supaya dalam kes jatuh tidak akan ada perlanggaran dengan tanah atau halangan lain di laluan jatuh. .

AMARAN: Hanya abah-abah badan penuh mengikut EN 361 boleh digunakan dengan sistem penahan jatuh.

ABAH DUDUK EN 813:2024

Bertujuan untuk kemajuan pada tali dan kedudukan kerja. Gunakan titik lampiran ventral untuk memasang descender, lanyard penentududukan atau lanyard progression. Titik lampiran ini tidak sesuai untuk tangkapan jatuh.

TALI PINGGANG UNTUK PENGEKANGAN DAN KEDUDUKAN KERJA EN 358:2018

Sentiasa gunakan kedua-dua mata lampiran sisi bersama-sama, dengan memautkannya dengan lanyard kedudukan, untuk disokong dengan selesa oleh tali pinggang pinggang. Lanyard sambungan untuk abah-abah kedudukan kerja mesti sentiasa diajar, mata ikat atau sauh mestilah pada atau di atas paras pinggang.

Abah-abah dilengkapi dengan gelung web pengekang perjalanan tali pinggang pinggang belakang (ditetapkan oleh label "R" pada abah-abah). Titik lampiran tali pinggang belakang ini direka hanya untuk pemasangan sistem penahan bagi menghalang pengguna daripada memasuki kawasan yang mungkin terjatuh. Titik lampiran ini tidak sesuai untuk tangkapan jatuh.

Tali pinggang penentu kedudukan kerja tidak boleh digunakan jika terdapat risiko yang boleh dijangka pengguna digantung atau terdedah kepada ketegangan yang tidak diingini pada tali pinggang. Sistem penangkapan sandar atau jatuh mungkin diperlukan untuk menambah peralatan yang menyokong pengguna untuk kedudukan kerja.

6. PENGGUNAAN HARNESS

MENYELESAIKAN DAN MENYESUAIKAN ABAH-ABAH

- Pakai Harness dengan semua tali longgar. Lakukan kemasukan sisi ke dalam tali pinggang pinggang yang dibuka dan gelung paha yang dibuka. Letakkan pendakap bahu di seluruh bahu.
- Selamatkan gancu sambung cepat pada gelung kaki dan tali bahu (jika ada).
- Letakkan tali pinggang pinggang dan lampiran ventral di atas garis pinggang, dan ketatkan tali pinggang pinggang.
- Letakkan paras titik lampiran dorsal dengan bilah bahu

dan laraskan tali belakang.
- Letakkan titik lampiran sternum setinggi mungkin dan laraskan tali bahu.
- Ketatkan tali kaki belakang, ini amat penting jika anda menggunakan titik dorsal.
- Letakkan gelung kaki dengan padding di sepanjang belakang dan sisi kaki. Ketatkan tali kaki.
- Sebelum digunakan, sahkan semua tali adalah ketat, simpan lebihan web dalam penyimpan elastik dan letakkan beban pada titik lampiran sternum dan sahkan kedudukan semua cincin D.

PENGGUNAAN JENIS GESPER YANG BERBEZA

- Untuk melonggarkan gesper pelaras, balikkannya ke atas dan tariknya.
- Untuk mengetatkan gesper pelaras, tarik anyaman keluar.
- Untuk menutup gesper sambung pantas, pastikan kedua-dua sayap terpasang pada tempatnya dengan klik yang boleh didengar.
- Untuk membuka gancu sambung cepat, pegang pada kedua-dua sayap dan tarik gesper.
- Periksa semua penutupan dan elemen pelarasan secara kerap.
- Berhati-hati dengan objek asing yang boleh menghalang operasi gesper.

UJIAN KESESUAIAN HARNESS

- Jalankan ujian keselesaan dan kebolehlarasan di kawasan yang selamat untuk memastikan abah-abah adalah saiz yang betul, mempunyai pelarasan yang mencukupi dan keselesaan yang boleh diterima untuk kegunaan yang dimaksudkan.
- Gerakkan dan gantungkan abah-abah dari setiap titik lampiran, dengan peralatan anda, untuk mengesahkan bahawa abah-abah sesuai dengan betul, memberikan keselesaan yang mencukupi untuk kegunaan yang dimaksudkan, dan dilaraskan secara optimum.

KEDUDUKAN LAMPIRAN VENTRAL

- Lampiran ventral pada EN 813:2024 hendaklah pada atau di atas garis pinggang.
- Pastikan kedudukan cincin-d dan pelapik pinggang yang betul sebelum melaraskan tali lain.

KEDUDUKAN LAMPIRAN PUNGGUNG

- Lampiran dorsal pada EN 361:2002 hendaklah sejajar dengan bahu.
- Longgarkan atau ketatkan gesper pelarasan untuk tali belakang untuk meletakkan lampiran dorsal dengan betul.

KEDUDUKAN LAMPIRAN STERNAL

- Titik lampiran sternum EN 361:2002 hendaklah diletakkan setinggi mungkin.
- Longgarkan atau ketatkan tali bahu dan tali kaki untuk kedudukan yang betul.

KEDUDUKAN GELUNG KAKI

- Pastikan pelapik gelung kaki diletakkan di sekeliling kaki.

PENGGUNAAN GELUNG AKSESORI

- Setiap gelung gear, gelung alat dan titik lampiran aksesori dihadkan kepada berat 10 kg.

MEMASANG CHEST ASCENDER

- Arahan dan ilustrasi merujuk secara khusus kepada Kit Penaik Dada ATOM (bahagian CMC # 343500), dijual secara berasingan.
- Tarik anyaman tali bahu keluar dari penjaga dan gesper pelarasan.
- Lekapkan Gelung Menaik Dada di atas tali bahu ke titik tengah antara gelang D hadapan.
- Masukkan penyaduran Chest Ascender Loop melalui mata atas dada ascender.
- Melepasi anyaman Chest Ascender Loop di atas dan di bawah tali penjaga yang berada di belakang dan di bawah titik lampiran sternum.
- Pasangkan pautan skru melalui terowong web yang dikongsi oleh cincin D ventral.
- Masukkan pautan skru melalui penaik dada.
- Tutup pautan skru dengan mengetatkan tangan dan kemudian gunakan separuh pusingan dengan sepana.
- Keserasian chest ascender, dengan penyambung dan abah-abah, serta kelancaran keseluruhan sistem, perlu dipastikan oleh pengguna dan pengguna bertanggungjawab sepenuhnya untuk penggunaan keseluruhan yang selamat.
- Sahkan keserasian dan fungsi di tempat yang selamat sebelum penggunaan sebenar.

MENGGUNAKAN KERUSI KERJA

- Arahan dan ilustrasi merujuk secara khusus kepada CMC SkySaddle™ (bahagian CMC # 202690), dijual secara berasingan.
- Longgarkan tali sambungan tempat duduk kerja sepenuhnya, rujuk kepada arahan penggunaan gesper.
- Pasangkan tempat duduk kerja pada abah-abah pada gelung tempat duduk kerja. Gelung ini secara ekskluslif bertujuan untuk digunakan berkaitan dengan tempat duduk kerja. Pengguna bertanggungjawab untuk memilih penyambung yang sesuai.
- Laraskan tali sambungan tempat duduk kerja untuk keselesaan dan kesesuaian peribadi.
- Sahkan keserasian dan fungsi di tempat yang selamat sebelum penggunaan sebenar.
- Keserasian tempat duduk kerja, penyambung dan abah-abah, serta kelancaran keseluruhan sistem, mesti dipastikan oleh pengguna dan pengguna bertanggungjawab untuk penggunaan keseluruhan yang selamat.

SAMBUNGAN LANYARD

Jika lanyard jenis-Y digunakan bersama-sama dengan penyerap tenaga, penyerap tenaga mungkin tidak berfungsi dengan baik jika satu cawangan lanyard disambungkan ke titik lampiran dan cawangan kedua ke bahagian yang menanggung beban abah-abah. Oleh itu, adalah disyorkan untuk melampirkan cawangan kedua pada abah-abah melalui gelung letak kereta lanyard.

7. REKOD PERALATAN

Dapatkan versi terkini borang pemeriksaan PPE di cmcpro.com. Rekod keputusan pemeriksaan PPE anda menggunakan dokumen dalam talian ini.

8. MAKLUMAT TAMBAHAN

Notis dan arahan amaran mesti dibaca dan dipatuhi

PENGISYTIHARAN PEMATUHAN

CMC Rescue, Inc. mengisytiharkan bahawa artikel ini mematuhi keperluan penting dan peruntukan berkaitan peraturan PPE EU. Pengisytiharan Pematuhan asal boleh dimuat turun di tapak berikut di internet: cmcpro.com.

MT

TWISSIJA

Attivitajiet li jinvolvu l-użu ta' dan it-tagħmir huma intrinsikament perikolużi. Għarfien u tħarriġ speċjali huma meħtieġa biex jintużа dan il-prodott. Int responsabbli għall-azzjonijiet u d-deċiżjonijiet tiegħek. Qabel ma tuża dan it-tagħmir, trid:
- Aqra u tifhem dawn l-istruzzjonijiet għall-utent u t-twissijiet.
- Iffamiljarizza ruħek mal-kapaċitajiet u l-limitazzjonijiet tagħha.
- Kun persuna kompetenti u/jew tikseb taħriġ speċifiku fl-użu xieraq tagħha jew tkun taħt is-superviżjoni diretta ta' persuna mħarrġa jew b'xi mod ieħor kompetenti.
- Ifhem u aċċetta r-riskji involuti.

NUQQAS LI TWAQT KWALUNKWE MINN DAWN TWISSIJIET JISTGĦU JIRRIŻULTA FI KORRIMENT SEVER JEW MEWT.

Sib l-aħħar verżjoni ta' dan il-Manwal fuq cmcpro.com

1. TRAĊABILITÀ U MARKI

(A) Il-marka CE u n-numru tal-korp notifikat li jwettaq il-kontroll tal-produzzjoni: (B) Standards ta' Referenza u identifikazzjoni tal-punti tat-twaħħil (C) Aqra bir-reqqa l-Istruzzjonijiet qabel l-Użu (D) Deskrizzjoni ta' kif taqfel u skura l-bokkli li jittrasmettu t-tagħbija u apparati li jaġġustaw (E) Tikketta tal-Kopertura tal-Manifattura, Manifattur (F) Identifikazzjoni tal-Utent (G) Tikketta tal-Ispezzjoni (H) Tikketta li fiha; Identifikazzjoni tal-Mudell: Data tal-Manifattura; Lott ta 'Manifattura; Informazzjoni dwar id-Daqs; Ara t-Taqsima 6, Klassifikazzjoni tat-Tagħbija Massima; Ara t-Taqsima 2; Informazzjoni dwar Materjali (I) Punti ta' twaħħil "A", (J) Punti ta' Trażżin tat-Tikketti "R".

2. QASAM TA' APPLIKAZZJONI

Dan it-Tagħmir Protettiv Personali (PPE) huwa ddisinjat għall-protezzjoni u l-prevenzjoni ta' waqgħat mill-għoli meta jintużа skont l-istandards u l-proċeduri deskritti f'dawn l-istruzzjonijiet.
- Xedd ta' Arrest ta' Waqgħa skont EN 361:2002.
- Ċinturin ta' Pożizzjonament tax-Xogħol u/jew Trażżin skont EN 358:2018.
- Sit Harness skont EN 813:2024.

Klassifikazzjoni tat-Tagħbija tal-Arness
- EN 358:2018 & EN 813:2024: 150 kg.
- EN 361:2002: 150 kg (inkluż it-tagħmir tal-utent). Għal tagħbijiet akbar minn 100kg, hija meħtieġa sistema ta' protezzjoni kontra l-waqgħa (eż. assorbatur tal-enerġija EN 355) f'konformità ma' din it-tagħbija massima.

Il-PPE huwa adattat għall-użu f'firxa ta 'temperatura ta' -40 ° C (-40 ° F) sa + 80 ° C (176 ° F). M'għandux jintużа barra mil-limitazzjonijiet tiegħu, jew għal kwalunkwe skop ieħor għajr dak li għalih huwa maħsub. B'mod ġenerali, dan il-prodott għandu jitqies bħala oġġett ta 'kwistjoni personali.

RESPONSABBILTÀ

Attivitajiet li jinvolvu l-użu ta' dan l-apparat huma intrinsikament perikolużi. L-utent għandu jassumi r-riskji u r-responsabbiltajiet kollha għal kwalunkwe ħsara, korriment jew mewt, li jistgħu jseħħu waqt jew wara l-użu ħażin ta' dan it-tagħmir. Dan id-dokument għandu jiġi pprovdut lill-utent mill-bejjiegħ bl-imnut fil-lingwa tal-pajjiż rispettiv u għandu jinżamm mat-tagħmir waqt li jkun qed jintużа. Osserva r-regolamenti nazzjonali rilevanti.

Dawn l-istruzzjonijiet jispjegaw l-użu korrett tat-tagħmir tiegħek. Is-simboli ta' twissija jinfurmawk dwar xi perikli potenzjali relatati mal-użu tat-tagħmir tiegħek, iżda huwa impossibbli li tiddeskrivihom kollha. Int responsabbli biex tagħti widen għal kull twissija u tuża t-tagħmir tiegħek b'mod korrett. Kwalunkwe użu ħażin ta' dan it-tagħmir joħloq perikli addizzjonali. Ikkuntattja CMC jekk għandek xi mistoqsijiet jew diffikultà biex tifhem dawn l-istruzzjonijiet. Iċċekkja cmcpro.com għal aġġornamenti u informazzjoni addizzjonali.

Qabel ma tuża dan it-tagħmir, trid:
- Aqra u tifhem dawn l-istruzzjonijiet u twissijiet.
- Ikseb taħriġ speċifiku u kompetenza fl-użu xieraq tiegħu.
- Iffamiljarizza ruħek mal-kapaċitajiet u l-limitazzjonijiet tagħha.
- Ifhem u aċċetta r-riskji involuti.
- Ikollok pjan ta' salvataġġ fis-seħħ biex tittratta kwalunkwe emerġenza li tista' tinqala' waqt l-użu tal-apparat.
- Kun medikament tajjeb għal attivitajiet fl-għoli u kapaċi tikkontrolla s-sigurtà u s-sitwazzjonijiet ta' emerġenza tiegħek.
- Iċċekkja t-tagħmir qabel u wara l-użu.

TWISSIJA: L-utent għandu jiżgura li, fil-każ li jaqa 'fis-sistema PPE, is-salvataġġ jista' jseħħ immedjatament, b'mod sigur u effettiv. Sospensjoni li ma tiċċaqlaqx f'arness tista' tikkawża korriment gravi u mewt. Evita li tiddendel mhux sostnuta fix-xedd għal perjodu estiż ta 'żmien.

3. NOMENKLATURA

(1) Loops tal-parkeġġ tal-lanyard (2) Bokla ta' aġġustament taċ-ċinga ta' l-ispalla (3) Bokla ta' aġġustament taċ-ċinga ta' l-ispalla li tinħeles malajr (tvarja skont il-mudell) (4) Protezzjonijiet elastiċi għaċ-ċineg (postijiet multipli) (5) Punt ta' twaħħil fl-istern (Tikketta "A")) (6) Post ta' l-axxendent tas-sider (kit ta' ascender mibjugħ separatament) (7) Punt ta' twaħħil ventrali (8) Punti ta' twaħħil tal-ġenb tal-pożizzjonament tax-xogħol (tvarja skond il-mudell) (9) Bokkli ta' aġġustament għaċ-ċineg tal-qadd (10) Loops ta' konnessjoni tas-sedil tax-xogħol (sedil tax-xogħol mibjugħ separatament) (11) Bokkli ta' aġġustament taċ-ċinga tar-riġel li jerħu malajr (jvarja skond il-mudell) (12) Leg loops (13) Dorsali punt ta' twaħħil tikketta ("A") (14) Bokla ta' aġġustament għaċ-ċinga ta' wara (15) Indikatur ta' waqgħa (16) Twaħħil tal-ġarr tal-għodda punt (ġarrier tal-għodda mibjugħ separatament) (17) Punt ta' trażżin tal-ivvjaġġar ta' wara (tikketta ("R")) (18) Loops tal-ger (10 kg massimu, ivarja skond il-mudell) (19) Bokkli ta' aġġustament għaċ-ċinga tal-link tal-loop tar-riġlejn (20) Loops tal-għodda (10 kg max) (21) Punti ta' twaħħil tal-aċċessorji (10 kg max)

4. SPEZZJONI, PUNTI GĦANDHOM JIVERIFIKAW

SPEZZJONI

Huwa importanti ħafna li tispezzjona regolarment it-tagħmir; is-sigurtà tal-utent tiddependi fuq l-integrità u d-durabilità tat-tagħmir. It-tagħmir għandu jiġi spezzjonat bir-reqqa qabel ma jitqiegħed fis-servizz u qabel u wara kull użu. Barra minn hekk, CMC jirrakkomanda li ssir spezzjoni perjodika dettaljata, minn persuna kompetenti, mill-inqas kull 12-il xahar skont ir-regolamenti lokali attwali u l-kundizzjonijiet tal-użu. Segwi l-proċeduri ta' spezzjoni disponibbli fuq cmcpro.com. Irreġistra r-riżultati fuq il-formola tal-ispezzjoni tal-PPE tiegħek. Jekk is-sistema ta 'l-arness tonqos mill-ispezzjoni, għandha titneħħa mis-servizz u mmarkata kif xieraq jew meqruda biex jiġi evitat użu ulterjuri.

IT-TUL TAL-ĦAJJA / IRTIRAR

It-tagħmir għandu ħajja ta '10 snin mid-data tal-manifattura murija fuq it-tikketta tal-prodott. L-irtirar huwa wkoll funzjoni

tal-kundizzjonijiet operattivi, il-livell ta 'użu u l-kundizzjonijiet ambjentali. Ipproteġi minn truf li jaqtgħu, fjamma miftuħa, temperaturi estremi, raġġi UV, kimiċi, żjut, umdità u stress mekkaniku. Tagħbija ta 'waqgħa jew avveniment eċċezzjonali ieħor jista' jwassal għall-irtirar wara użu wieħed. Kwalunkwe ħassib dwar l-integrità tiegħu huwa kawża għall-irtirar. Jekk ix-xedd għandu jiġi rtirat, għandu jitneħħa mis-servizz u jiġi mmarkat kif xieraq jew jinqered biex jipprevjeni aktar użu.

Apparat għandu jiġi rtirat meta:
- Laħqet il-limitu ta' età ta' 10 snin.
- Ġie suġġett għal avveniment kbir (waqgħa, tagħbija eċċ.).
- Ġie espost għal ambjenti estremi (truf li jaqtgħu, temperaturi għoljin, ambjent korrużiv eċċ.) jew sar ikkontaminat (kimiċi eċċ.).
- Tonqos milli tgħaddi mill-ispezzjoni jew hemm xi dubji dwar l-affidabbiltà tagħha.
- Għandu storja ta' użu inċerta.
- Meta ssir skaduta minħabba bidliet fil-leġiżlazzjoni, standards, teknika jew kompatibilità.
- B'mod ġenerali jekk ikun hemm xi dubju dwar il-kundizzjoni tiegħu ta 'użu sigur.

QABEL KULL UŻU

- Iċċekkja l-arness għal sinjali ta 'xedd inkluż ħjata strutturali.
- Spezzjona l-istrixxi għal ħsara u l-ħardwer għal xquq.
- Ivverifika li l-bokkli ta' aġġustament huma bil-kamin korrett u jaħdmu sew.
- Ikkonferma li t-tikketti/marki tal-prodott jinqraw.
- Qabel ma tuża l-arness, spezzjona l-indikatur ta' waqgħa li jinsab fil-viċin tal-punt tat-twaħħil dorsali. Jekk l-indikatur ta 'waqfien tal-waqgħa jkun bil-ħsara, jew juri sinjali li qed jiġi skjerat, neħħi l-arness mis-servizz immedjatament.
- Wettaq test tas-sospensjoni f'post sigur biex tiżgura li l-arness ikun id-daqs korrett, ikollu aġġustament sufficjenti, u huwa ta 'livell ta' kumdità aċċettabbli għall-użu maħsub.

WAQT L-UŻU

Kontinwament:
- Immonitorja l-kundizzjoni tax-xedd, u l-pożizzjoni tal-bokkli aġġustabbli filwaqt li tiżgura li jibqgħu mwaħħla sew.
- Iċċekkja l-kundizzjoni tal-punti tat-twaħħil u l-konnessjonijiet ma 'tagħmir ieħor fis-sistema.
- Evalwa l-kundizzjonijiet ambjentali. Ambjenti niedja jew silġ jistgħu jbiddlu l-imġiba tal-xedd.

ĠARR, MANUTENZJONI, ĦAŻNA U TRASPORT

- Ħażna - Aħżen f'post frisk, niexef u mudlam. Evita kimiċi, umdità, u dawl tax-xemx direct. Aħżen mingħajr stress mekkaniku kkawżat minn iġġamjar, pressjoni jew tensjoni.
- Trasport - Żomm 'il boġħod mix-xemx diretta, kimiċi, ħmieġ u ħsara mekkanika. Għal dan il-għan, għandha tintuża borża jew kontenitur protettiv.
- Tindif - Aħsel il-prodotti maħmuġin f'ilma sħun nadif. Laħlaħ sew. Nixxef b'mod naturali f'temperatura tal-kamra bejn 10° C u 30° C, evita dawl tax-xemx direct, qatt tuża tumble dryer jew sħana diretta. Tużax washer tal-pressjoni. Jekk meħtieġ, iċ-ċappetti tal-partijiet tal-metall jistgħu jiġu llubrikati wara t-tindif.
- Materjali Prinċipali - ċineg: poliester, bokkli ta 'aġġustament: azzar, punti ta' twaħħil: aluminju.

TWISSIJA: In-nuqqas ta' segwitu ta' dawn l-istruzzjonijiet jista' jipperikola l-ħajja.

GARANZIJA U TISWIJIET

Jekk il-prodott CMC tiegħek għandu difett minħabba l-abbilità jew il-materjali, jekk joħgħobk ikkuntattja l-Appoġġ għall-Klijent CMC fuq info@cmcpro.com għal informazzjoni u servizz tal-garanzija.

Il-garanzija ta 'CMC ma tkoprix ħsarat ikkawżati minn kura mhux xierqa, użu mhux xieraq, alterazzjonijiet u modifiki, ħsara aċċidentali jew it-tqassim naturali tal-materjal fuq użu u ħin estiżi.

It-tagħmir m'għandux jiġi modifikat bl-ebda mod jew mibdul biex jipermetti t-twaħħil ta' partijiet addizzjonali mingħajr ir-rakkomandazzjoni bil-miktub tal-manifattur. Jekk il-komponenti oriġinali jiġu modifikati jew imneħħija mill-prodott, l-aspetti tas-sikurezza tiegħu jistgħu jkunu ristretti.

Ix-xogħol ta' tiswija kollu għandu jsir mill-manifattur. Ix-xogħol jew il-modifiki l-oħra kollha jħassru l-garanzija u jeħilsu lil CMC mir-responsabbiltà u r-responsabbiltà kollha bħala l-manifattur.

5. KOMPATIBILTÀ

It-tagħmir użat ma' dan l-arness għandu jissodisfa r-rekwiżiti regolatorji fil-ġurisdizzjoni u/jew il-pajjiż tiegħek. Ivverifika li dan il-prodott huwa kompatibbli mat-tagħmir l-ieħor fis-sistema u li l-applikazzjonijiet maħsuba tiegħu jissodisfaw l-istandards attwali. Uża biss konnetturi EN 362 biex tgħaqqad il-komponenti tas-sistema max-xedd. Is-Sistemi Personali ta' Protezzjoni kontra l-Waqgħa għandhom isegwu r-rekwiżiti ta' EN 363.

Meta jintużaw bħala ċineg ta'-ġisem sħiħ EN 361, is-sistemi li jwaqqfu l-waqgħa jistgħu jiġu akkoppjati ma' assorbituri tal-enerġija EN 355, apparat li jwaqqaf il-waqgħa tat-tip EN 360 li jingibed lura, kurduni EN 353-1/2, EN 354 jew sistemi oħra deskritti f'EN 363. Meta jintużaw skont skont EN 813 u EN 358 għat-trażżin, il-pożizzjonament tax-xoghol, l-aċċess tal-habel jew xogħol ieħor fl-għoli, PPE mhux maħsub għall-arrest tal-waqgħa jista' jiġi flimkien ma 'kurduni EN 354 jew EN 358, apparati ta' aġġustament tal-ħabel EN12841, eċċ.

Meta tgħaqqad dan il-prodott ma 'tagħmir ieħor u/jew tuża dan il-prodott f'sistema ta' salvataġġ/waqgħa, l-utenti għandhom jifhmu l-istruzzjonijiet tal-komponenti kollha qabel l-użu u jikkonformaw magħhom biex jiżguraw li l-aspetti tas-sigurtà ta 'dawn l-oġġetti ma jinterferixxux ma' xulxin . Dan il-prodott għandu jintuża biss b'konnessjoni ma' komponenti tal-PPE li jkollhom is-simbolu CE biex jipproteġu kontra waqgħat mill-għoli.

Il-punti tal-ankri użati biex jassigurawk iridu jkunu ddisinjati b'tali mod li, meta twaħħal il-PPE, ma jkunu jistgħu jsebħu l-ebda effetti li jnaqqsu l-integrità jew jikkawżaw ħsara waqt l-użu. Truf li jaqtgħu, xfar, u tgħaffiġ jistgħu jfixklu serjament l-integrità. Il-komponenti tal-ankri għandhom ikunu mgħottija, fejn meħtieġ, bl-użu ta' protetturi xierqa. Il-punt tal-ankra u s-sistema tal-ankra għandhom ikunu kapaċi jifilħu t-tagħbijiet mistennija fl-aġħar xenarju. Anke meta jintużaw shock absorbers (skond EN 355) il-punti tal-ankra għandhom ikunu ddisinjati għal forzi ta' qbid ta' mill-inqas 12 kN, u jissodisfaw ir-rekwiżiti ta' EN 795.

TWISSIJA: Jista' jinqala' periklu u l-funzjonalità tista' tigi kompromessa billi tgħaqqad tagħmir ieħor ma' dan il-prodott. L-utent jassumi r-responsabbiltà kollha għall-użu mhux standard ta 'dan il-prodott jew komponenti miżjuda.

XEDD TA' ARREST TA' WAQGĦA EN 361:2002

Il-konnessjoni tax-xedd ma' sistema ta' salvataġġ jew ta' waqgħa skont EN 363 issir fil-punt tat-twaħħil tal-waqgħa (magħmul bit-tikketta "A" fuq ix-xedd), uża biss carabiners li jikkonformaw mal-EN 362.

Il-punti ta' ankrar għal sistemi ta' waqgħa għandhom jintgħażlu b'tali mod li jimminimizzaw il-potenzjal għal waqgħat u d-distanza potenzjali tal-waqgħa. Evita tagħbijiet għoljin u waqgħat li jixxengel billi tissettja punti ta' ankra kemm jista' jkun vertikalment 'il fuq mill-utent. Il-punt tal-ankra għandu jkun iddisinjat b'tali mod li, meta jiġi ffissat il-PPE, ma jistgħu jsebħu l-ebda effetti li jnaqqsu l-integrità jew jikkawżaw ħsara waqt l-użu. Truf li jaqtgħu, xfar, u tgħaffiġ jistgħu jfixklu serjament l-integrità.

Meta tuża lanyard bħala parti minn sistema ta 'arrest tal-waqgħa, it-tul massimu totali tal-kordina inkluż shock absorbers u komponenti ta' konnessjoni m'għandux jaqbeż 2.0m. Il-lanyard / l-apparat ta 'l-ankra mill-punt ta' l-ankra sal-utent assigurat għandu dejjem jinżamm stirat kemm jista 'jkun.

Qabel kull użu f'sistema ta 'arrest tal-waqgħa, għandu jiġi żgurat li jkun hemm spazju ħieles meħtieġ fiż-żona tax-xoghol taħt l-utent, sabiex fil-każ ta' waqgħa ma jkun hemm l-ebda ħabta mal-art jew ostaklu ieħor fil-moghdija tal-waqgħa .

TWISSIJA: Jistgħu jintużaw biss xedd tal-ġisem sħiħ skont EN 361 b'sistema ta' waqgħa.

SIT XEDD EN 813:2024

Maħsub għall-progressjoni fuq il-ħabel u l-pożizzjonament tax-xoghol. Uża l-punt tat-twaħħil ventrali biex twaħħal dixxendent, kurduni ta 'pożizzjonament, jew kurduni ta' progressjoni. Dan il-punt tat-twaħħil mhuwiex adattat għall-arrest tal-waqgħa.

ĊINTURIN GĦAT-TRAŻŻIN U L-POŻIZZJONAMENT TAX-XOGĦOL EN 358:2018

Dejjem uża ż-żewġ punti tat-twaħħil tal-ġnub flimkien, billi tgħaqqadhom ma' lanyard tal-pożizzjonament, sabiex tkun sostnuta bil-kumdità miċ-ċinturin tal-qadd. Il-korda tal-konnessjoni għal ċineg ta 'pożizzjonament tax-xoghol għandha tinżamm mgħallma, il-punt ta' rbit jew ankra għandu jkun fil-livell tal-qadd jew 'il fuq.

Ix-xedd huwa mgħammar b'ċinturin tal-qadd ta 'wara għat-trażżin tal-web loop (magħmul bit-tikketta "R" fuq ix-xedd). Dan il-punt tat-twaħħil taċ-ċinturin tal-qadd ta 'wara huwa ddisinjat biss għat-twaħħil ta' sistema ta 'trażżin biex jipprevjeni lill-utent milli jidħol f'żona fejn hija possibbli waqgħa. Dawn il-punti tat-twaħħil mhumiex adattati għall-arrest tal-waqgħa.

Ċinturin tal-pożizzjonament tax-xoghol m'għandux jintuża jekk ikun hemm riskju prevedibbli li l-utent jiġi sospiż jew jiġi espost għal tensjoni mhux intenzjonata fuq iċ-ċinturin.Ista' tkun meħtieġa sistema ta' back-up jew ta' waqgħa biex tissupplimenta t-tagħmir li jappoġġja lill-utent għall-pożizzjonament tax-xoġħol.

6. UŻU TA' L-ARNESS

JILBUS U AĠĠUSTA L-ARNESS

- Ilbes l-Arness biċ-ċineg kollha maħlula. Wettaq id-ħul tal-ġenb fiċ-ċinturin tal-qadd miftuħ u l-loops tal-koxxa miftuħa. Poġġi ċineg tal-ispallejn fuq l-ispallejn.
- Sikura bokkli ta 'konnessjoni mgħaġġla fil-ħoloq tar-riġlejn u ċineg ta' l-ispalla (jekk preżenti).
- Poġġi ċ-ċinturin tal-qadd u t-twaħħil ventrali fuq il-linja tal-qadd, u issikka ċ-ċinturin tal-qadd.
- Poġġi l-livell tal-punt tat-twaħħil dorsali bi xfafar u aġġusta ċ-ċinga tad-dahar.
- Poġġi l-punt tat-twaħħil sternali għoli kemm jista 'jkun u aġġusta ċineg ta' l-ispalla.
- Issikka ċ-ċineg tar-riġlejn ta 'wara, dan huwa speċjalment importanti jekk tuża l-punt dorsali.
- Poġġi l-linji tar-riġlejn b'ikkuttunar tul id-dahar u l-ġenb tar-riġlejn. Issikka ċ-ċineg tar-riġlejn.
- Qabel l-użu, ikkonferma li ċ-ċineg kollha huma ssikkati, stiva l-web żejjed f'kustodji elastiċi u applika tagħbija fuq il-punt tat-twaħħil sternali u kkonferma l-pożizzjoni taċ-ċrieki D kollha.

UŻU TA 'TIPI DIFFERENTI TA' BOKKLA

- Biex tħoll il-bokkli li jaġġustaw, aqlebhom 'il fuq u iġbedhom.
- Biex tissikka l-bokkli li jaġġustaw, iġbed l-istrixxi 'l barra.
- Biex taħlaq il-bokkli ta' konnessjoni mgħaġġla, kun żgur li ż-żewġ ġwienaħ jaqbdu f'posthom bi klikk li tinstema'.
- Biex tiftaħ bokkli ta 'konnessjoni mgħaġġla, żomm iż-żewġ ġwienaħ u iġbed il-bokkli minn xulxin.
- Iċċekkja regolarment l-ħeluq u l-elementi ta 'aġġustament kollha.
- Oqgħod attent minn oġġetti barranin li jistgħu jimpedixxu t-tħaddim tal-bokkla.

TEST TA 'WAĦĦAL TA' XEDD

- Wettaq test ta' kumdità u ta' aġġustament f'żona sigura biex tiżgura li l-arness ikun id-daqs korrett, ikollu aġġustament sufficjenti u jkun ta' kumdità aċċettabbli għall-użu maħsub.
- Ċaqlaq u hang fix-xedd minn kull punt tat-twaħħil, mat-tagħmir tiegħek, biex tivverifika li l-arness jaqbel sew, jipprovdi kumdità adegwata għall-użu maħsub, u huwa aġġustat bl-aħjar mod.

POŻIZZJONI TAT-TWAĦĦIL VENTRALI

- It-twaħħil ventrali ma' EN 813:2024 għandu jkun fil-linja tal-qadd jew 'il fuq.
- Żgura l-pożizzjoni korretta tad-d-ring u l-ikkuttunar tal-qadd qabel ma taġġusta ċineg oħra.

POŻIZZJONI TAT-TWAĦĦIL DORSALI

- It-twaħħil dorsali ma' EN 361:2002 għandu jkun f'linja ma' l-ispallejn.
- Ħoll jew issikka l-bokkla ta' aġġustament għaċ-ċinga ta' wara biex tpoġġi sew it-twaħħil dorsali.

POŻIZZJONI TAT-TWAĦĦIL STERNALI

- Il-punt tat-twaħħil sternali EN 361:2002 għandu jitqiegħed għoli kemm jista' jkun.
- Ħoll jew issikka ċ-ċineg tal-ispallejn u ċ-ċineg tar-riġlejn biex ipoġġu sew.

LEG LOOP POŻIZZJONI

- Kun żgur li l-ikkuttunar tal-linja tar-riġel ikun pożizzjonat madwar ir-riġel.

UŻU TA 'AĊĊESSORJI LOOPS

- Kull linja tal-irkaptu, linja tal-għodda, u punt tat-twaħħil tal-aċċessorji huma limitati għal piż ta '10 kg.

INSTALLAZZJONI TAS-SIDER ASCENDER

- L-istruzzjonijiet u l-illustrazzjonijiet jirreferu speċifikament għall-ATOM Chest Ascender Kit (parti CMC # 343500), mibjugħa separatament.
- Iġbed l-istrixxi taċ-ċinga tal-ispalla 'l barra mill-kustodji u l-bokkli ta' aġġustament.
- Għaddi ċ-Chist Ascender Loop minn fuq iċ-ċineg ta 'l-ispallejn għal punt ċentrali bejn iċ-ċrieki D ta' quddiem.
- Daħħal l-istrixxi tas-Cast Ascender Loop minn ġol-għajn ta' fuq tas-sider.
- Għaddi l-istrixxi tas-Cast Ascender Loop minn fuq u taħt iċ-ċineg li jżommu li huma wara u taħt il-punt tat-twaħħil sternali.
- Waħħal il-link tal-kamin permezz tal-mina tal-web kondiviża mill-D-ring ventrali.
- Daħħal il-link tal-kamin permezz tal-axxendent tas-sider.
- Agħlaq ir-rabta tal-kamin bl-idejn issikkar u mbagħad tapplika nofs dawra b'wrench.
- Il-kompatibilità tal-axxendent tas-sider, mal-konnettur u x-xedd, kif ukoll il-funzjonament bla xkiel tas-sistema

kollha, għandhom jiġu żgurati mill-utent u l-utent huwa kompletament responsabbli għall-użu ġenerali sikur.
- Ikkonferma l-kompatibilità u l-funzjoni f'post sigur qabel l-użu attwali.

UŻU TA' SEDIL TAX-XOGĦOL

- L-istruzzjonijiet u l-illustrazzjonijiet jirreferu speċifikament għas-CMC SkySaddle™ (parti CMC # 202690), mibjugħa separatament.
- Ħoll iċ-ċineg tal-konnessjoni tas-sedil tax-xogħol sal-limitu sħiħ, irreferi għall-istruzzjonijiet dwar l-użu tal-bokkla.
- Waħħal is-sedil tax-xogħol mal-arness fil-loops tas-sedil tax-xogħol. Dawn il-linji huma maħsuba esklussivament għall-użu b'konnessjoni ma' sedil tax-xogħol. L-utent huwa responsabbli biex jagħżel konnetturi xierqa.
- Aġġusta ċ-ċineg tal-konnessjoni tas-sedil tax-xogħol għal kumdità u tajbin personali.
- Ikkonferma l-kompatibilità u l-funzjoni f'post sigur qabel l-użu attwali.
- Il-kompatibilità tas-sedil tax-xogħol, il-konnetturi u l-arness, kif ukoll il-funzjonament bla xkiel tas-sistema kollha, għandhom jiġu żgurati mill-utent u l-utent huwa responsabbli għal użu ġenerali sikur.

KONNESSJONI TAL-LANYARD

Jekk il-kurduni tat-tip Y jintużaw flimkien ma 'assorbitur tal-enerġija, l-assorbitur tal-enerġija jista' ma jiffunzjonax sew jekk fergħa waħda tal-lanyard tkun imqabbda mal-punt tat-twaħħil u t-tieni fergħa ma 'parti tax-xedd li ġġorr it-tagħbija. Għalhekk, huwa rakkomandat li titwaħħal it-tieni fergħa max-xedd permezz ta 'loops tal-parkeġġ tal-lanyard.

7. REKORDS TA' TAGĦMIR

Sib l-aħħar verżjoni tal-formoli tal-ispezzjoni tal-PPE fuq cmcpro.com. Irreġistra r-riżultati tal-ispezzjoni tal-PPE tiegħek billi tuża dawn id-dokumenti onlajn.

8. INFORMAZZJONI ADDIZZJONALI

L-avviżi ta' twissija u l-istruzzjonijiet għandhom jinqraw u jiġu osservati

DIKJARAZZJONI TA' KONFORMITÀ

CMC Rescue, Inc. jiddikjara li dan l-artikolu huwa konformi mar-rekwiżiti essenzjali u d-dispożizzjonijiet rilevanti tar-regolamenti tal-UE dwar il-PPE. Id-Dikjarazzjoni ta' Konformità oriġinali tista' titniżżel mis-sit li ġej fuq l-internet: cmcpro.com.

NL

WAARSCHUWING

Activiteiten met betrekking tot het gebruik van deze apparatuur zijn inherent gevaarlijk. Speciale kennis en training zijn vereist om dit product te gebruiken. Je bent verantwoordelijk voor je eigen handelen en beslissingen. Voordat u deze apparatuur gebruikt, moet u:
- Lees en begrijp deze gebruiksaanwijzingen en waarschuwingen.
- Maak uzelf vertrouwd met de mogelijkheden en beperkingen ervan.
- U dient een competent persoon te zijn en/of een specifieke opleiding te volgen in het juiste gebruik ervan, of onder direct toezicht staan van een getrainde of anderszins competente persoon.
- Begrijp en accepteer de risico's.

HET NIET OPVOLGEN VAN EEN VAN DEZE WAARSCHUWINGEN KAN LEIDEN TOT ERNSTIG LETSEL OF DE DOOD.

Vind de nieuwste versie van deze handleiding op cmcpro.com

1. TRACEERBAARHEID EN MARKERINGEN

(A) CE-markering en nummer van de aangemelde instantie die de productiecontrole uitvoert: (B) Referentienormen en identificatie van de bevestigingspunten (C) Lees de gebruiksaanwijzing zorgvuldig door (D) Beschrijving van de wijze waarop de sluitingen en verstelinrichtingen voor het overbrengen van lasten moeten worden vastgemaakt en vastgezet (E) Etiket voor de fabricageafdekking, fabrikant (F) Identificatie van de gebruiker (G) Inspectielabel (H) Etiket met; Modelidentificatie: Fabricagedatum; Partij van fabricage; Maatinformatie; zie hoofdstuk 6, Max. belasting; zie hoofdstuk 2; Materiaalinformatie (I) “A” Bevestigingspunten, (J) “R” Label Bevestigingspunten

2. TOEPASSINGSGEBIED

Deze persoonlijke beschermingsmiddelen (PBM) zijn ontworpen voor bescherming en het voorkomen van vallen vanaf een hoogte bij gebruik in overeenstemming met de normen en procedures die in deze instructies worden beschreven.
- Val arrestatie harnas Valberschermingsharnas volgens EN 361:2002.
- Werkpositionerings- en/of bevestigingsgordel volgens EN 358:2018.
- Zit harnas volgens EN 813:2024.

Belastingsgraad harnas
- EN 358:2018 & EN 813:2024: 150 kg.
- EN 361:2002: 150 kg (inclusief de apparatuur van de gebruiker). Voor belastingen groter dan 100 kg is een valbeveiligingssysteem (bijv. een EN 355-energieabsorber) vereist in overeenstemming met deze maximale belasting..

De PBM is geschikt voor gebruik in een temperatuurbereik van -40°C (-40°F) tot +80°C (176°F). Het mag niet buiten zijn beperkingen of voor andere doeleinden worden gebruikt dan waarvoor het is bestemd. Over het algemeen moet dit product worden beschouwd als een persoonlijk probleemitem.

VERANTWOORDELIJKHEID

Activiteiten met betrekking tot het gebruik van dit apparaat zijn inherent gevaarlijk. De gebruiker draagt alle risico's en verantwoordelijkheden voor eventuele schade, letsel of overlijden, die kan kunnen optreden tijdens of na onjuist gebruik van deze apparatuur. Dit document moet door de detailhandelaar in de taal van het betreffende land aan de gebruiker worden verstrekt en moet tijdens het gebruik bij de apparatuur worden bewaard. Neem de relevante nationale voorschriften in acht.

In deze gebruiksaanwijzing wordt het juiste gebruik van uw apparatuur uitgelegd. De waarschuwingssymbolen informeren u over enkele mogelijke gevaren in verband met het gebruik van uw apparatuur, maar het is onmogelijk om ze allemaal te beschrijven. U bent verantwoordelijk voor het in de hand acht nemen van elke waarschuwing en het correct gebruiken van uw apparatuur. Elk verkeerd gebruik van deze apparatuur brengt extra gevaren met zich mee. Neem contact op met CMC als u vragen heeft of moeite heeft met het begrijpen van deze instructies. Controleer cmcpro.com op updates en aanvullende informatie.

Voordat u deze apparatuur gebruikt, moet u:
- Lees en begrijp deze instructies en waarschuwingen.
- Behaal Volg specifieke training en behaal competentie in het juiste gebruik ervan.
- Maak uzelf vertrouwd met de mogelijkheden en beperkingen ervan.
- Begrijp en accepteer de risico's.
- Zorg voor een reddingsplan om eventuele noodsituaties tijdens het gebruik van het apparaat aan te pakken.
- Dient u medisch geschikt te zijn voor activiteiten op hoogte en in staat te zijn om uw eigen beveiligings- en noodsituaties te beheersen.
- Controleer de apparatuur voor en na gebruik.

WAARSCHUWING: De gebruiker moet ervoor zorgen dat, in geval van een val in het PBM-systeem, de redding onmiddellijk, veilig en effectief kan plaatsvinden. Onbeweeglijke suspensie hangen in een harnas kan ernstig letsel en de dood veroorzaken. Hang niet voor langere tijd, niet ondersteund in het harnas.

3. NOMENCLATUUR

(1) Lanyard parkeerlussen (2) Verstelgesp schouderriem (3) Quick-release schouderriemverstelling gesp (verschilt per model) (4) Elastische keepers Elastieken voor het opbergen van riemen (meerdere locaties) (5) Sternaal Borst bevestigingspunt (“A” label) (6) Borst ascender Bortststijgklem locatie (ascender kit apart verkrijgbaar) (7) Ventral Ventraal bevestigingspunt (8) Bevestigingspunten aan de zijkant (verschilt per model) (9) Verstelgespen voor taillebanden (10) Verbindingslussen voor werkzitjes (werkzitje apart verkrijgbaar) (11) Verstelbare gespen voor snelsluitingen (verschilt per model) (12) Beenlussen (13) Dorsaal bevestigingspunt (“A”-label) (14) Verstelgesp voor achterriem (15) Valbeveiligingsindicator (16) Bevestigingspunt gereedschapsdrager (gereedschapsdrager apart verkrijgbaar) (17) Bevestigingspunt achter (R”-label) (18) Versnellingslussen Materiaallussen (max. 10 kg, verschilt per model) (19) Verstelgespen voor beenlusverbindingsriem (20) Gereedschapslussen (10 kg max) (21) Hulpstukken Accessoirebevestigingslussen (10 kg max)

4. INSPECTIE, PUNTEN OM TE VERIFIËREN

INSPECTIE

Het is erg belangrijk om de apparatuur regelmatig te inspecteren; de veiligheid van de gebruiker hangt af van de integriteit en duurzaamheid van de apparatuur. Apparatuur moet grondig worden geïnspecteerd voordat deze in gebruik wordt genomen en voor en na elk gebruik. Bovendien raadt CMC aan om ten minste om de 12 maanden een gedetailleerde periodieke inspectie door een bevoegde persoon uit te voeren, afhankelijk van de huidige lokale voorschriften en gebruiksomstandigheden. Volg de inspectieprocedures die beschikbaar zijn op cmcpro.com. Noteer de resultaten op uw PBM-inspectieformulier. Als het harnassysteem niet in gebruik wordt genomen door de inspectie komt, moet het buiten gebruik worden gesteld en dienovereenkomstig worden gemarkeerd of worden vernietigd om verder gebruik te voorkomen.

LEVENSDUUR / PENSIONERING AFSCHRIJVING

De apparatuur heeft een levensduur van 10 jaar vanaf de productiedatum die op het productetiket staat vermeld. Pensionering De afschrijving is ook een functie afhankelijk van de bedrijfsomstandigheden, het gebruiksniveau en de omgevingsomstandigheden. Bescherm tegen scherpe randen, open vuur, extreme temperaturen, UV-stralen straling, chemicaliën, oliën, vocht en mechanische stress. Een valbelasting of andere uitzonderlijke gebeurtenis kan leiden tot pensionering afschrijving na eenmalig gebruik. Elke bezorgdheid over de integriteit ervan is reden voor pensionering afschrijving. Indien het harnas buiten gebruik wordt gesteld moet worden afgeschreven, moet het buiten gebruik worden gesteld en dienovereenkomstig worden gemerkt of vernietigd om verder gebruik te voorkomen.

Een apparaat moet buiten gebruik worden gesteld wanneer:
- Het heeft de leeftijdsgrens van 10 jaar heeft bereikt.
- Het is onderworpen blootgesteld aan een belangrijke gebeurtenis (val, schokbelasting enz.).
- Het is blootgesteld aan extreme omgevingen (scherpe randen, hoge temperaturen, corrosieve omgeving enz.) of besmet is geraakt (chemicaliën enz.).
- Het niet slaagt niet voor inspectie of er zijn twijfels over de betrouwbaarheid ervan.
- Het heeft een onzekere gebruiksgeschiedenis heeft.
- Wanneer het verouderd raakt als gevolg van veranderingen in wetgeving, normen, techniek of compatibiliteit.
- In het algemeen als er twijfel bestaat over de staat van veilig gebruik.

VOOR ELK GEBRUIK

- Controleer het harnas op tekenen van slijtage, waaronder structurele stiksels.
- Inspecteer singels banden op beschadigingen en hardware op scheuren.
- Controleer of de banden correct zijn doorgevoerd en de verstelgespen goed zijn vastgeschroefd en goed functioneren.
- Controleer of de productetikettering/markeringen leesbaar zijn.
- Voordat u het harnas gebruikt, moet u de valbeveiligingsindicator in de buurt van het dorsale bevestigingspunt inspecteren. Als de valbeveiligingsindicator beschadigd is of tekenen vertoont van inzet, moet u het harnas onmiddellijk uit de dienst nemen.
- Voer de apparatuur voor en na gebruik inspectie uit door een bevoegde persoon uit volgens de onderzoeksprocedures van de fabrikant (periodieke inspectie).
- Voer een ophangtest uit op een veilige plaats om er zeker van te zijn dat het harnas de juiste maat heeft, voldoende afgesteld is en een aanvaardbaar comfortniveau heeft voor het beoogde gebruik.

TIJDENS GEBRUIK

Voortdurend:
- Controleer de staat van het harnas en de positie van de verstelbare gespen en zorg ervoor dat ze stevig vast blijven zitten.
- Controleer de staat van de bevestigingspunten en de aansluitingen op andere apparatuur in het systeem.
- Evalueer de omgevingsomstandigheden. Vochtige of ijzige omgevingen kunnen het gedrag van het product veranderen..

TRANSPORT, ONDERHOUD, OPSLAG & TRANSPORT

- Opslag - Bewaren op een koele, droge, donkere plaats. Vermijd chemicaliën, vocht en direct zonlicht. Bewaren zonder mechanische belasting veroorzaakt door vastlopen, druk of spanning.
- Transport - Uit de buurt van direct zonlicht, chemicaliën, vuil en mechanische schade. Hiervoor moet een beschermende zak of container worden gebruikt.
- Reiniging – Was vervuilde producten in schoon warm

water. Goed afspoelen. Droog op natuurlijke wijze bij kamertemperatuur tussen 10° C en 30° C, vermijd direct zonlicht, gebruik nooit een droogtrommel of directe hitte. Gebruik geen hogedrukreiniger. Indien nodig kunnen scharnieren van metalen onderdelen na reiniging worden gesmeerd.
- Belangrijkste materialen - riemen: polyester, verstelgespen: staal, bevestigingspunten: aluminium.

WAARSCHUWING: Het niet opvolgen van deze instructies kan levens in gevaar brengen.

GARANTIE EN REPARATIES

Als uw CMC-product een defect heeft als gevolg van vakmanschap of materialen, neem dan contact op met de klantenservice van CMC op info@cmcpro.com voor garantie-informatie en service.

De garantie van CMC dekt geen schade veroorzaakt door ondeskundige zorg, ondeskundig gebruik, wijzigingen en aanpassingen, onopzettelijke schade of de natuurlijke afbraak van materiaal door langdurig gebruik en tijd.

De apparatuur mag op geen enkele manier worden gewijzigd ook niet of gewijzigd om bevesiging van extra onderdelen mogelijk te maken zonder schriftelijke aanbeveling van de fabrikant. Als originele onderdelen worden gewijzigd of uit het product worden verwijderd, kunnen de veiligheidsaspecten ervan worden beperkt.

Alle reparatiewerkzaamheden moeten door de fabrikant worden uitgevoerd. Alle andere werkzaamheden of wijzigingen maken de garantie ongeldig en ondekken hiermee vervalt CMC van alle aansprakelijkheid en verantwoordelijkheid van CMC als fabrikant.

5. COMPATIBILITEIT

Apparatuur die met dit harnas wordt gebruikt, moet voldoen aan de wettelijke vereisten in uw rechtsgebied en/of land. Controleer of dit product compatibel is met de andere apparatuur in het systeem en of de beoogde toepassingen voldoen aan de huidige normen. Gebruik alleen EN 362-connectoren voor het aansluiten van systeemonderdelen op het harnas. Persoonlijke valbeveiligingssystemen moeten voldoen aan de eisen van EN 363.

Bij gebruik als EN 361 full body harnassen kunnen valbeveiligingssystemen worden gekoppeld aan EN 355 energiedempers, EN 360 intrekbare valbeveiliging, EN 353-1/2, EN 354 lanyards of andere systemen beschreven in EN 363. Bij gebruik volgens EN 813 en EN 358 voor beveiligingssysteem, werkpositionering, kabeltoegang of ander werk op hoogte, kan PBM dat niet bedoeld is voor valbeveiliging worden gekoppeld aan EN 354- of EN 358-lanyards, EN12841-kabelverstellingsinrichtingen, enz.

Bij het combineren van dit product met andere apparatuur en/of het gebruik van dit product in een reddings-/valbeveiligingssysteem, moeten gebruikers de instructies van alle componenten voor gebruik begrijpen en deze naleven om ervoor te zorgen dat veiligheidsaspecten van deze items elkaar niet verstoren. Dit product mag alleen worden gebruikt in combinatie met PBM-componenten met het CE-symbool ter bescherming tegen vallen van hoogtes.

Ankerpunten die worden gebruikt om u te beveiligen, moeten zo zijn ontworpen dat er bij het bevestigen van het PBM geen effecten kunnen optreden die de integriteit verminderen of schade veroorzaken tijdens het gebruik. Scherpe randen, richels en verbrijzeling kunnen de integriteit ernstig aantasten. Ankercomponenten moeten, indien nodig, worden afgedekt met geschikte beschermers. Het ankerpunt en het ankersysteem moeten in het ergste geval bestand zijn tegen de verwachte belastingen. Zelfs bij gebruik van schokdempers (volgens EN 355) moeten de ankerpunten zijn ontworpen voor het vangen van krachten van ten minste 12 kN en voldoen aan de eisen van EN 795.

WAARSCHUWING: Er kan gevaar ontstaan en de functionaliteit kan in het gedrang komen door andere apparatuur met dit product te combineren. Gebruiker neemt alle verantwoordelijkheid op zich voor niet-standaard gebruik van dit product of toegevoegde componenten.

VALBEVEILIGING HARNAS EN 361:2002

De aansluiting van het harnas op een reddings- of valbeveiligingssysteem volgens EN 363 vindt plaats op het bevestigingspunt voor valbeveiligingen (aangeduid met het label “A” op het harnas), gebruik alleen karabijnhaken karabiners die voldoen aan EN 362.

Ankerpunten voor valbeveiligingssystemen moeten zodanig worden geselecteerd dat ze de kans op vallen en potentiële valafstand minimaliseren. Vermijd hoge belastingen en slingerende vallen door ankerpunten zo verticaal mogelijk boven de gebruiker in te stellen. Het ankerpunt moet zodanig zijn ontworpen dat er bij het bevestigen van het PBM geen effecten kunnen optreden die de integriteit verminderen of schade veroorzaken tijdens het gebruik. Scherpe randen, richels en verbrijzeling kunnen de integriteit ernstig aantasten.

Bij gebruik van een lanyard als onderdeel van een valbeveiligingssysteem mag de maximale totale lengte van de lanyard inclusief schokdempers en verbindingscomponenten niet groter langer zijn dan 2,0 m. De lanyard / ankerinrichting van het ankerpunt naar de beveiligde gebruiker moet altijd zo strak mogelijk worden gehouden.

Voorafgaand aan elk gebruik in een valbeveiligingssysteem moet ervoor worden gezorgd dat er de nodige vrije ruimte is in het werkgebied onder de gebruiker, zodat er in het geval van een val geen botsing met de grond of een ander obstakel in het valpad zal zijn.

WAARSCHUWING: Alleen een volledig full body harnas volgens EN 361 mag worden gebruikt met een valbeveiligingssysteem.

ZIT HARNAS EN 813:2024

Bedoeld voor progressie op touw en werkpositionering. Gebruik het ventrale bevestigingspunt om een descender afdaalapparaat, positionerende lanyards of progressie lanyards te bevestigen. Dit bevestigingspunt is niet geschikt voor valbeveiliging.

RIEM VOOR TERUGHOUDENDHEID WERKPLAATSBEPERKING EN WERKPOSITIONERING EN 358:2018

Gebruik altijd de twee bevestigingspunten aan de zijkant aan elkaar tegelijk, door ze te koppelen aan een positioneringskoord (werk) positielijn, om comfortabel te worden ondersteund door de tailleriem. De verbindingskoord voor werkpositioneringsgordels werkpositie moet onder spanning worden gebruikt onderwezen, de tie-off of het ankerpunt moet zich op of boven tailleniveau bevinden.

Het harnas is uitgerust met een weblus van de veerweg aan de achterzijde van de taillegordel aan de achterzijde (aangeduid met het label “R” op het harnas). Dit bevestigingspunt voor aan de achterste taillegordel is alleen ontworpen voor bevestiging van een beveiligingssysteem om te voorkomen dat de gebruiker een gebied betreedt waar een val mogelijk is. Deze bevestigingspunten zijn niet geschikt voor valbeveiliging.

Een werkpositioneringsgordel mag niet worden gebruikt als er een voorzienbaar risico bestaat dat de gebruiker wordt geschorstkomt vrij komt te hangen of wordt blootgesteld aan onbedoelde spanning op de riem. Een back-up- of valbeveiligingssysteem kan nodig zijn om de apparatuur aan te vullen die de gebruiker ondersteunt bij de positionering van het werk.

6. HARNAS GEBRUIK

HET HARNAS AANTREKKEN EN AFSTELLEN

- Trek het harnas aan met alle riemen los. Voer zijingang uit Stap in door de geopende tailleriem en de geopende dijlussen. Plaats de schouderbraces schouderbanden over de schouders.
- Bevestig de snelsluitingen gespen snel aan de beenlussen en schouderbanden (indien aanwezig).
- Plaats de tailleriem en het ventrale opzetstuk boven de taille en draai trek de tailleriem vast.
- Plaats het dorsale bevestigingspuntniveau bevestigingspunt op nievau met de schouderbladen en stel de rugriem in.
- Plaats het borstbevestigingspunt zo hoog mogelijk en stel de schouderbanden in.
- Span de achterste beenriemen aan, dit is vooral belangrijk als u het rugpunt gebruikt.
- Plaats de beenlussen met opvulling langs de achterkant en zijkant van de benen. Maak de beenriemen vast.
- Controleer voor gebruik of alle riemen strak zitten, berg overtollig web band op in elastische keepers onder de elastieken en breng belasting aan op het achterste bevestigingspunt en bevestig controleer de positie van alle D-ringen.

GEBRUIK VAN VERSCHILLENDE GESPTYPES

- Om de gespen van de verstelinrichting los te maken, draait u ze omhoog en trekt u ze eraan.
- Om de verstelgespen vast te draaien te maken, trekt u aan de uitgaande singels banden.
- Om snel gespen snelsluitingen te sluiten, moet u ervoor zorgen dat beide vleugels op hun plaats klikken met een hoorbare klik.
- Om snel gespen snelsluitingen te openen, houdt u beide vleugels vast en trekt u de gespen uit elkaar.
- Controleer regelmatig alle sluitingen en afstelelementen.
- Pas op voor vreemde voorwerpen die de werking van de gesp kunnen belemmeren.

HARNAS FIT MAAT TEST

- Voer een comfort- en verstelbaarheidstest uit in een veilige ruimte om er zeker van te zijn dat het harnas de juiste maat heeft, voldoende is afgesteld en van aanvaardbaar comfort is voor het beoogde gebruik.
- Beweeg en hang het harnas vanaf elk bevestigingspunt, met uw uitrusting, om te controleren of het harnas goed past, voldoende comfort biedt voor het beoogde gebruik en optimaal is afgesteld.

VENTRALE BEVESTIGINGSPOSITIE

- De ventrale bevestiging aan EN 813:2024 moet zich op of boven de taille hebben bevinden.
- Zorg voor de juiste positie van de d-ring en taillevulling voordat u andere riemen aanpast.

DORSALE BIJLAGEBEVESTIGINGSPOSITIE

- De dorsale bevestiging aan EN 361:2002 moet in lijn zijn met de schouders.
- Maak de verstelgesp voor de achterste riem los of draai trek deze vast om de dorsale bevestiging goed te positioneren

STERNALE BORST BEVESTIGINGSPOSITIE

- Het achterstehulppunt bevestigingspunt op de borst EN 361:2002 moet zo hoog mogelijk worden geplaatst.
- Maak de schouderbanden en beenriemen los of span trek ze vast om ze goed te positioneren.

POSITIE BEENLUS

- Zorg ervoor dat de opvulling van de beenlus rond het been is geplaatst.

GEBRUIK VAN ACCESSOIRELUSSEN

- Elke versnellingslus materiaallus, gereedschapslus en accessoirebevestigingspunt is beperkt tot een gewicht van 10 kg.

CHEST ASCENDER BORSTSTIJGKLEM INSTALLEREN

- Instructies en illustraties verwijzen specifiek naar de ATOM Chest Ascender Kit (CMC part# 343500), apart verkrijgbaar.
- Trek de schouderriem uit de keepers elastieken en verstelgespen.
- Passeer de Chest Ascender Loop lus over de schouderbanden naar een centraal punt tussen de D-ringen aan de voorkant.
- Steek het uiteinde van de Chest Ascender Loop lus singels door het bovenoog van de borst ascender borststijgklem
- Passeer de Chest Ascender Loop lus singels over en onder de keepersriemen bevestigingsbanden die zich achter en onder het achterstevenbevestigingspunt bevinden.
- Bevestig de schroefverbinding door de webtunnel opening die door de ventrale D-ring wordt gedeeld.
- Steek de schroefverbinding door de borst ascender borststijgklem.
- Sluit de schroefkoppeling door met de hand vast te draaien en vervolgens een halve draai aan te brengen met een moersleutel.
- De compatibiliteit van de borst ascender borststijgklem, met de connector en het harnas, evenals de soepele werking van het hele systeem, moet worden verzekerd door de gebruiker en de gebruiker is volledig verantwoordelijk voor veilig algemeen gebruik. Controleer de compatibiliteit en functie op een veilige plaats voor daadwerkelijk gebruik.

EEN WERKSTOEL GEBRUIKEN

- Instructies en illustraties verwijzen specifiek naar de CMC SkySaddle™ (CMC part# 202690), apart verkrijgbaar.
- Maak de verbindingsriemen van de werkstoel volledig los, raadpleeg de gebruiksaanwijzing van de gesp.
- Bevestig de werkstoel aan het harnas bij aan de lussen van voor de werkstoel. Deze lussen zijn uitsluitend bedoeld voor gebruik in verband combinatie met een werkstoel. De gebruiker is verantwoordelijk voor het selecteren van geschikte connectoren.
- Pas de verbindingsriemen van de werkstoel aan voor persoonlijk comfort en pasvorm.
- Controleer de compatibiliteit en functie op een veilige plaats voor daadwerkelijk gebruik.
- De compatibiliteit van de werkstoel, connectoren en harnas, evenals de soepele werking van het hele systeem, moet door de gebruiker worden gewaarborgd en de gebruiker is verantwoordelijk voor veilig algemeen gebruik.

LANYARD-VERBINDING

Als lanyards van het type Y worden gebruikt in combinatie met een energieabsorber, mag de energieabsorber niet werken als een tak arm van de lanyard is verbonden met het bevestigingspunt en de tweede tak arm met een dragend deel van het harnas. Daarom wordt aanbevolen om de tweede tak arm aan het klimharnas te bevestigen door middel van de lanyard parkeerlussen.

7. APPARATUUR-RECORDS MATERIAAL LOGBOEK

De meest recente versie van de PBM-inspectieformulieren vindt u op cmcpro.com. Registreer uw PBM-inspectieresultaten met behulp van deze online documenten.

8. AANVULLENDE INFORMATIE

Waarschuwingen en instructies moeten worden gelezen en in acht worden genomen.

CONFORMITEITSVERKLARING

CMC Rescue, Inc. verklaart dat dit artikel in overeenstemming is met de essentiële vereisten en de relevante bepalingen van PBM EU-verordening 2016/425. De originele Conformiteitsverklaring is te downloaden op de volgende site op internet: cmcpro.com

NO

ADVARSEL

Aktiviteter som involverer bruk av dette utstyret er potensielt farlige. Spesiell kunnskap og opplæring er nødvendig for å bruke dette produktet. Du er ansvarlig for dine egne handlinger og beslutninger. Før du bruker dette utstyret, må du:

- Lese og forstå denne brukerveiledningen og dens advarsler.
- Gjør deg kjent med produktet og tilegne deg kunnskap om dets muligheter og begrensninger.
- Være en kompetent person og/eller få spesifikk opplæring i riktig bruk, eller være under direkte tilsyn av en kompetent og ansvarlig person.
- Forstå og akseptere risikoen i aktiviteter som involverer bruk av produktet.

HVIS NOEN AV DISSE ADVARSLENE IKKE FØLGES, KAN DET FØRE TIL ALVORLIG PERSONSKADE ELLER DØD.

Finn den nyeste versjonen av denne brukerveiledningen på cmcpro.com

1. SPORBARHET OG MERKING

(A) CE-merke og nummeret til det meldte organet som utfører produksjonskontrollen: (B) Referansestandarder og identifikasjon av festepunktene (C) Les nøye gjennom bruksanvisningen før bruk (D) Beskrivelse av hvordan du fester og sikrer lastoverførende spenner og justeringsanordninger (E) Etikett på produksjonsdekselet, produsent (F) Brukeridentifikasjon (G) Inspeksjonsetikett (H) Etikett som inneholder; Modellidentifikasjon: Produksjonsdato, produksjonsnummer, størrelsesinformasjon, se avsnitt 6, maks. belastning, se avsnitt 2, materialinformasjon (I) «A»-festepunkter, (J) «R»-etikett, fastspenningspunkter

2. BRUKSOMRÅDE

Dette personlige verneutstyret er designet for beskyttelse og oppfanging av fall fra en høyde når det brukes i samsvar med standardene og prosedyrene som er beskrevet i denne bruksanvisningen.

- Fallsikringssele i henhold til EN 361:2002.
- Arbeidsposisjonering og/eller støttebelte i henhold til EN 358:2018.
- Sittesele i henhold til EN 813:2024.

Belastningsklassifisering for sele

- EN 358:2018 & EN 813:2024: 150 kg.
- EN 361:2002: 150 kg (inkludert brukerens utstyr). For belastninger over 100 kg er det nødvendig med et fallsikringssystem (f.eks. en EN 355-energiabsorber) i samsvar med denne maksimale belastningen. .

Verneutstyret er egnet for bruk i et temperaturområde på -40 °C til +80 °C. Det skal ikke brukes utover dens begrensninger, eller til noe annet formål enn det er ment for. Generelt bør dette produktet betraktes som et personlig utstyr.

ANSVAR

Aktiviteter som involverer bruk av denne enheten er potensielt farlige. Brukeren påtar seg all risiko og ansvar for eventuelle skader eller dødsfall som kan oppstå under eller etter feil bruk av dette produktet. Forhandleren skal levere denne brukerveiledningen til brukeren på det respektive landets språk. Veiledningen skal være tilgjenngelig for bruker i hele produktets levetid. Følg relevante nasjonale forskrifter.

Denne brukerveiledningen forklarer riktig bruk av produktet. Advarselssymbolene informerer deg om noen potensielle farer knyttet til bruk av dette produktet, men det er umulig å beskrive alle. Du er ansvarlig for å ta inn over deg hver advarsel og bruke utstyret riktig. Feilbruk av dette utstyret kan skape ytterligere farer. Kontakt CMC hvis du har spørsmål eller problemer med å forstå denne veiledningen. Se cmcpro.com for oppdateringer og tilleggsinformasjon.

Før du bruker dette utstyret, må du:

- Les og forstå denne brukerveiledningen og dens advarsler.
- Få spesifikk opplæring og kompetanse i riktig bruk.
- Gjør deg kjent med produktets muligheter og begrensninger.
- Forstå og godta risikoene som er involvert.
- Ha en redningsplan på plass for å håndtere eventuelle nødstilfeller som kan oppstå under bruk av produktet.
- Være helsemessig egnet for aktiviteter i høyden og i stand til å ta vare på din egen sikkerhet og unngå at nødssituasjoner oppstår.
- Kontrollere produktet før og etter bruk.

ADVARSEL: Brukeren må sørge for at redning kan skje umiddelbart, på en trygg og effektivt måte hvis det oppstår en nødsituasjon. Det å bli hengende skadd og evt urørlig i en sele kan forårsake alvorlig skade og til og med død. Unngå å henge i selen over lengre tid uten ekstra støtte.

3. LISTE OVER DELER

(1) Line parkeringsløyfer (2) Justeringsspenne for skulderstropp (3) Hurtigutløsende justeringsspenne for skulderstropp (varierer etter modell) (4) Elastiske strikker for bånd (flere steder) (5) Høyt festepunkt ("A" etikett) (6) Posisjon for brystklemme (brystklemme selges separat) (7) Lavt festepunkt (8) Festepunkter for sidefester for posisjonering (varierer etter modell) (9) Justeringsspenner for midjestropper (10) Arbeidssetetilkoblingsløkker (arbeidssete selges separat) (11) Justeringsspenner for hurtigutløserbensstropper (varierer etter modell) (12) Benløkker (13) Rygg festepunkt ("A"-etikett) (14) Justeringsspenne for bakre stropp (15) Fallsikringsindikator (16) Festepunkt for verktøybærer (verktøybærer selges separat) (17) Bakre festepunkt for posisjonering ("R" etikett) (18) Utstyrsløkker (10 kg maks., varierer etter modell) (19) Justeringsspenner for koblingsstropp for benløkker (20) Verktøyløkker (10 kg maks.) (21) Tilbehørsfestepunkter (10 kg maks.)

4. KONTROLLPUNKTER

INSPEKSJON

Det er svært viktig å regelmessig inspisere utstyret; brukersikkerheten avhenger av utstyrets integritet og holdbarhet. Utstyret bør inspiseres grundig før det tas i bruk og før og etter hver bruk. I tillegg anbefaler CMC å utføre en detaljert periodisk inspeksjon, av en kompetent person, minst hver 12. måned Følg inspeksjonsprosedyrene som er tilgjengelige på cmcpro.com. Registrer resultatene på ditt PPE-inspeksjonsskjema. Hvis selesystemet ikke består inspeksjon, bør det tas ut av drift og merkes deretter eller ødelegges for å forhindre videre bruk.

LEVETID / KASSERING

Utstyret har en levetid på 10 år fra produksjonsdatoen som vises på produktetiketten. Kassering kan være en følge av miljøet produktet har blitt brukt i, brukshyppighet og slurv med vedlikehold. Utsatt for skarpe kanter, åpen flamme, ekstreme temperaturer, UV-stråler, kjemikalier, oljer, fuktighet og mekanisk stress kan være kasseringskriterier. Et kraftig fall eller en annen spesiell hendelse kan føre til kassering etter kun en gangs bruk. Er man i tvil om produktet er pålitelig eller man ikke kjenner dens fullstedige historie skal det kasseres. Hvis selen ikke blir godkjent, bør den tas ut av drift og merkes tilsvarende eller ødelegges for å forhindre videre bruk.

Produktet kasseres når:

- Det er eldre enn 10 år, fra produksjonsdato.
- Det har tatt et kraftig fall eller blitt utsatt stor belastning.
- Det har vært utsatt for ekstreme miljøer(skarpe kanter, høye temperaturer, etsende miljø etc.) eller bli forurenset (kjemikalier etc.)
- Det ikke blir godkjent ved kontroll, eller når du er i tvil om produktets pålitelighet.
- Du ikke kjenner produktets fullstendige historie.
- Når det blir foreldet på grunn av endringer i lovgivning, standarder, bruksteknikker eller blir inkompatibilitet med annet utstyr osv.
- Generelt hvis det er tvil om tilstanden til sikker bruk.

FØR HVER BRUK

- Kontroller selen for tegn på slitasje, inkludert bærende sømmer.
- Inspiser webbing for skade og metall for sprekker.
- Kontroller at justeringsspennene er riktig tredd og fungerer som de skal.
- Kontroller at produktmerking/merking er leselig.
- Før du bruker selen, må du kontrollere fallsikringsindikatoren som er plassert i nærheten av festepunktet på ryggen. Hvis fallsikringsindikatoren er skadet, eller viser tegn på svekkelse, må du straks fjerne selen fra bruk.
- Utstyrskontrollen utføres av kompetent person i samsvar med produsentens undersøkelsesprosedyrer før og etter bruk (periodisk inspeksjon).
- Utfør en test ved å henge i selen på et trygt sted, for å sikre at den er riktig størrelse, har tilstrekkelig justering, og er av et akseptabelt komfortnivå for tiltenkt bruk.

UNDER BRUK

Kontinuerlig:

- Overvåk tilstanden til selen, og plasseringen av de justerbare spennene, og sørg for at de forblir godt festet.
- Kontroller tilstanden til festepunktene og tilkoblingene til annet utstyr i systemet.
- Evaluer miljøforholdene. Fuktige eller iseste miljøer kan endre utstyrets atferd.

BÆRING, VEDLIKEHOLD, LAGRING OG TRANSPORT

- Oppbevaring - Oppbevars på et kjølig, tørt, mørkt sted. Unngå kjemikalier, fuktighet og direkte sollys. Oppbevars uten mekanisk belastning forårsaket av fastkjøring, trykk eller spenning.
- Transport - Holdes borte fra direkte sollys, kjemikalier, smuss og mekanisk skade. Til dette formål bør en beskyttende pose eller beholder brukes.
- Rengjøring – Vask skitne produkter i rent varmt vann. Skyll godt. Tørk naturlig ved romtemperatur mellom 10 °C og 30 °C, unngå direkte sollys, bruk aldri tørketrommel eller direkte varme. Ikke bruk en trykksvasker. Om nødvendig kan hengsler av metalldeler smøres etter rengjøring.
- Hovedmaterialer - stropper: polyester, justeringsspenner: stål, festepunkter: aluminium.

ADVARSEL: Hvis du ikke følger disse instruksjonene, kanman bli utsatt for fare.

GARANTI OG REPARASJONER

Hvis CMC-produktet ditt har en defekt på grunn av utførelse eller materialer, må du bruke CMC-kundestøtte på info@cmcpro.com for garanti-informasjon og -service.

CMCs garanti dekker ikke skader som skyldes feil vedlikehold, feil bruk, endringer og modifikasjoner, utilsiktet skade eller naturlig slitasje av materiale ved hyppig bruk eller over lengre tids bruk.

Utstyret skal ikke på noen måte endres eller modifiseres uten produsentens skriftlige samtykke. Endres eller fjernes originale komponenter fra produktet, kan sikkerhetsnivået bli svært begrenset.

Alt reparasjonsarbeid skal utføres av produsenten. Alt annet arbeid eller modifikasjoner på produktet ugyldiggjør garantien og frigjør CMC fra alt ansvar som produsent.

5. KOMPATIBILITET

Utstyr som brukes sammen med denne selen, må være godkjent i hennhold til standarder som gjelder i ditt land. Kontroller at dette produktet er kompatibelt med andre elementer i systemet, og at de tiltenkte produktene oppfyller gjeldende standarder.

Bruk kun EN 362-karabinere for tilkobling av systemkomponenter til selen. Personlige fallsikringssystemer skal følge kravene i EN 363.

Når de brukes som en EN 361 helkroppssele, kan fallsikringssystemer kombineres med EN 355 energidempere, EN 360 fallblokker, EN 353-1/2, EN 354 liner eller andre systemer beskrevet i EN 363. Ved bruk i henhold til EN 813 og EN 358 for begrensning, arbeidsposisjonering, tilkomstteknikk eller annet arbeid i høyden, kan verneutstyr som ikke er beregnet for fallsikring kombineres med EN 354-eller EN 358-liner, EN12841 taujusteringsanordninger osv.

Når du kombinerer dette produktet med annet utstyr og/eller bruker dette produktet i et rednings-/fallsikringssystem, må brukerne forstå instruksjonene til alle komponentene før bruk. Du må kontrollere at produktene er kompatible med hverandre i systemet . Dette produktet skal kun brukes sammen med PVU-komponenter som er merket med CE-symbolet for beskyttelse mot fall fra høyder.

Forankringspunkter som brukes til å sikre deg må utformes på en slik måte at det ikke kan oppstå effekter som reduserer integriteten eller forårsaker skade under bruk når du fester verneutstyret. Skarpe kanter, rygger og knusing kan alvorlig svekke integriteten. Ankerkomponenter bør om nødvendig polstres ved bruk av egnede beskyttelse. Forankringspunktet og ankersystemet må være i stand til å motstå de verste forventede belastningene. Selv når du bruker falldempere (i henhold til EN 355), bør forankring-

spunktene utformes for å fange krefter på minst 12 kN, og oppfylle kravene i EN 795.

ADVARSEL:Fare kan oppstå og funksjonaliteten kan bli redusert ved å kombinere annet utstyr med dette produktet. Brukeren påtar seg alt ansvar ved ikke-standard bruk av dette produktet eller bruk sammen med ikke kompatible produkter.

FALLSIKRINGSSELE EN361:2002

Tilkobling av selen til et rednings- eller fallsikringssystem i henhold til EN 363 gjøres ved festepunktet for fallsikring (angitt med "A"-etiketten på selen), bruk kun karabinkroker i samsvar med EN 362.

Forankringspunkter for fallsikringssystemer bør velges slik at de minimerer potensialet for fall og potensiell falldistanse. Unngå høye belastninger og pendell fall ved å tilstrebe å bruke forankringspunkter så vertikalt som mulig over brukeren. Forankringspunktet må utformes slik at det ikke kan reduserer integriteten eller forårsaker skade under bruk når verneutstyret festes til. Skarpe kanter, rygger og knusing kan alvorlig svekke integriteten.

Ved bruk av en line som en del av et fallsikringssystem må den maksimale totale lengden på linen, inkludert støtdempere og tilkoblingskomponenter, ikke overstige 2,0 m. Linen/forankeranordningen fra forankringspunktet til brukeren skal alltid holdes så stram som mulig.

Før hver bruk av et fallsikringssystem må det sikres at det er nødvendig overhøyde under brukeren, slik at det ved fall ikke blir noen kollisjon med bakken eller andre hindringer i fallbanen.

ADVARSEL: Kun helkroppssele i henhold til EN 361 kan brukes med fallsikringssystem.

SITTESELE EN 813:2024

Beregnet for tau og arbeidsposisjonering. Bruk det lave festepunktet til å feste en nedfiringsbrems, støttestropp eller progresjonsliner. Dette festepunktet er ikke egnet for fallsikring.

BELTE STØTTE OG ARBEIDSPOSISJONERING EN 358:2018

Bruk alltid de to sidefestepunktene sammen ved å koble dem sammen med en posisjoneringsline, for å bli komfortabelt støttet av midjebeltet. Støttestroppen for arbeidsposisjonering må alltid holdes tilnærmet stramt ved bruk, og forankringspunktet må være på høyde med eller over midjenivå.

Selen er utstyrt med et bakre tilkoblingspunkt for posisjonering (angitt av "R" etikett på selen). Dette bakre tilkoblingspunktet er kun designet for festing av et sikkerhetssystem for å forhindre at brukeren kommer inn i et område der et fall er mulig. Disse festepunktene er ikke egnet for fallsikring/ oppfanging.

Et støttebelte skal ikke brukes hvis det er risiko for at brukeren blir eksponert eller utsettes for fall i beltet. Et backup- eller falloppfangsingssystem kan være nødvendig for å supplere utstyret som støtter brukeren for arbeidsposisjonering.

6. BRUK AV SELE

TILPASSING OG JUSTERING AV SELEN

- Start påtakingen med alle stroppene løs på selen. Utfør sideinngang i det åpne hoftebeltet og de åpnede lårløkkene. Plasser skulderbåndene over skuldrene.
- Fest hurtigkoblingsspennene ved benløkkene og skulderstroppene (hvis de finnes).
- Plasser hoftebeltet og lavtfestepunkt over midjen, og stram hoftebeltet.
- Plasser det bakre høye festepunktet mellom skulderbladene og juster ryggstroppen.
- Plasser brystfestepunktet så høyt som mulig og juster skulderstroppene.
- Stram bakre benstropper, dette er spesielt viktig hvis du bruker bakre rygg festepunktet.
- Plasser benløkkene med polstring langs baksiden og siden av bena. Stram benstroppene.
- Før bruk må du bekrefte at alle stroppene er stramme, oppbevare overflødig bånd i elastiske strikker og påføre belastning på festepunktet på brystet og bekrefte posisjonen til alle D-ringene.

BRUK AV FORSKJELLIGE SPENNETYPER

- For å løsne justeringsspennene, snu dem opp og trekk dem.
- Trekk i den utgående stroppen for å stramme justeringsspennene.
- For å lukke hurtigkoblingsspenner, sørg for at begge vingene klikker på plass med hørbart klikk.
- For å åpne hurtigkoblingsspenner, hold i begge vingene og trekk spennene fra hverandre.
- Kontroller regelmessig alle lukkinger og justeringselementer.
- Sjekk spennene for fremmedlegemer som kan hindre/ blokere de å fungere.

TEST AV SELETILPASNING

- Utfør en komfort- og justerbarhetstest på et trygt sted for å sikre at selen har riktig størrelse, har tilstrekkelig justering og er av akseptabel komfort for den tiltenkte bruken.
- Flytt og heng i selen fra hvert festepunkt, med utstyret ditt, for å bekrefte at selen passer riktig, gir tilstrekkelig komfort for den tiltenkte bruken, og er optimalt justert.

LAVT FESTEPOSISJON

- Lavtfestet til EN 813:2024 skal være på eller over midjen.
- Sørg for riktig posisjon av d-ring og midje polstring før du justerer andre stropper.

PLASSERING AV RYGGFESTE

- Festepunktet høyt på rygg (EN 361:2002) skal være i høyde med skuldrene.
- Løsne eller stram justeringsspennen for bakre stropp for å plassere bakre festetpunkt riktig.

FESTEPUNKT BRYST

- Brystfestepunktet EN 361:2002 bør plasseres så høyt som mulig.
- Løsne eller stram skulderstroppene og benstroppene til riktig posisjon.

PLASSERING AV BENLØKKE

- Sørg for at benløkkepolstringen er plassert godt rundt benet.

BRUK AV TILBEHØRSLØKKER

- Hver ustyrsløkke, verktøyfeste og tilbehørsfestepunkt er begrenset til en vekt på 10 kg.

INSTALLERE CHEST ASCENDER

- Instruksjoner og illustrasjoner refererer spesielt til ATOM Chest Ascender Kit (CMC del # 343500), selges separat.
- Trekk skulderstroppen ut av strikkene og justeringsspennene.
- Før Chest Ascender Loop over skulderstroppene til et sentralt punkt mellom de fremre D-ringene.
- Sett inn bryst ascender loop webbing gjennom øvre øye av (bryst-)tauklemmen.
- Før (bryst-) tauklemme Loop-båndet over og under stroppene som er bak og under brystfestepunktet.
- Fest skrukoblingen gjennom tilkoblingspunktet, samme som D-ringen..
- Sett skrukoblingen gjennom tauklemmen.
- Lukk skrukoblingen ved å håndstramme og deretter påføre en halv omdreining med en (fast-)nøkkel.
- Kompatibiliteten til tauklemmen, skrukoblingen og selen, samtgod funksjon av hele systemet, må sikres av brukeren og brukeren er fullt ansvarlig for sikker bruk. Test kompatibilitet og funksjon på et trygt sted før faktisk bruk.

BRUKE ET ARBEIDSSETE

- Instruksjoner og illustrasjoner refererer spesielt til CMC SkySaddle™ (CMC del # 202690), selges separat.
- Løsne arbeidssetets tilkoblingsstropper i full grad, se bruksanvisningen for spennen.
- Fest arbeidssetet til selen ved arbeidsseteløkkene. Disse løkkene er utelukkende beregnet for bruk i forbindelse med et arbeidsset. Brukeren er ansvarlig for å velge passende tilkoblingskarabinere.
- Juster arbeidssetetilkoblingsstroppene for personlig komfort og passform.
- Test kompatibilitet og funksjon på et trygt sted før faktisk bruk.
- Kompatibiliteten til arbeidssetet, tilkoblingskarabinene og selen, samt funksjon av hele systemet, må sikres av brukeren og brukeren er ansvarlig for sikker bruk.

TILKOBLING TIL LINE

Hvis Y- liner brukes sammen med en falldemper, kan det hende at falldemperen ikke fungerer ved tilfelleen av linen er koblet til festepunktet og den andre linen til en bærende del av selen. Derfor anbefales det å feste den andre linen til en av klatreselens lineparkeringsløkker.

7. UTSTYRSSKJEMA

Finn den nyeste versjonen av PPE-inspeksjonsskjemaene på cmcpro.com. Registrer resultatene fra verneutstyrsinspeksjonen ved hjelp av disse elektroniske dokumentene.

8. TILLEGGS-INFORMASJON

SAMSVARSERKLÆRING

CMC Rescue, Inc. erklærer at denne artikkelen er i samsvar med de grunnleggende kravene og de relevante bestemmelsene i EU-forskriften 2016/425. Den opprinnelige samsvarserklæringen kan lastes ned på følgende nettsted: www.cmcpro.com

PL

OSTRZEŻENIE

Czynności związane z użyciem tego sprzętu są z natury niebezpieczne. Do korzystania z tego produktu wymagana jest specjalna wiedza i przeszkolenie. Użytkownik ponosi odpowiedzialność za własne działania i decyzje. Przed rozpoczęciem korzystania z urządzenia należy

- Należy przeczytać i zrozumieć niniejsze instrukcje obsługi i ostrzeżenia.
- Zapoznaj się z jego możliwościami i ograniczeniami.
- Być kompetentną osobą i/lub przejść specjalne szkolenie w zakresie prawidłowego użytkowania lub być pod bezpośrednim nadzorem przeszkolonej lub kompetentnej osoby.
- Zrozumieć i zaakceptować związane z tym ryzyko.

NIEZASTOSOWANIE SIĘ DO KTÓREGOKOLWIEK Z TYCH OSTRZEŻEŃ MOŻE SPOWODOWAĆ POWAŻNE OBRAŻENIA LUB ŚMIERĆ.

Najnowszą wersję niniejszej instrukcji można znaleźć na stronie cmcpro.com

1. IDENTYFIKOWALNOŚĆ I OZNACZENIA

(A) Znak CE i numer jednostki notyfikowanej przeprowadzającej kontrolę produkcji: (B) Normy odniesienia i identyfikacja punktów mocowania (C) Należy uważnie przeczytać instrukcję przed użyciem (D) Opis sposobu mocowania i zabezpieczania klamer przenoszących obciążenie i urządzeń regulacyjnych (E) Etykieta pokrywy produkcyjnej, producent (F) Identyfikacja użytkownika (G) Etykieta inspekcyjna (H) Etykieta zawierająca; Identyfikacja modelu: Datę produkcji; Partię produkcji; Informacje o rozmiarze; Patrz Sekcja 6, Maksymalne obciążenie; Patrz Sekcja 2; Informacje o materiałach (I) "A" Punkty mocowania, (J) "R" Etykieta Punkty przytrzymujące

2. ZAKRES ZASTOSOWANIA

Niniejszy sprzęt ochrony osobistej (ŚOI) jest przeznaczony do ochrony i zapobiegania upadkom z wysokości, gdy jest używany zgodnie z normami i procedurami opisanymi w niniejszej instrukcji.

- Uprząż chroniąca przed upadkiem z wysokości zgodna z normą EN 361:2002.
- Pasy do pozycjonowania podczas pracy i/lub pasy przytrzymujące zgodne z normą EN 358:2018.
- Uprząż siedząca zgodna z normą EN 813:2024.

Obciążalność uprzęży

- EN 358:2018 & EN 813:2024: 150 kg.
- EN 361:2002: 150 kg (łącznie ze sprzętem użytkownika). W przypadku obciążeń większych niż 100 kg wymagany jest system zabezpieczający przed upadkiem z wysokości (np. pochłaniacz energii EN 355) zgodny z tym maksymalnym obciążeniem.

ŚOI nadają się do użytku w zakresie temperatur od -40°C (-40°F) do +80°C (176°F). Nie należy go używać poza jego ograniczeniami ani do celów innych niż te, do których jest przeznaczony. Ogólnie rzecz biorąc, produkt ten należy traktować jako przedmiot osobistego użytku.

ODPOWIEDZIALNOŚĆ

Czynności związane z korzystaniem z tego urządzenia są z natury niebezpieczne. Użytkownik ponosi wszelkie ryzyko i odpowiedzialność za wszelkie szkody, obrażenia lub śmierć, które mogą wystąpić podczas lub w następstwie nieprawidłowego użytkowania tego sprzętu. Niniejszy dokument musi zostać dostarczony użytkownikowi przez sprzedawcę w języku danego kraju i musi być przechowywany wraz z urządzeniem podczas jego użytkowania. Należy przestrzegać odpowiednich przepisów krajowych.

Niniejsza instrukcja objaśnia prawidłowe korzystanie z urządzenia. Symbole ostrzegawcze informują o niektórych potencjalnych zagrożeniach związanych z użytkowaniem sprzętu, ale nie sposób opisać ich wszystkich. Użytkownik jest odpowiedzialny za uwzględnienie każdego ostrzeżenia i prawidłowe korzystanie ze sprzętu. Każde niewłaściwe użycie tego sprzętu spowoduje dodatkowe zagrożenia. W przypadku jakichkolwiek pytań lub trudności ze zrozumieniem niniejszej instrukcji należy skontaktować się z CMC. Aktualizacje i dodatkowe informacje można znaleźć na stronie cmcpro.com.

Przed rozpoczęciem korzystania z urządzenia należy
- Należy przeczytać i zrozumieć niniejsze instrukcje i ostrzeżenia.
- Uzyskanie specjalistycznego przeszkolenia i kompetencji w zakresie prawidłowego użytkowania.
- Zapoznaj się z jego możliwościami i ograniczeniami.
- Zrozumieć i zaakceptować związane z tym ryzyko.
- Należy przygotować plan ratunkowy na wypadek sytuacji awaryjnych, które mogą wystąpić podczas korzystania z urządzenia.
- Posiadać odpowiednie predyspozycje zdrowotne do pracy na wysokości i być w stanie samodzielnie kontrolować swoje bezpieczeństwo i sytuacje awaryjne.
- Sprawdź sprzęt przed i po użyciu.

OSTRZEŻENIE: Użytkownik musi upewnić się, że w przypadku wpadnięcia do systemu ŚOI, akcja ratunkowa może zostać przeprowadzona natychmiast, bezpiecznie i skutecznie. Nieruchome zawieszenie w uprzęży może spowodować poważne obrażenia i śmierć. Należy unikać wiszenia bez podparcia w uprzęży przez dłuższy czas.

3. NOMENKLATURA

(1) Pętle do mocowania smyczy (2) Klamra regulacyjna paska naramiennego (3) Klamra regulacyjna paska naramiennego z szybkim zwalnianiem (różni się w zależności od modelu) (4) Elastyczne uchwyty pasków (wiele lokalizacji) (5) Punkt mocowania na klatce piersiowej (etykieta "A") (6) Lokalizacja wyciągarki na klatce piersiowej (zestaw wyciągarki sprzedawany oddzielnie) (7) Ventralny punkt mocowania (8) Boczne punkty mocowania do pozycjonowania roboczego (różnią się w zależności od modelu)(9) Klamry regulacyjne pasów biodrowych (10) Pętle łączące fotela roboczego (fotel roboczy sprzedawany oddzielnie) (11) Klamry regulacyjne pasów nogawkowych z szybkim zwalnianiem (zależnie od modelu) (12) Pętle nogawkowe (13) Grzbietowy punkt mocowania (etykieta "A") (14) Klamra regulacyjna tylnego pasa (15) Wskaźnik zatrzymania upadku (16) Punkt mocowania nośnika narzędzi (nośnik narzędzi sprzedawany oddzielnie) (17) Tylny punkt przytrzymujący (etykieta "R") (18) Pętle na sprzęt (maks. 10 kg, różni się w zależności od modelu) (19) Klamry regulacyjne paska łączącego pętle na nogi (20) Pętle na narzędzia (maks. 10 kg) (21) Punkty mocowania akcesoriów (maks. 10 kg)

4. INSPEKCJA, PUNKTY DO WERYFIKACJI

KONTROLA

Bardzo ważne jest regularne sprawdzanie sprzętu; bezpieczeństwo użytkownika zależy od integralności i trwałości sprzętu. Sprzęt powinien być dokładnie sprawdzany przed oddaniem do użytku oraz przed i po każdym użyciu. Ponadto CMC zaleca przeprowadzanie szczegółowej kontroli okresowej przez kompetentną osobę co najmniej raz na 12 miesięcy, w zależności od aktualnych lokalnych przepisów i warunków użytkowania. Należy postępować zgodnie z procedurami kontroli dostępnymi na stronie cmcpro.com. Wyniki należy zapisać w formularzu kontroli środków ochrony indywidualnej. Jeśli system uprzęży nie przejdzie kontroli, należy go wycofać z eksploatacji i odpowiednio oznaczyć lub zniszczyć, aby uniemożliwić jego dalsze użytkowanie.

DŁUGOŚĆ ŻYCIA / EMERYTURA

Okres eksploatacji urządzenia wynosi 10 lat od daty produkcji podanej na etykiecie produktu. Żywotność zależy również od warunków pracy, poziomu użytkowania i warunków środowiskowych. Chronić przed ostrymi krawędziami, otwartym ogniem, ekstremalnymi temperaturami, promieniami UV, chemikaliami, olejami, wilgocią i naprężeniami mechanicznymi. Upadek lub inne wyjątkowe zdarzenie może prowadzić do wycofania z eksploatacji po jednym użyciu. Wszelkie obawy dotyczące integralności uprzęży stanowią powód do jej wycofania. Jeśli uprząż ma zostać wycofana z użytku, należy ją wycofać z eksploatacji i odpowiednio oznaczyć lub zniszczyć, aby zapobiec dalszemu użytkowaniu.

Urządzenie musi zostać wycofane, gdy
- Osiągnął 10-letni limit wieku.
- Został poddany poważnemu zdarzeniu (upadek, obciążenie udarowe itp.).
- Został wystawiony na działanie ekstremalnych warunków (ostre krawędzie, wysokie temperatury, środowisko korozyjne itp.) lub został zanieczyszczony (chemikalia itp.).
- Nie przejdzie kontroli lub istnieją jakiekolwiek wątpliwości co do jego niezawodności.
- Ma niepewną historię użytkowania.
- Gdy staje się przestarzały z powodu zmian w przepisach, standardach, technice lub kompatybilności.
- Ogólnie rzecz biorąc, jeśli istnieją jakiekolwiek wątpliwości co do stanu bezpiecznego użytkowania.

PRZED KAŻDYM UŻYCIEM

- Sprawdź uprząż pod kątem oznak zużycia, w tym szwów strukturalnych.
- Sprawdzić taśmy pod kątem uszkodzeń i pęknięć.
- Sprawdź, czy klamry regulacyjne są prawidłowo nagwintowane i działają prawidłowo.
- Sprawdzić, czy etykiety/oznaczenia produktu są czytelne.
- Przed użyciem uprzęży należy sprawdzić wskaźnik zatrzymania upadku znajdujący się w pobliżu grzbietowego punktu mocowania. Jeśli wskaźnik zatrzymania upadku jest uszkodzony lub wykazuje oznaki wyzwolenia, należy natychmiast wycofać uprząż z eksploatacji.
- Przeprowadzić test zawieszenia w bezpiecznym miejscu, aby upewnić się, że uprząż ma prawidłowy rozmiar, wystarczającą regulację i akceptowalny poziom komfortu dla zamierzonego zastosowania.

PODCZAS UŻYTKOWANIA

Nieustannie:
- Monitoruj stan uprzęży i położenie regulowanych klamer, upewniając się, że są one bezpiecznie zapięte.
- Sprawdź stan punktów mocowania i połączeń z innymi urządzeniami w systemie.
- Oceń warunki środowiskowe. Wilgotne lub oblodzone środowisko może zmienić zachowanie produktu.

PRZENOSZENIE, KONSERWACJA, PRZECHOWYWANIE I TRANSPORT

- Przechowywanie - Przechowywać w chłodnym, suchym i ciemnym miejscu. Unikać chemikaliów, wilgoci i bezpośredniego światła słonecznego. Przechowywać bez naprężeń mechanicznych spowodowanych zakleszczeniem, naciskiem lub naprężeniem.
- Transport - Przechowywać z dala od bezpośredniego światła słonecznego, chemikaliów, brudu i uszkodzeń mechanicznych. W tym celu należy użyć torby lub pojemnika ochronnego.
- Czyszczenie - Umyć zabrudzone produkty w czystej, ciepłej wodzie. Dobrze wypłukać. Suszyć naturalnie w temperaturze pokojowej między 10° C a 30° C, unikać bezpośredniego światła słonecznego, nigdy nie używać suszarki bębnowej ani bezpośredniego ciepła. Nie używać myjki ciśnieniowej. W razie potrzeby zawiasy części metalowych można nasmarować po czyszczeniu.
- Główne materiały - paski: poliester, klamry regulacyjne: stal, punkty mocowania: aluminium.

OSTRZEŻENIE: Niezastosowanie się do tych instrukcji może stanowić zagrożenie dla życia.

GWARANCJA I NAPRAWY

Jeśli produkt CMC ma wadę spowodowaną wykonaniem lub materiałami, należy skontaktować się z działem obsługi klienta CMC pod adresem info@cmcpro.com w celu uzyskania informacji na temat gwarancji i serwisu.

Gwarancja CMC nie obejmuje uszkodzeń spowodowanych niewłaściwą pielęgnacją, niewłaściwym użytkowaniem, zmianami i modyfikacjami, przypadkowymi uszkodzeniami lub naturalnym rozkładem materiału w wyniku długotrwałego użytkowania.

Urządzenia nie należy w żaden sposób modyfikować ani zmieniać w celu umożliwienia dołączenia dodatkowych części bez pisemnego zalecenia producenta. Jeśli oryginalne komponenty zostaną zmodyfikowane lub usunięte z produktu, jego bezpieczeństwo może zostać ograniczone.

Wszelkie naprawy powinny być wykonywane przez producenta. Wszelkie inne prace lub modyfikacje unieważniają gwarancję i zwalniają CMC z wszelkiej odpowiedzialności jako producenta.

5. KOMPATYBILNOŚĆ

Sprzęt używany z tą wiązką musi spełniać wymagania prawne obowiązujące w danej jurysdykcji i/lub kraju. Należy sprawdzić, czy ten produkt jest zgodny z innymi urządzeniami w systemie i czy jego zamierzone zastosowania są zgodne z obowiązującymi normami. Do łączenia elementów systemu z uprzężą należy używać wyłącznie złączy EN 362. Osobiste systemy ochrony przed upadkiem z wysokości powinny spełniać wymagania normy EN 363.

W przypadku stosowania jako uprzęży pełnych EN 361, systemy powstrzymywania spadania można łączyć z pochłaniaczami energii EN 355, chowanymi urządzeniami powstrzymującymi spadanie EN 360, lonżami EN 353-1/2, EN 354 lub innymi systemami opisanymi w EN 363. W przypadku stosowania zgodnie z normami EN 813 i EN 358 do przytrzymywania, pozycjonowania podczas pracy, dostępu linowego lub innych prac na wysokości, ŚOI nieprzeznaczone do powstrzymywania spadania mogą być połączone z lonżami EN 354 lub EN 358, urządzeniami do regulacji liny EN 12841 itp.

W przypadku łączenia tego produktu z innym sprzętem i/lub używania tego produktu w systemie ratunkowym/zabezpieczającym przed upadkiem z wysokości, użytkownicy muszą zrozumieć instrukcje wszystkich komponentów przed użyciem i stosować się do nich, aby zapewnić, że aspekty bezpieczeństwa tych elementów nie będą ze sobą kolidować. Ten produkt powinien być używany wyłącznie w połączeniu z elementami ŚOI opatrzonymi symbolem CE w celu ochrony przed upadkiem z wysokości.

Punkty kotwiczenia używane do mocowania muszą być zaprojektowane w taki sposób, aby podczas mocowania ŚOI nie mogły wystąpić żadne skutki zmniejszające integralność lub powodujące uszkodzenia podczas użytkowania. Ostre krawędzie, grzbiety i zgniecenia mogą poważnie naruszyć integralność. Elementy kotwiczące powinny być w razie potrzeby osłonięte odpowiednimi ochraniaczami. Punkt kotwiczenia i system kotwiczenia muszą być w stanie wytrzymać oczekiwane obciążenia w najgorszym przypadku. Nawet w przypadku stosowania amortyzatorów (zgodnie z normą EN 355) punkty kotwiczenia powinny być zaprojektowane tak, aby mogły wytrzymać siły wyrywające wynoszące co najmniej 12 kN i spełniać wymagania normy EN 795.

OSTRZEŻENIE: Łączenie innych urządzeń z tym produktem może spowodować zagrożenie i pogorszenie funkcjonalności. Użytkownik ponosi wszelką odpowiedzialność za niestandardowe użycie tego produktu lub dodanych komponentów.

UPRZĄŻ CHRONIĄCA PRZED UPADKIEM Z WYSOKOŚCI EN 361:2002

Podłączenie uprzęży do systemu ratunkowego lub systemu powstrzymywania spadania zgodnie z normą EN 363 odbywa się w punkcie mocowania (oznaczonym etykietą "A" na uprzęży), należy używać wyłącznie karabinków zgodnych z normą EN 362.

Punkty kotwiczenia systemów zabezpieczających przed upadkiem z wysokości powinny być dobrane w taki sposób, aby zminimalizować możliwość upadku i potencjalną odległość upadku. Należy unikać dużych obciążeń i upadków wahadłowych, ustawiając punkty kotwiczenia możliwie jak najbardziej pionowo nad użytkownikiem. Punkt kotwiczący musi być zaprojektowany w taki sposób, aby podczas mocowania ŚOI nie mogły wystąpić żadne efekty zmniejszające integralność lub powodujące uszkodzenia podczas użytkowania. Ostre krawędzie, grzbiety i zgniecenia mogą poważnie naruszyć integralność.

W przypadku korzystania ze smyczy jako części systemu zabezpieczającego przed upadkiem z wysokości, maksymalna całkowita długość smyczy wraz z amortyzatorami i elementami łączącymi nie może przekraczać 2,0 m. Linka / urządzenie kotwiczące od punktu kotwiczenia do zabezpieczonego użytkownika powinny być zawsze jak najbardziej napięte.

Przed każdym użyciem systemu powstrzymywania spadania należy upewnić się, że w obszarze roboczym pod użytkownikiem znajduje się niezbędna wolna przestrzeń, tak aby w przypadku upadku nie doszło do kolizji z podłożem lub inną przeszkodą na drodze upadku.

OSTRZEŻENIE: Z systemem zabezpieczającym przed upadkiem z wysokości można stosować wyłącznie uprząż na całe ciało zgodną z normą EN 361.

SZELKI BEZPIECZEŃSTWA EN 813:2024

Przeznaczony do progresji na linie i pozycjonowania pracy. Użyj brzusznego punktu mocowania do zamocowania przyrządu zjazdowego, lonży pozycjonującej lub lonży progresywnej. Ten punkt mocowania nie nadaje się do zatrzymywania upadku.

PASY DO PRZYTRZYMYWANIA I POZYCJONOWANIA PODCZAS PRACY EN 358:2018

Należy zawsze używać dwóch bocznych punktów mocowania razem, łącząc je za pomocą linki pozycjonującej, aby wygodnie opierać się na pasie biodrowym. Linka łącząca uprzęży do pozycjonowania podczas pracy musi być utrzymywana w pozycji nauczonej, a punkt wiązania lub kotwiczenia musi znajdować się na wysokości pasa lub powyżej.

Uprząż jest wyposażona w tylną pętlę pasa biodrowego (oznaczoną literą "R" na uprzęży). Ten punkt mocowania tylnego pasa biodrowego jest przeznaczony wyłącznie do mocowania systemu przytrzymującego, aby zapobiec wejściu użytkownika do obszaru, w którym możliwy jest upadek. Te punkty mocowania nie są odpowiednie do zatrzymywania upadku.

Pas pozycjonujący do pracy nie powinien być używany, jeśli istnieje przewidywalne ryzyko, że użytkownik zostanie zawieszony lub narażony na niezamierzone naprężenie pasa. W celu uzupełnienia sprzętu wspierającego użytkownika podczas pozycjonowania roboczego może być wymagany system asekuracyjny lub zabezpieczający przed upadkiem.

6. UŻYTKOWANIE PRZEWODÓW

ZAKŁADANIE I REGULACJA UPRZĘŻY

- Załóż uprząż z poluzowanymi wszystkimi pasami. Wykonaj boczne wejście do otwartego pasa biodrowego i otwartych pętli udowych. Umieść szelki naramienne na ramionach.
- Zabezpiecz klamry szybkiego łączenia na pętlach na nogi i pasach naramiennych (jeśli są).
- Umieść pas biodrowy i mocowanie brzuszne powyżej linii talii i zaciśnij pas biodrowy.
- Ustaw grzbietowy punkt mocowania na poziomie łopatek i wyreguluj tylny pasek.
- Umieść punkt mocowania na mostku tak wysoko, jak to możliwe i wyreguluj pasy naramienne.
- Dokręć tylne paski nóg, jest to szczególnie ważne, jeśli używasz punktu grzbietowego.
- Umieść pętle na nogi z wyściółką wzdłuż tylnej i bocznej części nóg. Zaciśnij paski na nogawkach.
- Przed użyciem upewnij się, że wszystkie paski są napięte, schowaj nadmiar taśmy w elastycznych uchwytach i przyłóż obciążenie do punktu mocowania na mostku i potwierdź położenie wszystkich D-ringów.

ZASTOSOWANIE RÓŻNYCH TYPÓW KLAMER

- Aby poluzować klamry regulacyjne, podnieś je i pociągnij.
- Aby dokręcić klamry regulacyjne, pociągnij za wychodzącą taśmę.
- Aby zamknąć klamry szybkozłączne, upewnij się, że oba skrzydła zatrzasnęły się na miejscu ze słyszalnym kliknięciem.
- Aby otworzyć klamry szybkozłączki, przytrzymaj oba skrzydła i rozsuń klamry.
- Regularnie sprawdzaj wszystkie zamknięcia i elementy regulacyjne.
- Należy uważać na ciała obce, które mogą utrudniać działanie klamry.

TEST DOPASOWANIA UPRZĘŻY

- Przeprowadzić test komfortu i regulacji w bezpiecznym miejscu, aby upewnić się, że uprząż ma prawidłowy rozmiar, wystarczającą regulację i akceptowalny komfort dla zamierzonego zastosowania.
- Przenieś i zawieś uprząż w każdym punkcie mocowania, wraz ze sprzętem, aby sprawdzić, czy uprząż jest odpowiednio dopasowana, zapewnia odpowiedni komfort do zamierzonego zastosowania i jest optymalnie wyregulowana.

POZYCJA MOCOWANIA BRZUSZNEGO

- Mocowanie brzuszne do normy EN 813:2024 powinno znajdować się na linii talii lub powyżej niej.
- Przed regulacją innych pasków należy upewnić się, że d-ring i wyściółka talii znajdują się w prawidłowym położeniu.

POZYCJA MOCOWANIA GRZBIETOWEGO

- Mocowanie grzbietowe zgodnie z normą EN 361:2002 powinno znajdować się w jednej linii z ramionami.
- Poluzuj lub dokręć klamrę regulacyjną tylnego paska, aby prawidłowo ustawić mocowanie grzbietowe.

POZYCJA MOCOWANIA MOSTKA

- Punkt mocowania mostka EN 361:2002 powinien być umieszczony jak najwyżej.
- Poluzuj lub napnij pasy naramienne i pasy na nogi do prawidłowej pozycji.

POZYCJA PĘTLI NA NOGĘ

- Upewnij się, że wyściółka pętli na nogę jest umieszczona wokół nogi.

KORZYSTANIE Z PĘTLI AKCESORIÓW

- Każda pętla sprzętowa, pętla narzędziowa i punkt mocowania akcesoriów są ograniczone do wagi 10 kg.

INSTALACJA WYCIĄGARKI NA KLATKĘ PIERSIOWĄ

- Instrukcje i ilustracje odnoszą się w szczególności do zestawu wyciągarki na klatkę piersiową ATOM (część CMC 343500), sprzedawanego oddzielnie.
- Wyciągnij taśmę paska naramiennego z uchwytów i sprzączek regulacyjnych.
- Przełóż pętlę wyciągarki piersiowej przez pasy naramienne do centralnego punktu między przednimi pierścieniami D.
- Przełóż taśmę Chest Ascender Loop przez górne ucho wyciągarki piersiowej.
- Przełóż taśmę Chest Ascender Loop nad i pod pasami mocującymi, które znajdują się za i poniżej punktu mocowania na mostku.
- Przymocuj połączenie śrubowe przez tunel sieciowy dzielony przez brzuszny D-ring.
- Przełóż łącznik śrubowy przez wyciąg piersiowy.
- Zamknij połączenie śrubowe, dokręcając je ręcznie, a następnie wykonując pół obrotu kluczem.
- Kompatybilność wyciągarki piersiowej z łącznikiem i uprzężą, a także sprawne funkcjonowanie całego systemu, musi być zapewnione przez użytkownika i użytkownik jest w pełni odpowiedzialny za bezpieczne użytkowanie.
- Przed faktycznym użyciem należy sprawdzić kompatybilność i działanie w bezpiecznym miejscu.

KORZYSTANIE Z FOTELA ROBOCZEGO

- Instrukcje i ilustracje odnoszą się konkretnie do CMC SkySaddle™ (CMC part# 202690), sprzedawanego oddzielnie.
- Poluzuj do końca paski łączące fotela roboczego, zapoznaj się z instrukcją obsługi klamry.
- Przymocuj fotel roboczy do uprzęży za pomocą pętli fotela roboczego. Pętle te są przeznaczone wyłącznie do użytku w połączeniu z fotelem roboczym. Użytkownik jest odpowiedzialny za wybór odpowiednich złączy.
- Wyreguluj paski łączące fotela roboczego, aby zapewnić sobie wygodę i dopasowanie.
- Przed faktycznym użyciem należy sprawdzić kompatybilność i działanie w bezpiecznym miejscu.
- Zgodność fotela roboczego, złączy i uprzęży, jak również sprawne funkcjonowanie całego systemu, muszą być zapewnione przez użytkownika i to użytkownik jest odpowiedzialny za bezpieczne użytkowanie.

POŁĄCZENIE SMYCZY

Jeśli smycze typu Y są używane w połączeniu z pochłaniaczem energii, pochłaniacz energii może nie działać prawidłowo, jeśli jedna gałąź smyczy jest podłączona do punktu mocowania, a druga gałąź do części uprzęży przenoszącej obciążenie. Dlatego zaleca się przymocowanie drugiej gałęzi do uprzęży za pomocą pętli parkingowych.

7. EWIDENCJA SPRZĘTU

Najnowszą wersję formularzy kontroli środków ochrony indywidualnej można znaleźć na stronie cmcpro.com. Zapisz wyniki kontroli środków ochrony indywidualnej za pomocą tych dokumentów online.

8. DODATKOWE INFORMACJE

Należy przeczytać i przestrzegać ostrzeżeń i instrukcji

DEKLARACJA ZGODNOŚCI

CMC Rescue, Inc. oświadcza, że niniejszy artykuł jest zgodny z zasadniczymi wymaganiami i odpowiednimi przepisami UE dotyczącymi środków ochrony indywidualnej. Oryginalną deklarację zgodności można pobrać z następującej strony internetowej: cmcpro.com.

PT

AVISO

As atividades que envolvem o uso deste equipamento são inerentemente perigosas. São necessários conhecimento e treinamento especiais para usar este produto. Você é responsável por suas próprias ações e decisões. Antes de usar este equipamento, você deve:

- Leia e compreenda estas instruções e avisos ao usuário.
- Familiarize-se com seus recursos e limitações.
- Ser uma pessoa competente e/ou receber treinamento específico para seu uso adequado ou estar sob a supervisão direta de uma pessoa treinada ou competente.
- Compreender e aceitar os riscos envolvidos.

A NÃO OBSERVÂNCIA DE QUALQUER UM DESSES AVISOS PODE RESULTAR EM FERIMENTOS GRAVES OU MORTE.

Encontre a versão mais recente deste manual em cmcpro.com

1. RASTREABILIDADE E MARCAÇÕES

(A) Marca CE e número do órgão notificado que realiza o controle de produção: (B) Padrões de referência e identificação dos pontos de fixação (C) Leia atentamente as instruções antes de usar (D) Descrição de como prender e fixar as fivelas de transmissão de carga e os dispositivos de ajuste (E) Etiqueta de cobertura de fabricação, Fabricante (F) Identificação do usuário (G) Etiqueta de inspeção (H) Etiqueta contendo; Identificação do modelo: Data de fabricação; Lote de fabricação; Informações de dimensionamento; consulte a Seção 6, Classificação de carga máxima; consulte a Seção 2; Informações sobre materiais (I) Pontos de fixação "A", (J) Etiqueta "R" Pontos de retenção

2. CAMPO DE APLICAÇÃO

Este Equipamento de Proteção Individual (EPI) foi projetado para proteção e prevenção de quedas de altura quando usado de acordo com as normas e os procedimentos descritos nestas instruções.

- Arnês antiqueda de acordo com a norma EN 361:2002.
- Cinturão de posicionamento e/ou retenção no trabalho de acordo com a norma EN 358:2018.
- Arnês para sentar de acordo com a norma EN 813:2024.

Classificação de carga do chicote

- EN 358:2018 e EN 813:2024: 150 kg.
- EN 361:2002: 150 kg (incluindo o equipamento do usuário). Para cargas superiores a 100 kg, é necessário um sistema de proteção contra quedas (por exemplo, um absorvedor de energia EN 355) em conformidade com essa carga máxima.

O EPI é adequado para uso em uma faixa de temperatura de -40°C (-40°F) a +80°C (176°F). Ele não deve ser usado fora de suas limitações ou para qualquer finalidade diferente daquela a que se destina. Em geral, esse produto deve ser considerado como um item de uso pessoal.

RESPONSABILIDADE

As atividades que envolvem o uso deste dispositivo são inerentemente perigosas. O usuário deve assumir todos os riscos e responsabilidades por qualquer dano, lesão ou morte que possa ocorrer durante ou após o uso incorreto deste equipamento. Este documento deve ser fornecido ao usuário pelo revendedor no idioma do respectivo país e deve ser mantido com o equipamento enquanto ele estiver em uso. Observe os regulamentos nacionais relevantes.

Estas instruções explicam o uso correto do seu equipamento. Os símbolos de advertência o informam sobre alguns perigos potenciais relacionados ao uso do equipamento, mas é impossível descrever todos eles. Você é responsável por prestar atenção a cada aviso e usar o equipamento corretamente. Qualquer uso incorreto deste equipamento criará perigos adicionais. Entre em contato com a CMC se tiver alguma dúvida ou dificuldade para entender essas instruções. Consulte o site cmcpro.com para obter atualizações e informações adicionais.

Antes de usar esse equipamento, você deve:

- Leia e compreenda estas instruções e avisos.
- Obtenha treinamento específico e competência em seu uso adequado.
- Familiarize-se com seus recursos e limitações.
- Compreender e aceitar os riscos envolvidos.
- Tenha um plano de resgate para lidar com quaisquer emergências que possam surgir durante o uso do dispositivo.
- Estar clinicamente apto para atividades em altura e ser capaz de controlar sua própria segurança e situações de emergência.
- Verifique o equipamento antes e depois do uso.

AVISO: o usuário deve garantir que, em caso de queda no sistema de EPI, o resgate possa ser feito imediatamente, com segurança e eficácia. A suspensão imóvel em um arnês pode causar lesões graves e morte. Evite ficar pendurado sem apoio no arnês por um longo período de tempo.

3. NOMENCLATURA

(1) Anéis de fixação do talabarte (2) Fivela de ajuste da alça de ombro (3) Fivela de ajuste da alça de ombro de liberação rápida (varia de acordo com o modelo) (4) Prendedores elásticos para as alças (vários locais) (5) Ponto de fixação esternal (etiqueta "A") (6) Local do ascensor torácico (kit de ascensor vendido separadamente) (7) Ponto de fixação ventral (8) Pontos de fixação de posicionamento lateral do trabalho (varia de acordo com o modelo) (9) Fivelas de ajuste para as alças da cintura (10) Anéis de conexão do assento de trabalho (assento de trabalho vendido separadamente) (11) Pontos de conexão da alça de perna de liberação rápida (varia de acordo com o modelo) (12)(9) Fivelas de ajuste para as cintas de cintura (10) Alças de conexão do assento de trabalho (assento de trabalho vendido separadamente) (11) Fivelas de ajuste de liberação rápida da cinta de perna (varia de acordo com o modelo) (12) Alças de perna (13) Ponto de fixação dorsal (etiqueta "A") (14) Fivela de ajuste para a cinta traseira (15) Indicador de parada de queda (16) Ponto de fixação do porta-ferramentas (porta-ferramentas vendido separadamente) (17) Ponto de retenção de viagem traseiro (etiqueta "R") (18) Alças de engrenagem (10 kg máx, varia de acordo com o modelo) (19) Fivelas de ajuste para a cinta de ligação do laço da perna (20) Laços para ferramentas (10 kg máx.) (21) Pontos de fixação de acessórios (10 kg máx.)

4. INSPEÇÃO, PONTOS A SEREM VERIFICADOS

INSPEÇÃO

É muito importante inspecionar regularmente o equipamento; a segurança do usuário depende da integridade e da durabilidade do equipamento. O equipamento deve ser cuidadosamente inspecionado antes de ser colocado em serviço e antes e depois de cada uso. Além disso, a CMC recomenda a realização de uma inspeção periódica detalhada, por uma pessoa competente, pelo menos a cada 12 meses, dependendo das normas locais vigentes e das condições de uso. Siga os procedimentos de inspeção disponíveis em cmcpro.com. Registre os resultados no seu formulário de inspeção de EPI. Se o sistema de arreios não passar na inspeção, ele deve ser retirado de serviço e marcado de acordo ou destruído para impedir o uso posterior.

TEMPO DE VIDA / APOSENTADORIA

O equipamento tem uma vida útil de 10 anos a partir da data de fabricação indicada na etiqueta do produto. A aposentadoria também depende das condições de operação, do nível de uso e das condições ambientais. Proteja-o de bordas afiadas, chamas abertas, temperaturas extremas, raios UV, produtos químicos, óleos, umidade e estresse mecânico. Uma queda de carga ou outro evento excepcional pode levar à aposentadoria após um único uso. Qualquer preocupação com sua integridade é motivo para a retirada. Se o arnês for retirado de serviço, ele deverá ser retirado de serviço e marcado adequadamente ou destruído para evitar uso posterior.

Um dispositivo deve ser desativado quando:

- Ele atingiu o limite de idade de 10 anos.
- Ele foi submetido a um evento importante (queda, choque, etc.).
- Ele foi exposto a ambientes extremos (bordas afiadas, altas temperaturas, ambiente corrosivo etc.) ou foi contaminado (produtos químicos etc.).
- Não passar na inspeção ou houver dúvidas sobre sua confiabilidade.
- Ele tem um histórico de uso incerto.
- Quando se torna obsoleto devido a mudanças na legislação, nos padrões, na técnica ou na compatibilidade.
- Em geral, se houver alguma dúvida sobre sua condição de uso seguro.

ANTES DE CADA USO

- Verifique se há sinais de desgaste no chicote, incluindo a costura estrutural.
- Inspecione as correias quanto a danos e as ferragens quanto a rachaduras.
- Verifique se as fivelas de ajuste estão rosqueadas corretamente e se funcionam adequadamente.
- Confirme se os rótulos/marcações do produto estão legíveis.
- Antes de usar o chicote de fios, inspecione o indicador de parada de queda localizado próximo ao ponto de fixação dorsal. Se o indicador de trava-quedas estiver danificado ou mostrar sinais de ter sido acionado, retire o arnês de serviço imediatamente.
- Realize um teste de suspensão em um local seguro para garantir que o arnês seja do tamanho correto, tenha ajuste suficiente e tenha um nível de conforto aceitável para o uso pretendido.

DURANTE O USO

Continuamente:

- Monitore a condição do arnês e a posição das fivelas ajustáveis, certificando-se de que elas permaneçam bem presas.
- Verifique a condição dos pontos de fixação e as conexões com outros equipamentos do sistema.
- Avalie as condições ambientais. Ambientes úmidos ou gelados podem alterar o comportamento do produto.

CARREGAMENTO, MANUTENÇÃO, ARMAZENAMENTO E TRANSPORTE

- Armazenamento - Armazene em um local fresco, seco e escuro. Evite produtos químicos, umidade e luz solar direta. Armazene sem estresse mecânico causado por emperramento, pressão ou tensão.
- Transporte - Mantenha-o longe da luz solar direta, produtos químicos, sujeira e danos mecânicos. Para isso, use uma bolsa ou um contêiner de proteção.
- Limpeza - Lave os produtos sujos em água morna limpa. Enxágue bem. Seque naturalmente em temperatura ambiente entre 10° C e 30° C, evite a luz solar direta, nunca use uma secadora de roupas ou calor direto. Não use uma lavadora de alta pressão. Se necessário, as dobradiças das peças metálicas podem ser lubrificadas após a limpeza.
- Principais materiais - correias: poliéster, fivelas de ajuste: aço, pontos de fixação: alumínio.

ADVERTÊNCIA: O não cumprimento dessas instruções pode colocar a vida em risco.

GARANTIA E REPAROS

Se o seu produto CMC apresentar um defeito devido à mão de obra ou aos materiais, entre em contato com o Suporte ao Cliente da CMC pelo e-mail info@cmcpro.com para obter informações e serviços de garantia.

A garantia da CMC não cobre danos causados por cuidados impróprios, uso inadequado, alterações e modificações, danos acidentais ou a decomposição natural do material durante o uso e o tempo prolongados.

O equipamento não deve ser modificado de forma alguma ou alterado para permitir a conexão de peças adicionais sem a recomendação por escrito do fabricante. Se os componentes originais forem modificados ou removidos do produto, seus aspectos de segurança poderão ser restringidos.

Todo o trabalho de reparo deve ser realizado pelo fabricante. Todos os outros trabalhos ou modificações anulam a garantia e isentam a CMC de toda e qualquer responsabilidade como fabricante.

5. COMPATIBILIDADE

Os equipamentos usados com esse chicote devem atender aos requisitos regulamentares de sua jurisdição e/ou país. Verifique se este produto é compatível com os outros equipamentos do sistema e se as aplicações pretendidas atendem aos padrões atuais. Use somente conectores EN 362 para conectar os componentes do sistema ao chicote. Os sistemas de proteção individual contra quedas devem seguir os requisitos da norma EN 363.

Quando usados como arneses de corpo inteiro de acordo com a norma EN 361, os sistemas de proteção contra quedas podem ser acoplados a absorvedores de energia de acordo com a norma EN 355, trava-quedas do tipo retrátil de acordo com a norma EN 360, cordões de segurança EN 353-1/2, EN 354 ou outros sistemas descritos na norma EN 363. Quando usados de acordo com as normas EN 813 e EN 358 para contenção, posicionamento no trabalho, acesso por corda ou outros trabalhos em altura, os EPIs não destinados ao trava-quedas podem ser acoplados a talabartes EN 354 ou EN 358, dispositivos de ajuste de corda EN12841, etc.

Ao combinar este produto com outros equipamentos e/ou ao usar este produto em um sistema de resgate/retenção de queda, os usuários devem entender as instruções de todos os componentes antes do uso e cumpri-las para garantir que os aspectos de segurança desses itens não interfiram uns nos outros. Este produto só deve ser usado em conjunto com componentes de EPI com o símbolo CE para proteção contra quedas de altura.

Os pontos de ancoragem usados para prendê-lo devem ser projetados de forma que, ao fixar o EPI, não ocorram efeitos que reduzam a integridade ou causem danos durante o uso. Bordas afiadas, saliências e esmagamento podem prejudicar seriamente a integridade. Os componentes da ancoragem devem ser cobertos, quando necessário, com protetores adequados. O ponto de ancoragem e o sistema de ancoragem devem ser capazes de suportar as cargas esperadas em um cenário de pior caso. Mesmo com o uso de amortecedores (de acordo com a norma EN 355), os pontos de ancoragem devem ser projetados para forças de retenção de pelo menos 12 kN e atender aos requisitos da norma EN 795.

ADVERTÊNCIA: A combinação de outros equipamentos com este produto pode resultar em perigo e comprometer a funcionalidade. O usuário assume toda a responsabilidade pelo uso fora do padrão deste produto ou dos componentes adicionados.

ARNÊS DE PROTEÇÃO CONTRA QUEDAS EN 361:2002

A conexão do arnês a um sistema de resgate ou de retenção de queda, de acordo com a norma EN 363, ocorre no ponto de fixação de retenção de queda (designado pela etiqueta "A" no arnês); use somente mosquetões que atendam à norma EN 362.

Os pontos de ancoragem dos sistemas de retenção de quedas devem ser selecionados de modo a minimizar o potencial de quedas e a distância potencial de queda. Evite cargas elevadas e quedas oscilantes definindo pontos de ancoragem o mais verticalmente possível acima do usuário. O ponto de ancoragem deve ser projetado de forma que, ao fixar o EPI, não ocorram efeitos que reduzam a integridade ou causem danos durante o uso. Bordas afiadas, sulcos e esmagamento podem prejudicar seriamente a integridade.

Ao usar um talabarte como parte de um sistema de retenção de queda, o comprimento total máximo do talabarte, incluindo amortecedores e componentes de conexão, não deve exceder 2,0 m. O talabarte/dispositivo de ancoragem do ponto de ancoragem até o usuário preso deve ser sempre mantido o mais esticado possível.

Antes de cada uso em um sistema de retenção de queda, deve-se garantir que haja espaço livre necessário na área de trabalho abaixo do usuário, de modo que, no caso de uma queda, não haja colisão com o solo ou outro obstáculo no caminho da queda.

AVISO: Somente um arnês de corpo inteiro, de acordo com a norma EN 361, pode ser usado com um sistema de retenção de queda.

ARNÊS PARA SENTAR EN 813:2024

Destinado à progressão na corda e ao posicionamento no trabalho. Use o ponto de fixação ventral para prender um descensor, talabartes de posicionamento ou talabartes de progressão. Esse ponto de fixação não é adequado para trava-quedas.

CINTO PARA CONTENÇÃO E POSICIONAMENTO NO TRABALHO EN 358:2018

Sempre use os dois pontos de fixação laterais juntos, conectando-os com um cordão de posicionamento, para que sejam confortavelmente apoiados pelo cinto de cintura. O talabarte de conexão para os chicotes de posicionamento no trabalho deve ser mantido à distância, e o ponto de amarração ou ancoragem deve estar na altura da cintura ou acima dela.

O arnês é equipado com uma alça traseira para cinto de segurança de viagem (designada pela etiqueta "R" no arnês). Esse ponto de fixação traseiro do cinto de cintura foi projetado apenas para a fixação de um sistema de retenção para evitar que o usuário entre em uma área onde é possível ocorrer uma queda. Esses pontos de fixação não são adequados para a prevenção de quedas.

Um cinto de posicionamento no trabalho não deve ser usado se houver um risco previsível de o usuário ficar suspenso ou exposto a uma tensão não intencional no cinto. Pode ser necessário um sistema de apoio ou de proteção contra quedas para complementar o equipamento que sustenta o usuário para o posicionamento no trabalho.

6. USO DO CABO

COLOCAÇÃO E AJUSTE DO ARNÊS

- Coloque o arnês com todas as tiras soltas. Faça a entrada lateral no cinturão aberto e nas presilhas abertas da coxa. Coloque os suportes de ombro sobre os ombros.
- Prenda as fivelas de conexão rápida nas alças das pernas e nas alças dos ombros (se houver).
- Posicione o cinto de cintura e o acessório ventral acima da cintura e aperte o cinto de cintura.
- Posicione o ponto de fixação dorsal no nível das omoplatas e ajuste a alça traseira.
- Posicione o ponto de fixação esternal o mais alto possível e ajuste as alças de ombro.
- Aperte as tiras das pernas traseiras, o que é especialmente importante se você usar o ponto dorsal.
- Posicione as alças das pernas com acolchoamento ao longo da parte traseira e lateral das pernas. Aperte as alças das pernas.
- Antes de usar, confirme se todas as tiras estão apertadas, guarde o excesso de tecido nos prendedores elásticos, aplique a carga no ponto de fixação esternal e confirme a posição de todos os anéis em D.

USO DE DIFERENTES TIPOS DE FIVELA

- Para afrouxar as fivelas de ajuste, vire-as para cima e puxe-as.
- Para apertar as fivelas de ajuste, puxe a correia de saída.
- Para fechar as fivelas de conexão rápida, certifique-se de que ambas as asas se encaixem no lugar com um clique audível.
- Para abrir as fivelas de conexão rápida, segure em ambas as asas e puxe as fivelas para fora.
- Verifique regularmente todos os fechamentos e elementos de ajuste.
- Cuidado com objetos estranhos que possam impedir a operação da fivela.

TESTE DE AJUSTE DO ARNÊS

- Realize um teste de conforto e ajuste em uma área segura para garantir que o arnês seja do tamanho correto, tenha ajuste suficiente e seja de conforto aceitável para o uso pretendido.
- Movimente e pendure o arnês em cada ponto de fixação, com seu equipamento, para verificar se o arnês se encaixa corretamente, se oferece o conforto adequado para o uso pretendido e se está ajustado de forma ideal.

POSIÇÃO DE FIXAÇÃO VENTRAL

- O acessório ventral da EN 813:2024 deve estar na cintura ou acima dela.

- Verifique a posição correta do anel em D e do acolchoamento da cintura antes de ajustar as outras correias.

POSIÇÃO DE FIXAÇÃO DORSAL

- A fixação dorsal de acordo com a norma EN 361:2002 deve estar alinhada com os ombros.
- Solte ou aperte a fivela de ajuste da tira traseira para posicionar corretamente a fixação dorsal.

POSIÇÃO DE FIXAÇÃO DO ESTERNO

- O ponto de fixação esternal EN 361:2002 deve ser colocado o mais alto possível.
- Solte ou aperte as alças de ombro e as alças de perna para posicioná-las corretamente.

POSIÇÃO DO LAÇO DA PERNA

- Certifique-se de que o acolchoamento da alça da perna esteja posicionado ao redor da perna.

USO DE LOOPS DE ACESSÓRIOS

- Cada argola de equipamento, argola de ferramenta e ponto de fixação de acessório está limitado a um peso de 10 kg.

INSTALAÇÃO DO CHEST ASCENDER

- As instruções e ilustrações referem-se especificamente ao ATOM Chest Ascender Kit (CMC part# 343500), vendido separadamente.
- Puxe a correia da alça de ombro para fora das travas e das fivelas de ajuste.
- Passe o Chest Ascender Loop sobre as alças de ombro até um ponto central entre os anéis D frontais.
- Insira a correia do laço do ascensor peitoral através do olhal superior do ascensor peitoral.
- Passe a correia do Chest Ascender Loop por cima e por baixo das correias de retenção que estão atrás e abaixo do ponto de fixação do esterno.
- Prenda o elo de parafuso através do túnel de rede compartilhado pelo anel D ventral.
- Insira o elo de parafuso através do ascensor peitoral.
- Feche a união roscada apertando-a manualmente e, em seguida, aplicando meia volta com uma chave inglesa.
- A compatibilidade do ascensor peitoral com o conector e o arnês, bem como o bom funcionamento de todo o sistema, deve ser garantida pelo usuário, que é totalmente responsável pelo uso geral seguro.
- Confirme a compatibilidade e o funcionamento em um local seguro antes do uso real.

USO DE UM ASSENTO DE TRABALHO

- As instruções e ilustrações referem-se especificamente ao CMC SkySaddle™ (CMC part# 202690), vendido separadamente.
- Solte as correias de conexão do assento de trabalho ao máximo, consulte as instruções de uso da fivela.
- Prenda o assento de trabalho ao arnês nas presilhas do assento de trabalho. Essas alças destinam-se exclusivamente ao uso em conexão com um assento de trabalho. O usuário é responsável por selecionar os conectores adequados.
- Ajuste as correias de conexão do assento de trabalho para conforto e ajuste pessoal.
- Confirme a compatibilidade e o funcionamento em um local seguro antes do uso real.
- A compatibilidade do assento de trabalho, dos conectores e do arnês, bem como o bom funcionamento de todo o sistema, devem ser garantidos pelo usuário, que é responsável pelo uso geral seguro.

CONEXÃO DO CORDÃO

Se os talabartes tipo Y forem usados em conjunto com um absorvedor de energia, o absorvedor de energia poderá não funcionar adequadamente se um ramo do talabarte estiver conectado ao ponto de fixação e o segundo ramo a uma parte do arnês que suporte carga. Portanto, recomenda-se prender o segundo ramo ao arnês por meio de laços de estacionamento do talabarte.

7. REGISTROS DE EQUIPAMENTOS

Encontre a versão mais recente dos formulários de inspeção de EPI em cmcpro.com. Registre os resultados da inspeção de EPI usando esses documentos on-line.

8. INFORMAÇÕES ADICIONAIS

Os avisos de advertência e as instruções devem ser lidos e observados

DECLARAÇÃO DE CONFORMIDADE

A CMC Rescue, Inc. declara que este artigo está em conformidade com os requisitos essenciais e as disposições relevantes dos regulamentos da UE sobre EPIs. A Declaração de Conformidade original pode ser baixada no seguinte site na Internet: cmcpro.com.

RO

AVERTISMENT

Activităţile care implică utilizarea acestui echipament sunt în sine periculoase. Pentru a utiliza acest produs sunt necesare cunoştinţe şi pregătire speciale. Sunteţi responsabil pentru proprile acţiuni şi decizii. Înainte de a utiliza acest echipament, trebuie să:

- Citiţi şi înţelegeţi aceste instrucţiuni de utilizare şi avertismente.
- Familiarizaţi-vă cu capacităţile şi limitările acestuia.
- Să fie o persoană competentă şi/sau să primească formare specifică pentru utilizarea corectă a acestuia sau să se afle sub supravegherea directă a unei persoane instruite sau competente în alt mod.
- Înţelegeţi şi acceptaţi riscurile implicate.

NERESPECTAREA ORICĂRUIA DINTRE ACESTE AVERTISMENTE POATE DUCE LA VĂTĂMĂRI GRAVE SAU DECES.

Găsiţi cea mai recentă versiune a acestui manual la cmcpro.com

1. TRASABILITATE ŞI MARCAJE

(A) Marca CE şi numărul organismului notificat care efectuează controlul producţiei: (B) Standardele de referinţă şi identificarea punctelor de prindere (C) Citiţi cu atenţie instrucţiunile înainte de utilizare (D) Descrierea modului de prindere şi fixare a cataramei de transmitere a sarcinii şi a dispozitivelor de reglare (E) Eticheta de acoperire a fabricării, producător (F) Identificarea utilizatorului (G) Eticheta de inspecţie (H) Eticheta care conţine; Identificarea modelului: Data fabricaţiei; Lotul de fabricaţie; Informaţii privind dimensiunile; a se vedea secţiunea 6, Sarcina nominală maximă; a se vedea secţiunea 2; Informaţii privind materialele (I) Puncte de fixare "A", (J) Etichetă "R" Puncte de fixare

2. DOMENIUL DE APLICARE

Acest echipament de protecţie individuală (PPE) este conceput pentru protecţia şi prevenirea căderilor de la înălţime atunci când este utilizat în conformitate cu standardele şi procedurile descrise în aceste instrucţiuni.

- Harnaşament de protecţie împotriva căderilor în conformitate cu EN 361:2002.
- Centură de poziţionare la locul de muncă şi/sau centură de fixare în conformitate cu EN 358:2018.
- Harnaşament de şezut conform EN 813:2024.

Capacitate de încărcare a hamului

- EN 358:2018 & EN 813:2024: 150 kg.
- EN 361:2002: 150 kg (inclusiv echipamentul utilizatorului). Pentru sarcini mai mari de 100 kg, este necesar un sistem de protecţie împotriva căderilor (de exemplu, un amortizor de energie EN 355) în conformitate cu această sarcină maximă.

EIP este adecvat pentru utilizare într-un interval de temperatură de la -40°C (-40°F) la +80°C (176°F). Acesta nu trebuie utilizat în afara limitelor sale sau în alte scopuri decât cele pentru care este destinat. În general, acest produs trebuie considerat ca fiind un obiect de uz personal.

RESPONSABILITATE

Activităţile care implică utilizarea acestui dispozitiv sunt în mod inerent periculoase. Utilizatorul îşi asumă toate riscurile şi responsabilităţile pentru orice daune, leziuni sau deces, care pot apărea în timpul sau în urma utilizării incorecte a acestui echipament. Acest document trebuie furnizat utilizatorului de către distribuitor în limba ţării respective şi trebuie păstrat împreună cu echipamentul în timpul utilizării acestuia. Respectaţi reglementările naţionale relevante.

Aceste instrucţiuni explică utilizarea corectă a echipamentului dumneavoastră. Simbolurile de avertizare vă informează cu privire la unele pericole potenţiale legate de utilizarea echipamentului dumneavoastră, dar este imposibil să le descriem pe toate. Sunteţi responsabil pentru luarea în considerare a fiecărui avertisment şi pentru utilizarea corectă a echipamentului dvs. Orice utilizare greşită a acestui echipament va crea pericole suplimentare. Contactaţi CMC dacă aveţi întrebări sau dificultăţi în înţelegerea acestor instrucţiuni. Consultaţi cmcpro.com pentru actualizări şi informaţii suplimentare.

Înainte de a utiliza acest echipament, trebuie:

- Citiţi şi înţelegeţi aceste instrucţiuni şi avertismente.
- Obţineţi formare specifică şi competenţă în utilizarea corectă a acestuia.
- Familiarizaţi-vă cu capacităţile şi limitările acestuia.
- Înţelegeţi şi acceptaţi riscurile implicate.
- Dispuneţi de un plan de salvare pentru a face faţă oricăror urgenţe care ar putea apărea în timpul utilizării dispozitivului.
- Să fiţi apt din punct de vedere medical pentru activităţi la înălţime şi capabil să vă controlaţi propria securitate şi situaţiile de urgenţă.
- Verificaţi echipamentul înainte şi după utilizare.

AVERTISMENT: Utilizatorul trebuie să se asigure că, în caz de cădere în sistemul PPE, salvarea poate avea loc imediat, în siguranţă şi eficient. Suspendarea nemişcată într-un ham poate provoca răni grave şi deces. Evitaţi suspendarea fără susţinere în ham pentru o perioadă prelungită de timp.

3. NOMENCLATURA

(1) Bucle de parcare a şnurului (2) Cataramă de reglare a curelei de umăr (3) Cataramă de reglare cu eliberare rapidă a curelei de umăr (variază în funcţie de model) (4) Mânere elastice pentru curele (mai multe locaţii) (5) Punct de prindere sternal (eticheta "A") (6) Locaţie pentru ascensorul toracic (kit ascensor vândut separat) (7) Punct de prindere ventral (8) Puncte de prindere pentru poziţia de lucru laterală (9) Puncte de prindere pentru poziţia de lucrupoziţionare laterală (variază în funcţie de model) (9) Catarame de reglare pentru curelele de talie (10) Bucle de conectare pentru scaunul de lucru (scaunul de lucru se vinde separat) (11) Catarame de reglare cu eliberare rapidă pentru curelele de picioare (variază în funcţie de model) (12) Bucle pentru picioare (13) Punct de prindere dorsal (eticheta "A") (14) Cataramă de reglare pentru cureaua din spate (15) Indicator de oprire a căderii (16) Punct de prindere pentru suportul de scule (suportul de scule se vinde separat) (17) Punct de reţinere a călătoriei din spate (eticheta "R") (18) Bucle pentru echipament (10 kg max, variază în funcţie de model) (19) Cataramă de reglare pentru cureaua de legătură a piciorului (20) Bucle pentru unelte (10 kg max.) (21) Puncte de fixare accesorii (10 kg max.)

4. INSPECŢIE, PUNCTE DE VERIFICAT

INSPECŢIE

Este foarte important să inspectaţi periodic echipamentul; siguranţa utilizatorului depinde de integritatea şi durabilitatea echipamentului. Echipamentul trebuie inspectat temeinic înainte de a fi pus în funcţiune şi înainte şi după fiecare utilizare. În plus, CMC recomandă efectuarea unei inspecţii periodice detaliate, de către o persoană competentă, cel puţin la fiecare 12 luni, în funcţie de reglementările locale în vigoare şi de condiţiile de utilizare. Urmaţi procedurile de inspecţie disponibile la cmcpro.com. Înregistraţi rezultatele pe formularul dvs. de inspecţie PPE. În cazul în care sistemul de hamuri nu trece de inspecţie, acesta trebuie scos din uz şi marcat corespunzător sau distrus pentru a preveni utilizarea ulterioară.

DURATA DE VIAŢĂ / PENSIONARE

Echipamentul are o durată de viaţă de 10 ani de la data de fabricaţie indicată pe eticheta produsului. Pensionarea depinde şi de condiţiile de funcţionare, de nivelul de utilizare şi de condiţiile de mediu. Protejaţi de margini ascuţite, flacără deschisă, temperaturi extreme, raze UV, substanţe chimice, uleiuri, umiditate şi solicitări mecanice. O sarcină de cădere sau un alt eveniment excepţional poate duce la retragere după o singură utilizare. Orice îngrijorare cu privire la integritatea sa este motiv de retragere. În cazul în care hamul trebuie scos din uz, acesta trebuie scos din uz şi marcat corespunzător sau distrus pentru a preveni utilizarea ulterioară.

Un dispozitiv trebuie să fie retras atunci când:

- A atins limita de vârstă de 10 ani.
- A fost supus unui eveniment major (cădere, sarcină de şoc etc.).
- Acesta a fost expus la medii extreme (muchii ascuţite, temperaturi ridicate, mediu coroziv etc.) sau a fost contaminat (substanţe chimice etc.).
- Nu trece inspecţia sau există îndoieli cu privire la fiabilitatea sa.
- Are un istoric de utilizare incert.
- În cazul în care devine caducă din cauza unor modificări ale legislaţiei, standardelor, tehnicii sau compatibilităţii.
- În general, dacă există îndoieli cu privire la starea sa de utilizare în condiţii de siguranţă.

ÎNAINTE DE FIECARE UTILIZARE

- Verificaţi dacă hamul prezintă semne de uzură, inclusiv

cusăturile structurale.
- Inspectați chingile pentru deteriorări și feroneria pentru fisuri.
- Verificați dacă cataramele de reglare sunt înfiletate corect și funcționează corespunzător.
- Confirmați că etichetarea/marcajele produsului sunt lizibile.
- Înainte de a utiliza hamul, inspectați indicatorul de oprire a căderii situat în apropierea punctului de prindere dorsal. Dacă indicatorul de oprire a căderii este deteriorat sau prezintă semne de declanșare, scoateți imediat hamul din uz.
- Efectuați un test de suspendare într-un loc sigur pentru a vă asigura că hamul are dimensiunea corectă, este suficient de ajustat și are un nivel de confort acceptabil pentru utilizarea prevăzută.

ÎN TIMPUL UTILIZĂRII

În mod continuu:
- Monitorizați starea hamului și poziția cataramei reglabile, asigurându-vă că aceasta rămâne bine fixată.
- Verificați starea punctelor de fixare și conexiunile la alte echipamente din sistem.
- Evaluați condițiile de mediu. Mediile umede sau înghețate pot modifica comportamentul produsului.

PURTARE, ÎNTREȚINERE, DEPOZITARE ȘI TRANSPORT

- Depozitare - Depozitați într-un loc răcoros, uscat și întunecos. Evitați substanțele chimice, umiditatea și lumina directă a soarelui. Depozitați fără solicitări mecanice cauzate de blocaj, presiune sau tensiune.
- Transport - Păstrați departe de lumina directă a soarelui, de substanțe chimice, murdărie și deteriorări mecanice. În acest scop, trebuie utilizată o pungă sau un recipient de protecție.
- Curățare - Spălați produsele murdare în apă caldă curată. Clătiți bine. Uscați natural la temperatura camerei între 10° C și 30° C, evitați lumina directă a soarelui, nu folosiți niciodată uscător de rufe sau căldură directă. Nu folosiți un aparat de spălat cu presiune. Dacă este necesar, balamalele părților metalice pot fi lubrifiate după curățare.
- Materiale principale - curele: poliester, cataramе de reglare: oțel, puncte de fixare: aluminiu.

AVERTISMENT: Nerespectarea acestor instrucțiuni poate pune viața în pericol.

GARANȚIE ȘI REPARAȚII

Dacă produsul dvs. CMC are un defect datorat manoperei sau materialelor, vă rugăm să contactați Serviciul de asistență pentru clienți CMC la info@cmcpro.com pentru informații și servicii de garanție.

Garanția CMC nu acoperă daunele cauzate de îngrijirea necorespunzătoare, utilizarea necorespunzătoare, alterări și modificări, daune accidentale sau degradarea naturală a materialului în timpul utilizării prelungite și în timp.

Echipamentul nu trebuie să fie modificat în niciun fel sau alterat pentru a permite atașarea de piese suplimentare fără recomandarea scrisă a producătorului. În cazul în care componentele originale sunt modificate sau îndepărtate din produs, aspectele sale de siguranță pot fi restricționate.

Toate lucrările de reparații trebuie efectuate de producător. Toate celelalte lucrări sau modificări anulează garanția și exonerează CMC de orice răspundere și responsabilitate în calitate de producător.

5. COMPATIBILITATE

Echipamentul utilizat cu acest ham trebuie să îndeplinească cerințele de reglementare din jurisdicția și/sau țara dumneavoastră. Verificați dacă acest produs este compatibil cu celelalte echipamente din sistem și dacă aplicațiile sale prevăzute respectă standardele actuale. Utilizați numai conectori EN 362 pentru conectarea componentelor sistemului la ham. Sistemele personale de protecție împotriva căderilor trebuie să respecte cerințele EN 363.

Atunci când sunt utilizate ca hamuri de corp EN 361, sistemele de protecție împotriva căderilor pot fi cuplate cu absorbanți de energie EN 355, dispozitive de protecție împotriva căderilor de tip retractabil EN 360, lanțuri EN 353-1/2, EN 354 sau alte sisteme descrise în EN 363. Atunci când sunt utilizate în conformitate cu EN 813 și EN 358 pentru imobilizare, poziționare la locul de muncă, acces pe frânghie sau alte lucrări la înălțime, echipamentele individuale de protecție care nu sunt destinate stopării căderilor pot fi cuplate cu șnururi EN 354 sau EN 358, dispozitive de reglare a frânghiei EN12841 etc.

Atunci când combinați acest produs cu alte echipamente și/sau utilizați acest produs într-un sistem de salvare/oprire a căderilor, utilizatorii trebuie să înțeleagă instrucțiunile tuturor componentelor înainte de utilizare și să le respecte pentru a se asigura că aspectele de siguranță ale acestor elemente nu interferează între ele. Acest produs trebuie utilizat numai în combinație cu componente PPE care poartă simbolul CE pentru protecția împotriva căderilor de la înălțime.

Punctele de ancorare utilizate pentru a vă fixa trebuie să fie proiectate astfel încât, la fixarea EIP, să nu apară efecte care să reducă integritatea sau să provoace deteriorări în timpul utilizării. Marginile ascuțite, crestele și strivirea pot afecta grav integritatea. Componentele de ancorare ar trebui să fie acoperite, dacă este necesar, cu ajutorul unor protectori adecvați. Punctul de ancorare și sistemul de ancorare trebuie să fie capabile să reziste la sarcinile preconizate în cel mai nefavorabil scenariu. Chiar și atunci când se utilizează amortizoare (în conformitate cu EN 355), punctele de ancorare trebuie să fie proiectate pentru forțe de prindere de cel puțin 12 kN și să îndeplinească cerințele EN 795.

AVERTISMENT: Pot apărea pericole și funcționalitatea poate fi compromisă prin combinarea altor echipamente cu acest produs. Utilizatorul își asumă întreaga responsabilitate pentru utilizarea non-standard a acestui produs sau a componentelor adăugate.

HARNAȘAMENT DE PROTECȚIE ÎMPOTRIVA CĂDERILOR EN 361:2002

Conectarea hamului la un sistem de salvare sau de oprire a căderii în conformitate cu EN 363 are loc la punctul de fixare a sistemului de oprire a căderii (desemnat prin eticheta "A" de pe ham), utilizați numai carabiniere conforme cu EN 362.

Punctele de ancorare pentru sistemele de oprire a căderilor trebuie selectate astfel încât să minimizeze potențialul de cădere și distanța potențială de cădere. Evitați sarcinile ridicate și căderile oscilante prin fixarea punctelor de ancorare cât mai vertical posibil deasupra utilizatorului. Punctul de ancorare trebuie proiectat astfel încât, la fixarea echipamentului individual de protecție, să nu poată apărea efecte care să reducă integritatea sau să provoace deteriorări în timpul utilizării. Marginile ascuțite, crestele și strivirea pot afecta grav integritatea.

Atunci când se utilizează un cordon ca parte a unui sistem de oprire a căderii, lungimea totală maximă a cordonului, inclusiv amortizoarele și componentele de conectare, nu trebuie să depășească 2,0 m. Lanțul / dispozitivul de ancorare de la punctul de ancorare la utilizatorul asigurat trebuie să fie întotdeauna cât mai întins posibil.

Înainte de fiecare utilizare a unui sistem de oprire a căderii, trebuie să se asigure că există spațiul liber necesar în zona de lucru sub utilizator, astfel încât, în cazul unei căderi, să nu existe nicio coliziune cu solul sau cu alt obstacol din calea de cădere.

AVERTISMENT: Numai un ham complet în conformitate cu EN 361 poate fi utilizat cu un sistem de oprire a căderilor.

HARNAȘAMENT PENTRU ȘEZUT EN 813:2024

Destinat progresiei pe frânghie și poziționării la locul de muncă. Utilizați punctul de atașare ventral pentru a atașa un coborător, șnururi de poziționare sau șnururi de progresie. Acest punct de prindere nu este adecvat pentru oprirea căderilor.

CENTURĂ PENTRU IMOBILIZARE ȘI POZIȚIONARE LA LOCUL DE MUNCĂ EN 358:2018

Utilizați întotdeauna cele două puncte de atașare laterale împreună, legându-le cu un șnur de poziționare, pentru a fi susținut confortabil de centura de talie. Șnurul de conectare pentru hamurile de poziționare la locul de muncă trebuie să fie ținut învățat, punctul de legare sau de ancorare trebuie să fie la nivelul taliei sau mai sus.

Harnașamentul este echipat cu o buclă de prindere pentru centura din spate (desemnată prin eticheta "R" de pe harnașament). Acest punct de prindere pentru centura de talie din spate este conceput numai pentru prinderea unui sistem de reținere care să împiedice intrarea utilizatorului într-o zonă în care este posibilă o cădere. Aceste puncte de fixare nu sunt adecvate pentru oprirea căderii.

O centură de poziționare la locul de muncă nu trebuie utilizată dacă există un risc previzibil ca utilizatorul să rămână suspendat sau să fie expus unei tensiuni neintenționate pe centură. Poate fi necesar un sistem de susținere sau de oprire a căderii pentru a completa echipamentul care susține utilizatorul pentru poziționarea la locul de muncă.

6. HARNESS USE

ÎMBRĂCAREA ȘI REGLAREA HAMULUI

- Puneți hamul cu toate curelele desfăcute. Efectuați intrarea laterală în centura de talie deschisă și în inelele de coapsă deschise. Puneți bretelele pe umeri.
- Fixați cataramele cu conectare rapidă la buclele pentru picioare și la curelele de umăr (dacă există).
- Poziționați centura și atașamentul ventral deasupra taliei și strângeți centura.
- Poziționați punctul de fixare dorsal la nivelul omoplaților și reglați cureaua dorsală.
- Poziționați punctul de fixare sternal cât mai sus posibil și reglați curelele de umăr.
- Strângeți curelele picioarelor din spate, acest lucru este deosebit de important dacă folosiți punctul dorsal.
- Poziționați buclele de picior cu căptușeală de-a lungul spatelui și a părții laterale a picioarelor. Strângeți curelele pentru picioare.
- Înainte de utilizare, confirmați că toate curelele sunt strânse, depozitați excesul de țesătură în suporturile elastice și aplicați încărcătura la punctul de fixare sternal și confirmați poziția tuturor inelelor D.

UTILIZAREA DIFERITELOR TIPURI DE CATARAME

- Pentru a slăbi cataramele de reglare, întoarceți-le în sus și trageți de ele.
- Pentru a strânge cataramele de reglare, trageți de chinga exterioară.
- Pentru a închide cataramele cu conectare rapidă, asigurați-vă că ambele aripi se fixează în poziție cu un clic audibil.
- Pentru a deschide cataramele cu conectare rapidă, țineți ambele aripi și trageți cataramele în afară.
- Verificați periodic toate elementele de închidere și de reglare.
- Feriți-vă de obiectele străine care ar putea împiedica funcționarea cataramei.

TEST DE POTRIVIRE A HAMULUI

- Efectuați un test de confort și de reglaj într-o zonă sigură pentru a vă asigura că hamul este de dimensiunea corectă, are un reglaj suficient și este de un confort acceptabil pentru utilizarea prevăzută.
- Mutați și agățați hamul de fiecare punct de prindere, cu echipamentul dumneavoastră, pentru a verifica dacă hamul se potrivește corect, oferă confort adecvat pentru utilizarea prevăzută și este reglat în mod optim.

POZIȚIA ATAȘAMENTULUI VENTRAL

- Atașamentul ventral la EN 813:2024 trebuie să fie la sau deasupra taliei.
- Asigurați-vă de poziția corectă a inelului d și a căptușelii taliei înainte de a regla celelalte curele.

POZIȚIA ATAȘAMENTULUI DORSAL

- Atașamentul dorsal la EN 361:2002 trebuie să fie în linie cu umerii.
- Slăbiți sau strângeți catarama de reglare pentru cureaua din spate pentru a poziționa corect atașamentul dorsal.

POZIȚIA DE ATAȘARE A STERNULUI

- Punctul de fixare sternală EN 361:2002 trebuie să fie plasat cât mai sus posibil.
- Slăbiți sau strângeți curelele de umăr și curelele de picior pentru a le poziționa corect.

POZIȚIA BUCLĂ PICIOR

- Asigurați-vă că căptușeala buclei piciorului este poziționată în jurul piciorului.

UTILIZAREA BUCLELOR DE ACCESORIU

- Fiecare buclă pentru echipament, fiecare buclă pentru unelte și fiecare punct de fixare a accesoriilor este limitat la o greutate de 10 kg.

INSTALAREA ASCENSORULUI TORACIC

- Instrucțiunile și ilustrațiile se referă în special la kitul de înălțare pentru piept ATOM (CMC part# 343500), vândut separat.
- Scoateți chingile curelelor de umăr din dispozitivele de prindere și din cataramele de reglare.
- Treceți bucla de ridicare a pieptului peste curelele de umăr până la un punct central între inelele D frontale.
- Introduceți chingile buclei ascensorului toracic prin ochiul superior al ascensorului toracic.
- Treceți chingile buclei pentru ascensorul toracic peste și sub chingile de fixare care se află în spatele și sub punctul de fixare sternală.
- Atașați veriga cu șurub prin tunelul web împărțit de inelul D ventral.
- Introduceți legătura cu șurub prin ascensorul toracic.
- Închideți legătura cu șurub prin strângerea manuală și apoi prin aplicarea unei jumătăți de tură cu o cheie.
- Compatibilitatea ascensorului toracic cu conectorul și hamul, precum și buna funcționare a întregului sistem trebuie să fie asigurate de către utilizator, iar utilizatorul este pe deplin responsabil pentru utilizarea generală în condiții de siguranță.
- Confirmați compatibilitatea și funcționarea într-un loc sigur înainte de utilizarea efectivă.

UTILIZAREA UNUI SCAUN DE LUCRU

- Instrucțiunile și ilustrațiile se referă în special la CMC SkySaddle™ (CMC part# 202690), vândut separat.
- Slăbiți curelele de conectare ale scaunului de lucru la maximum, consultați instrucțiunile de utilizare a cataramei.
- Atașați scaunul de lucru la ham la buclele scaunului de lucru. Aceste bucle sunt destinate exclusiv utilizării în legătură cu un scaun de lucru. Utilizatorul este responsabil pentru selectarea conectorilor adecvați.
- Reglați curelele de conectare ale scaunului de lucru pentru confort și potrivire personală.
- Confirmați compatibilitatea și funcționarea într-un loc sigur înainte de utilizarea efectivă.
- Compatibilitatea scaunului de lucru, a conectorilor și a hamului, precum și buna funcționare a întregului sistem trebuie să fie asigurate de către utilizator, iar utilizatorul este responsabil pentru utilizarea generală în siguranță.

CONEXIUNE ȘNUR

În cazul în care șnururile de tip Y sunt utilizate împreună cu un amortizor de energie, amortizorul de energie poate să nu funcționeze corect dacă o ramură a șnurului este conectată la punctul de fixare, iar a doua ramură la o parte portantă a hamului. Prin urmare, se recomandă atașarea celei de-a doua ramuri la ham prin intermediul buclelor de parcare ale șnurului.

7. ÎNREGISTRĂRILE ECHIPAMENTELOR

Găsiți cea mai recentă versiune a formularelor de inspecție PPE la cmcpro.com. Înregistrați rezultatele inspecției PPE utilizând aceste documente online.

8. INFORMAȚII SUPLIMENTARE

Avertismentele și instrucțiunile trebuie citite și respectate

DECLARAȚIA DE CONFORMITATE

CMC Rescue, Inc. declară că acest articol este în conformitate cu cerințele esențiale și cu dispozițiile relevante ale reglementărilor UE privind EPI. Declarația de conformitate originală poate fi descărcată de pe următorul site de internet: cmcpro.com.

SK

VAROVANIE

Činnosti zahŕňajúce používanie tohto zariadenia sú vo svojej podstate nebezpečné. Na používanie tohto výrobku sú potrebné špeciálne znalosti a školenie. Ste zodpovední za svoje vlastné konanie a rozhodnutia. Pred použitím tohto zariadenia musíte:
- Prečítajte si tieto pokyny a upozornenia pre používateľa a porozumejte im.
- Zoznámte sa s jeho možnosťami a obmedzeniami.
- Byť odborne spôsobilou osobou a/alebo absolvovať osobitné školenie o jeho správnom používaní alebo byť pod priamym dohľadom vyškolenej alebo inak spôsobilej osoby.
- Pochopte a prijmite súvisiace riziká.

NEDODRŽANIE KTORÉHOKOĽVEK Z TÝCHTO UPOZORNENÍ MÔŽE MAŤ ZA NÁSLEDOK VÁŽNE ZRANENIE ALEBO SMRŤ.

Najnovšiu verziu tejto príručky nájdete na stránke cmcpro.com

1. VYSLEDOVATEĽNOSŤ A OZNAČOVANIE

(A) Označenie CE a číslo notifikovaného orgánu vykonávajúceho kontrolu výroby: (B) Referenčné normy a identifikácia bodov upevnenia (C) Pred použitím si pozorne prečítajte návod na použitie (D) Opis spôsobu upevnenia a zabezpečenia spôn prenášajúcich zaťaženie a nastavovacích zariadení (E) Štítok s výrobným krytom, výrobca (F) Identifikácia používateľa (G) Kontrolný štítok (H) Štítok obsahujúci; identifikáciu modelu: Dátum výroby; výrobnú sériu; informácie o veľkosti; pozri oddiel 6, maximálnu nosnosť; pozri oddiel 2; informácie o materiáloch (I) Štítok "A" upevňovacie body, (J) Štítok "R" body zádržného systému

2. OBLASŤ POUŽITIA

Tento osobný ochranný prostriedok (OOP) je určený na ochranu a prevenciu pádu z výšky, ak sa používa v súlade s normami a postupmi opísanými v tomto návode.
- Postroj na zachytenie pádu podľa normy EN 361:2002.
- Pracovný polohovací a/alebo zadržiavací pás podľa normy EN 358:2018.
- Sedací postroj podľa normy EN 813:2024.

Zaťaženie postroja
- EN 358:2018 a EN 813:2024: 150 kg.
- EN 361:2002: 150 kg (vrátane zariadenia používateľa). Pri zaťažení väčšom ako 100 kg sa vyžaduje systém ochrany proti pádu (napr. pohlcovač energie podľa normy EN 355) v súlade s týmto maximálnym zaťažením.

OOP je vhodný na použitie v teplotnom rozsahu od -40 °C do +80 °C. Nesmie sa používať mimo svojich obmedzení alebo na iné účely, než na ktoré je určený. Vo všeobecnosti by sa tento výrobok mal považovať za predmet osobnej potreby.

ZODPOVEDNOSŤ

Činnosti zahŕňajúce používanie tohto zariadenia sú vo svojej podstate nebezpečné. Používateľ preberá všetky riziká a zodpovednosť za akékoľvek škody, zranenia alebo smrť, ku ktorým môže dôjsť počas alebo po nesprávnom použití tohto zariadenia. Tento dokument musí používateľ dostať od predajcu v jazyku príslušnej krajiny a musí ho mať počas používania zariadenia pri sebe. Dodržiavajte príslušné vnútroštátne predpisy.

Tieto pokyny vysvetľujú správne používanie vášho zariadenia. Výstražné symboly vás informujú o niektorých potenciálnych nebezpečenstvách súvisiacich s používaním vášho zariadenia, ale nie je možné opísať ich všetky. Ste zodpovední za to, aby ste dbali na každé upozornenie a správne používali svoje zariadenie. Akékoľvek nesprávne používanie tohto zariadenia spôsobí ďalšie nebezpečenstvá. Ak máte akékoľvek otázky alebo ťažkosti s pochopením týchto pokynov, obráťte sa na spoločnosť CMC. Aktualizácie a ďalšie informácie nájdete na stránke cmcpro.com.

Pred použitím tohto zariadenia musíte:
- Prečítajte si tieto pokyny a upozornenia a porozumejte im.
- Získajte špecifické školenie a spôsobilosť na jeho správne používanie.
- Zoznámte sa s jeho možnosťami a obmedzeniami.
- Pochopte a prijmite súvisiace riziká.
- Majte vypracovaný záchranný plán na riešenie akýchkoľvek núdzových situácií, ktoré by mohli vzniknúť počas používania zariadenia.
- Buďte zdravotne spôsobilí na činnosti vo výškach a schopní zvládnuť vlastnú bezpečnosť a núdzové situácie.
- Pred a po použití skontrolujte zariadenie.

UPOZORNENIE: Používateľ musí zabezpečiť, aby v prípade pádu do systému OOPP mohla záchrana prebehnúť okamžite, bezpečne a účinne. Nepohyblivé zavesenie v postroji môže spôsobiť vážne zranenia a smrť. Vyhnite sa dlhšiemu viseniu bez opory v postroji.

3. NOMENKLATÚRA

(1) Parkovacie pútka na šnúrky (2) Spona na nastavenie ramenných popruhov (3) Rýchloupínacia spona na nastavenie ramenných popruhov (líši sa podľa modelu) (4) Elastické úchytky na popruhy (na viacerých miestach) (5) Bod upevnenia na hrudníku (označenie "A") (6) Miesto pre hrudný stúpač (súprava stúpačiek sa predáva samostatne) (7) Bod upevnenia na bruchu (8) Bočné diely -polohovacie upevňovacie body (rôzne podľa modelu) (9) Nastavovacie pracky pre bedrové popruhy (10) Pútka na pripojenie pracovného sedadla (pracovné sedadlo sa predáva samostatne) (11) Rýchloupínacie nastavovacie pracky pre nožný popruh (rôzne podľa modelu) (12) Pútka na nohy (13) Chrbtové upevňovacie miesto (štítok "A") (14) Nastavovacia pracka pre zadný popruh (15) Indikátor zachytenia pádu (16) Miesto na pripevnenie nosiča náradia (nosič náradia sa predáva samostatne) (17) Zadné miesto na zadržanie pohybu (štítok "R") (18) Pútka na výstroj (10 kg max, líši sa podľa modelu) (19) Nastavovacie pracky pre spojovací popruh na nohy (20) Pútka na náradie (max. 10 kg) (21) Body na upevnenie príslušenstva (max. 10 kg)

4. KONTROLA, BODY NA OVERENIE

KONTROLA

Je veľmi dôležité pravidelne kontrolovať zariadenie; bezpečnosť používateľa závisí od integrity a trvanlivosti zariadenia. Zariadenie by sa malo dôkladne skontrolovať pred uvedením do prevádzky a pred a po každom použití. Okrem toho spoločnosť CMC odporúča vykonávať podrobnú pravidelnú kontrolu kompetentnou osobou aspoň každých 12 mesiacov v závislosti od aktuálnych miestnych predpisov a podmienok používania. Postupujte podľa postupov kontroly, ktoré sú k dispozícii na stránke cmcpro.com. Výsledky zaznamenajte do formulára na kontrolu osobných ochranných pracovných prostriedkov. Ak systém postroja nevyhovuje kontrole, mal by sa vyradiť z prevádzky a príslušne označiť alebo zničiť, aby sa zabránilo jeho ďalšiemu používaniu.

DĹŽKA ŽIVOTA / ODCHOD DO DÔCHODKU

Zariadenie má životnosť 10 rokov od dátumu výroby uvedeného na štítku výrobku. Dĺžka životnosti závisí aj od prevádzkových podmienok, úrovne používania a podmienok prostredia. Chráňte pred ostrými hranami, otvoreným ohňom, extrémnymi teplotami, UV žiarením, chemikáliami, olejmi, vlhkosťou a mechanickým namáhaním. Pád bremena alebo iná výnimočná udalosť môže viesť k vyradeniu po jedinom použití. Akékoľvek obavy o jeho integritu sú dôvodom na vyradenie. Ak sa postroj vyradí, mal by sa vyradiť z prevádzky a náležite označiť alebo zničiť, aby sa zabránilo jeho ďalšiemu používaniu.

Zariadenie sa musí vyradiť, keď:
- Dosiahol vekovú hranicu 10 rokov.
- Bola vystavená závažnej udalosti (pád, nárazové zaťaženie atď.).
- Bola vystavená extrémnemu prostrediu (ostré hrany, vysoké teploty, korozívne prostredie atď.) alebo bola znečistená (chemikálie atď.).
- Nevyhovuje kontrole alebo existujú pochybnosti o jeho spoľahlivosti.
- Jeho história používania je neistá.
- Keď sa stane zastaraným v dôsledku zmien v legislatíve, normách, technike alebo kompatibilite.
- Vo všeobecnosti, ak existujú pochybnosti o jeho bezpečnom používaní.

PRED KAŽDÝM POUŽITÍM

- Skontrolujte, či postroj nevykazuje známky opotrebovania vrátane štrukturálnych švov.
- Skontrolujte, či popruh nie je poškodený a či na ňom nie sú praskliny.
- Skontrolujte, či sú nastavovacie pracky správne navlečené a či správne fungujú.
- Skontrolujte, či je označenie výrobku čitateľné.
- Pred použitím postroja skontrolujte indikátor zachytenia pádu, ktorý sa nachádza v blízkosti chrbtového upevňovacieho bodu. Ak je indikátor zachytenia pádu poškodený alebo vykazuje známky nasadenia, postroj okamžite vyraďte z prevádzky.
- Vykonajte skúšku zavesenia na bezpečnom mieste, aby ste sa uistili, že postroj má správnu veľkosť, dostatočné nastavenie a prijateľnú úroveň pohodlia pre zamýšľané použitie.

POČAS POUŽÍVANIA

Neustále:
- Sledujte stav postroja a polohu nastaviteľných praciek a uistite sa, že sú bezpečne upevnené.
- Skontrolujte stav upevňovacích bodov a pripojení k ostatným zariadeniam v systéme.
- Zhodnoťte podmienky prostredia. Vlhké alebo ľadové prostredie môže zmeniť správanie výrobku.

PRENÁŠANIE, ÚDRŽBA, SKLADOVANIE A PREPRAVA

- Skladovanie - Skladujte na chladnom, suchom a tmavom mieste. Chráňte pred chemikáliami, vlhkosťou a priamym slnečným svetlom. Skladujte bez mechanického namáhania spôsobeného zaseknutím, tlakom alebo ťahom.
- Preprava - Uchovávajte mimo dosahu priameho slnečného žiarenia, chemikálií, nečistôt a mechanického poškodenia. Na tento účel by sa malo používať ochranné vrecko alebo kontajner.
- Čistenie - Znečistené výrobky umyte v čistej teplej vode. Dobre opláchnite. Sušte prirodzene pri izbovej teplote od 10 °C do 30 °C, vyhýbajte sa priamemu slnečnému žiareniu, nikdy nepoužívajte sušičku ani priame teplo. Nepoužívajte tlakový čistič. Ak je to potrebné, závesy kovových častí sa môžu po čistení namazať.
- Hlavné materiály - popruhy: polyester, nastavovacie pracky: oceľ, upevňovacie body: hliník.

VAROVANIE: Nedodržanie týchto pokynov môže ohroziť život.

ZÁRUKA A OPRAVY

Ak sa na vašom výrobku CMC vyskytne chyba spôsobená výrobou alebo materiálom, kontaktujte zákazníckú podporu CMC na adrese info@cmcpro.com, kde získate informácie o záruke a servise.

Záruka spoločnosti CMC sa nevzťahuje na škody spôsobené nesprávnou starostlivosťou, nesprávnym používaním, úpravami a modifikáciami, náhodným poškodením alebo prirodzeným rozpadom materiálu počas dlhšieho používania a času.

Zariadenie by sa nemalo žiadnym spôsobom upravovať alebo meniť tak, aby umožňovalo pripojenie ďalších častí bez písomného odporúčania výrobcu. Ak sa pôvodné komponenty upravia alebo odstránia z výrobku, môžu sa

obmedziť jeho bezpečnostné aspekty.

Všetky opravy vykonáva výrobca. Všetky ostatné práce alebo úpravy rušia platnosť záruky a zbavujú spoločnosť CMC ako výrobcu akejkoľvek zodpovednosti a ručenia.

5. KOMPATIBILITA

Zariadenie používané s týmto postrojom musí spĺňať regulačné požiadavky vo vašej jurisdikcii a/alebo krajine. Overte si, či je tento výrobok kompatibilný s ostatnými zariadeniami v systéme a či jeho zamýšľané použitie spĺňa platné normy. Na pripojenie systémových komponentov k väzbu používajte iba konektory podľa normy EN 362. Systémy osobnej ochrany proti pádu musia spĺňať požiadavky normy EN 363.

Ak sa používajú ako celotelové postroje podľa normy EN 361, systémy na zachytenie pádu sa môžu spájať s pohlcovačmi energie podľa normy EN 355, so zaťahovacím typom zachytávača pádu podľa normy EN 360, so šnúrami podľa normy EN 353-1/2, EN 354 alebo s inými systémami opísanými v norme EN 363. Pri použití podľa noriem EN 813 a EN 358 na zadržiavanie, polohovanie pri práci, prístup na lane alebo iné práce vo výškach môžu byť osobné ochranné prostriedky, ktoré nie sú určené na zachytenie pádu, spojené so šnúrami podľa noriem EN 354 alebo EN 358, zariadeniami na nastavenie lana podľa normy EN 12841 atď.

Pri kombinácii tohto výrobku s iným zariadením a/alebo pri použití tohto výrobku v záchrannom systéme/ systéme na zachytenie pádu musia používatelia pred použitím porozumieť pokynom všetkých komponentov a dodržiavať ich, aby sa zabezpečilo, že sa bezpečnostné aspekty týchto položiek nebudú navzájom rušiť. Tento výrobok by sa mal používať len v spojení s komponentmi OOP označenými symbolom CE na ochranu pred pádmi z výšky.

Kotviace body používané na upevnenie musia byť navrhnuté tak, aby pri upevňovaní OOP nedochádzalo k účinkom, ktoré znižujú integritu alebo spôsobujú poškodenie počas používania. Ostré hrany, hrebene a drvenie môžu vážne narušiť integritu. Kotviace komponenty by mali byť v prípade potreby zakryté vhodnými chráničmi. Kotviaci bod a kotviaci systém musia byť schopné odolať očakávaným zaťaženiam v najhoršom prípade. Aj v prípade použitia tlmičov nárazov (podľa normy EN 355) by mali byť kotviace body navrhnuté na zachytenie sily aspoň 12 kN a mali by spĺňať požiadavky normy EN 795.

VAROVANIE: Kombináciou iných zariadení s týmto výrobkom môže vzniknúť nebezpečenstvo a môže byť ohrozená funkčnosť. Používateľ preberá všetku zodpovednosť za neštandardné použitie tohto výrobku alebo pridaných komponentov.

POSTROJ NA ZACHYTENIE PÁDU EN 361:2002

Pripojenie postroja k záchrannému systému alebo systému zachytenia pádu podľa normy EN 363 sa uskutočňuje v bode upevnenia zachytenia pádu (označenom štítkom "A" na postroji), používajte len karabíny, ktoré spĺňajú požiadavky normy EN 362.

Kotviace body systémov na zachytenie pádu by sa mali vyberať tak, aby sa minimalizovala možnosť pádu a potenciálna vzdialenosť pádu. Zabráňte vysokým zaťaženiam a hojdavým pádom tým, že kotviace body nastavíte čo najviac vertikálne nad používateľa. Kotviaci bod musí byť navrhnutý tak, aby pri upevňovaní OOPP nemohlo dôjsť k žiadnym účinkom, ktoré by znížili integritu alebo spôsobili poškodenie počas používania. Ostré hrany, hrebene a drvenie môžu vážne narušiť integritu.

Pri použití lanyardu ako súčasti systému zachytenia pádu nesmie maximálna celková dĺžka lanyardu vrátane tlmičov nárazov a spojovacích komponentov presiahnuť 2,0 m. Šnúra/kotviace zariadenie od kotviaceho bodu k zaistenému používateľovi by mala byť vždy čo najviac napnutá.

Pred každým použitím v systéme zachytenia pádu sa musí zabezpečiť, aby bol v pracovnom priestore pod používateľom potrebný voľný priestor, aby v prípade pádu nedošlo k nárazu do zeme alebo inej prekážky v dráhe pádu.

VAROVANIE: So systémom zachytenia pádu sa môže používať len celotelový postroj v súlade s normou EN 361.

SEDACÍ POSTROJ EN 813:2024

Určené na postup na lane a pracovné polohovanie. Pomocou brušného upevňovacieho bodu môžete pripevniť zostupové zariadenie, polohovacie šnúry alebo postupové šnúry. Tento upevňovací bod nie je vhodný na zachytenie pádu.

PÁS NA ZADRŽIAVANIE A PRACOVNÉ POLOHOVANIE EN 358:2018

Vždy používajte dva bočné upevňovacie body spoločne, a to tak, že ich prepojíte polohovacou šnúrkou, aby ste sa mohli pohodlne oprieť o bedrový pás. Spojovacia šnúra pre pracovné polohovacie postroje musí zostať naučená, viazací alebo kotviaci bod musí byť v úrovni alebo nad úrovňou pása.

Postroj je vybavený zadným pásovým pásom s pútkom na zadržiavanie cestujúcich (označeným štítkom "R" na postroji). Tento bod uchytenia zadného bedrového pásu je určený len na uchytenie zádržného systému, aby sa zabránilo vstupu používateľa do priestoru, kde je možný pád. Tieto upevňovacie body nie sú vhodné na zadržiavanie pádu.

Pracovný polohovací pás by sa nemal používať, ak existuje predvídateľné riziko, že sa používateľ zavesí alebo bude vystavený neúmyselnému napnutiu pásu. Na doplnenie zariadenia podopierajúceho používateľa pri pracovnom polohovaní môže byť potrebný záložný systém alebo systém na zachytenie pádu.

6. POUŽITIE VÄZBY

OBLIEKANIE A NASTAVENIE POSTROJA

- Oblečte si postroj s uvoľnenými popruhmi. Vykonajte bočný vstup do otvoreného bedrového pásu a otvorených stehenných pútok. Umiestnite ramenné opierky cez ramená.
- Zabezpečte rýchloupínacie pracky na pútkach na nohách a ramenných popruhoch (ak sú k dispozícii).
- Umiestnite bedrový pás a brušný nadstavec nad pás a utiahnite bedrový pás.
- Umiestnite chrbtový upevňovací bod na úroveň lopatiek a nastavte chrbtový popruh.
- Umiestnite hrudný upevňovací bod čo najvyššie a nastavte ramenné popruhy.
- Utiahnite zadné popruhy na nohy, čo je dôležité najmä v prípade, že používate chrbtový bod.
- Umiestnite pútka na nohy s polstrovaním pozdĺž zadnej a bočnej strany nôh. Utiahnite popruhy na nohy.
- Pred použitím skontrolujte, či sú všetky popruhy napnuté, uložte prebytočné popruhy do elastických úchytov a zaťažte hrudný upevňovací bod a skontrolujte polohu všetkých D-krúžkov.

POUŽÍVANIE RÔZNYCH TYPOV PRACIEK

- Ak chcete uvoľniť nastavovacie pracky, otočte ich nahor a potiahnite za ne.
- Ak chcete utiahnuť nastavovacie pracky, zatiahnite za vonkajší popruh.
- Ak chcete zatvoriť rýchloupínacie pracky, uistite sa, že obe krídla zapadnú na svoje miesto so zvukovým cvaknutím.
- Ak chcete otvoriť rýchloupínacie pracky, podržte obe krídla a rozopnite pracky.
- Pravidelne kontrolujte všetky uzávery a nastavovacie prvky.
- Dávajte pozor na cudzie predmety, ktoré by mohli brániť činnosti spony.

TEST VHODNOSTI POSTROJA

- Vykonajte skúšku pohodlia a nastaviteľnosti v bezpečnom priestore, aby ste sa uistili, že postroj má správnu veľkosť, dostatočné nastavenie a je prijateľne pohodlný na zamýšľané použitie.
- Pohybujte sa v postroji a zaveste sa do neho z každého upevňovacieho bodu spolu s vybavením, aby ste si overili, či postroj správne sedí, či poskytuje primerané pohodlie na zamýšľané použitie a či je optimálne nastavený.

POLOHA VENTRÁLNEHO PRIPOJENIA

- Brušné upevnenie podľa normy EN 813:2024 by malo byť v oblasti pása alebo nad ním.
- Pred nastavením ostatných popruhov sa uistite o správnej polohe d-krúžku a bedrového polstrovania.

POLOHA CHRBTOVEJ PRÍCHYTKY

- Chrbtové upevnenie podľa normy EN 361:2002 by malo byť v jednej línii s ramenami.
- Uvoľnite alebo utiahnite nastavovaciu pracku zadného popruhu, aby ste správne umiestnili chrbtové upevnenie.

POLOHA ZADNÉHO UPEVNENIA

- Sternálny upevňovací bod EN 361:2002 by mal byť umiestnený čo najvyššie.
- Uvoľnite alebo utiahnite ramenné popruhy a popruhy na nohy tak, aby boli v správnej polohe.

POLOHA SLUČKY NA NOHE

- Uistite sa, že je polstrovanie pútka na nohe umiestnené okolo nohy.

POUŽÍVANIE PRÍDAVNÝCH SLUČIEK

- Každá slučka na výstroj, slučka na náradie a bod na upevnenie príslušenstva sú obmedzené hmotnosťou 10 kg.

INŠTALÁCIA HRUDNÍKA ASCENDER

- Pokyny a ilustrácie sa vzťahujú konkrétne na súpravu ATOM Chest Ascender Kit (CMC part# 343500), ktorá sa predáva samostatne.
- Vytiahnite popruhy ramenných popruhov z držiakov a nastavovacích praciek.
- Preneste hrudnú slučku cez ramenné popruhy do stredového bodu medzi predné D-krúžky.
- Vložte popruh hrudného stúpadla cez horné oko hrudného stúpadla.
- Prestrčte popruh hrudného stúpadla cez a pod pridržiavacie popruhy, ktoré sú za a pod hrudným upevňovacím bodom.
- Pripevnite skrutkový spoj cez sieťový tunel, ktorý je spoločný pre brušný D-krúžok.
- Skrutkovací spoj zasuňte cez hrudný stúpač.
- Uzavrite skrutkový spoj utiahnutím rukou a potom o pol otáčky pomocou kľúča.
- Kompatibilitu hrudného stúpacieho zariadenia s konektorom a postrojom, ako aj bezproblémové fungovanie celého systému musí zabezpečiť používateľ a je plne zodpovedný za celkové bezpečné používanie.
- Pred samotným použitím overte kompatibilitu a funkčnosť na bezpečnom mieste.

POUŽÍVANIE PRACOVNÉHO SEDADLA

- Pokyny a ilustrácie sa vzťahujú konkrétne na sedlo CMC SkySaddle™ (CMC part# 202690), ktoré sa predáva samostatne.
- Uvoľnite pripájacie popruhy pracovného sedadla na plný rozsah, pozrite si návod na použitie spony.
- Pripevnite pracovné sedadlo k postroju na pútkach pracovného sedadla. Tieto slučky sú určené výlučne na použitie v spojení s pracovným sedadlom. Používateľ je zodpovedný za výber vhodných konektorov.
- Nastavte si pripájacie popruhy pracovného sedadla podľa vlastného pohodlia a prispôsobenia.
- Pred samotným použitím overte kompatibilitu a funkčnosť na bezpečnom mieste.
- Kompatibilitu pracovného sedadla, konektorov a postroja, ako aj bezproblémové fungovanie celého systému musí zabezpečiť používateľ a je zodpovedný za celkové bezpečné používanie.

PRIPOJENIE ŠNÚRKY

Ak sa šnúry typu Y používajú v spojení s pohlcovačom energie, pohlcovač energie nemusí správne fungovať, ak je jedna vetva šnúry pripojená k bodu upevnenia a druhá vetva k nosnej časti postroja. Preto sa odporúča pripojiť druhú vetvu k postroju pomocou parkovacích slučiek šnúry.

7. ZÁZNAMY O VYBAVENÍ

Najnovšiu verziu formulárov na kontrolu OOP nájdete na stránke cmcpro.com. Zaznamenávajte výsledky kontroly OOP pomocou týchto online dokumentov.

8. ĎALŠIE INFORMÁCIE

Výstražné upozornenia a pokyny sa musia čítať a dodržiavať

VYHLÁSENIE O ZHODE

Spoločnosť CMC Rescue, Inc. vyhlasuje, že tento výrobok je v súlade so základnými požiadavkami a príslušnými ustanoveniami predpisov EÚ o osobných ochranných prostriedkoch. Originál vyhlásenia o zhode si môžete stiahnuť na tejto stránke na internete: cmcpro.com.

SL

OPOZORILO

Dejavnosti, ki vključujejo uporabo te opreme, so nevarne. Za uporabo tega izdelka sta potrebna posebno znanje in usposabljanje. Za svoja dejanja in odločitve ste odgovorni sami. Pred uporabo te opreme morate:

- Preberite in razumite ta navodila za uporabo in opozorila.
- Seznanite se z njegovimi zmogljivostmi in omejitvami.
- Biti usposobljena oseba in/ali se posebej usposobiti za njegovo pravilno uporabo ali biti pod neposrednim nadzorom usposobljene ali drugače usposobljene osebe.
- Razumite in sprejmite povezana tveganja.

NEUPOŠTEVANJE KATEREGA KOLI OD TEH OPOZORIL LAHKO POVZROČI HUDE TELESNE POŠKODBE ALI SMRT.

Najnovejšo različico tega priročnika najdete na cmcpro.com

1. SLEDLJIVOST IN OZNAKE

(A) Oznaka CE in številka priglašenega organa, ki izvaja

nadzor proizvodnje: (B) Referenčni standardi in identifikacija pritrdilnih točk (C) Pred uporabo pazljivo preberite navodila (D) Opis, kako pritrditi in zavarovati zaponke za prenos obremenitve in nastavitvene naprave (E) Etiketa za pokrov proizvodnje, proizvajalec (F) Identifikacija uporabnika (G) Etiketa za pregled (H) Etiketa z identifikacijo modela: Datum izdelave; serijo izdelave; podatke o velikosti; glej oddelek 6, največjo nosilnost; glej oddelek 2; podatke o materialih (I) oznako "A" pritrdilne točke, (J) oznako "R" zadrževalne točke

2. PODROČJE UPORABE

Ta osebna varovalna oprema je namenjena zaščiti in preprečevanju padcev z višine, če se uporablja v skladu s standardi in postopki, opisanimi v teh navodilih.

- Postroj za zaustavitev padca v skladu s standardom EN 361:2002.
- Delovni pas za pozicioniranje in/ali zadrževanje v skladu s standardom EN 358:2018.
- Varnostni pas za sedenje v skladu s standardom EN 813:2024.

Nosilnost postroja

- EN 358:2018 in EN 813:2024: 150 kg.
- EN 361:2002: 150 kg (vključno z opremo uporabnika). Pri obremenitvah, večjih od 100 kg, je potreben sistem za zaščito pred padcem (npr. absorber energije po standardu EN 355), ki je skladen s to največjo obremenitvijo.

Osebna varovalna oprema je primerna za uporabo v temperaturnem območju od -40 °C do +80 °C. Ne sme se uporabljati zunaj svojih omejitev ali za kakršen koli namen, razen za tistega, za katerega je namenjena. Na splošno je treba ta izdelek obravnavati kot predmet za osebno rabo.

ODGOVORNOST

Dejavnosti, ki vključujejo uporabo te naprave, so same po sebi nevarne. Uporabnik prevzema vsa tveganja in odgovornost za kakršno koli škodo, poškodbe ali smrt, do katerih lahko pride med nepravilno uporabo te naprave ali po njej. Ta dokument mora prodajalec na drobno zagotoviti uporabniku v jeziku zadevne države in ga je treba hraniti pri napravi, ko jo uporablja. Upoštevajte ustrezne nacionalne predpise.

Ta navodila pojasnjujejo pravilno uporabo vaše opreme. Opozorilni simboli vas obveščajo o nekaterih možnih nevarnostih, povezanih z uporabo vaše opreme, vendar je nemogoče opisati vse. Odgovorni ste, da upoštevate vsako opozorilo in opremo uporabljate pravilno. Vsaka napačna uporaba te opreme bo povzročila dodatne nevarnosti. Če imate kakršnakoli vprašanja ali težave pri razumevanju teh navodil, se obrnite na družbo CMC. Za posodobitve in dodatne informacije preverite spletno stran cmcpro.com.

Pred uporabo te opreme morate:

- Preberite in razumite ta navodila in opozorila.
- Pridobite posebno usposabljanje in usposobljenost za njegovo pravilno uporabo.
- Seznanite se z njegovimi zmogljivostmi in omejitvami.
- Razumite in sprejmite povezana tveganja.
- Pripravite načrt reševanja za ravnanje v nujnih primerih, ki bi se lahko pojavili med uporabo naprave.
- Biti zdravstveno sposoben za dejavnosti na višini in sposoben nadzorovati lastno varnost in razmere v sili.
- Pred uporabo in po njej preverite opremo.

OPOZORILO: Uporabnik mora zagotoviti, da se lahko v primeru padca v sistem osebne varovalne opreme reši takoj, varno in učinkovito. Nepremično visenje v pasovih lahko povzroči hude poškodbe in smrt. Izogibajte se dolgotrajnemu visenju brez opore v postroju.

3. NOMENKLATURA

(1) Parkirne zanke za vrvico (2) Sponka za nastavitev ramenskega pasu (3) Sponka za nastavitev ramenskega pasu s hitrim sproščanjem (razlikuje se glede na model) (4) Elastična držala za trakove (na več mestih) (5) Pritrdilna točka na prsih (oznaka "A") (6) Mesto za vzpenjalnik na prsih (komplet za vzpenjalnik se prodaja ločeno) (7) Pritrdilna točka na trebuhu (8) Stranski delovni del -pritrditvene točke za bočno pozicioniranje (odvisno od modela) (9) Nastavitvene zaponke za pasove (10) Priključne zanke za delovni sedež (delovni sedež se prodaja posebej) (11) Hitro sprostljive nastavitvene zaponke za pasove za noge (odvisno od modela) (12) Zanke za noge (13) Hrbtno pritrdilno mesto (oznaka "A") (14) Nastavitvena zaponka za zadnji pas (15) Kazalnik zaustavitve padca (16) Priključno mesto za nosilec orodja (nosilec orodja se prodaja posebej) (17) Zadnje mesto za omejevanje potovanja (oznaka "R") (18) Zank za orodje (največ 10 kg) odvisno od modela) (19) Nastavitvene zaponke za pas za povezovanje nožnih zank (20) Zanke za orodje (največ 10 kg) (21) Točke za pritrditev pribora (največ 10 kg)

4. PREGLED, TOČKE ZA PREVERJANJE

INŠPEKCIJSKI PREGLED

Zelo pomembno je, da opremo redno pregledujete; varnost uporabnikov je odvisna od celovitosti in trajnosti opreme. Opremo je treba temeljito pregledati pred začetkom uporabe ter pred in po vsaki uporabi. Poleg tega CMC priporoča, da podroben periodični pregled opravi pristojna oseba vsaj vsakih 12 mesecev, odvisno od veljavnih lokalnih predpisov in pogojev uporabe. Upoštevajte postopke pregleda, ki so na voljo na spletni strani cmcpro.com. Rezultate zabeležite v obrazec za pregled osebne varovalne opreme. Če sistem postroja ne opravi pregleda, ga je treba izločiti iz uporabe in ustrezno označiti ali uničiti, da se prepreči nadaljnja uporaba.

ŽIVLJENJSKA DOBA / UPOKOJITEV

Življenjska doba opreme je 10 let od datuma izdelave, navedenega na nalepki izdelka. Življenjska doba je odvisna tudi od pogojev delovanja, stopnje uporabe in okoljskih pogojev. Zaščitite pred ostrimi robovi, odprtim plamenom, ekstremnimi temperaturami, UV-žarki, kemikalijami, olji, vlago in mehanskimi obremenitvami. Zaradi padca bremena ali drugega izjemnega dogodka lahko pride do iztrošenosti po enkratni uporabi. Vsakršni pomisleki glede njegove celovitosti so razlog za izločitev. Če je treba postroj upokojiti, ga je treba izločiti iz uporabe in ustrezno označiti ali uničiti, da se prepreči nadaljnja uporaba.

Napravo je treba upokojiti, če:

- Dosegel je starostno omejitev 10 let.
- Bila je izpostavljena večjemu dogodku (padec, udarna obremenitev itd.).
- Je bil izpostavljen ekstremnim okoljem (ostri robovi, visoke temperature, korozivno okolje itd.) ali onesnažen (kemikalije itd.).
- Ne prestane inšpekcijskega pregleda ali obstajajo kakršni koli dvomi o njegovi zanesljivosti.
- Njegova zgodovina uporabe je negotova.
- Ko zaradi sprememb zakonodaje, standardov, tehnike ali združljivosti postane zastarel.
- Na splošno, če obstaja kakršen koli dvom o njegovi varni uporabi.

PRED VSAKO UPORABO

- Preverite znake obrabe postroja, vključno s strukturnimi šivi.
- Preverite, ali so trakovi poškodovani, strojna oprema pa razpokana.
- Preverite, ali so nastavitvene zaponke pravilno navite in delujejo pravilno.
- Prepričajte se, da so etikete/označbe na izdelku čitljive.
- Pred uporabo postroja preverite indikator za zaustavitev padca, ki se nahaja v bližini hrbtne pritrdilne točke. Če je indikator zaustavitve padca poškodovan ali kaže znake, da se je sprožil, postroj takoj odstranite iz uporabe.
- Na varnem mestu opravite preskus vzmetenja, da se prepričate, ali je varnostni pas pravilne velikosti, ali je dovolj nastavljiv in ali je raven udobja sprejemljiva za predvideno uporabo.

MED UPORABO

Nenehno:

- Spremljajte stanje varnostnega pasu in položaj nastavljivih zaponk ter se prepričajte, da so dobro pritrjene.
- Preverite stanje pritrdilnih točk in povezav z drugo opremo v sistemu.
- Ocenite okoljske pogoje. Vlažno ali ledeno okolje lahko spremeni obnašanje izdelka.

PRENAŠANJE, VZDRŽEVANJE, SHRANJEVANJE IN PREVOZ

- Shranjevanje - Shranjujte v hladnem, suhem in temnem prostoru. Izogibajte se kemikalijam, vlagi in neposredni sončni svetlobi. Shranjujte brez mehanskih obremenitev zaradi zatikanja, pritiska ali napetosti.
- Prevoz - Hranite stran od neposredne sončne svetlobe, kemikalij, umazanije in mehanskih poškodb. V ta namen uporabite zaščitno vrečko ali posodo.
- Čiščenje - umazane izdelke operite v čisti topli vodi. Dobro sperite. Sušite naravno pri sobni temperaturi med 10 °C in 30 °C, izogibajte se neposredni sončni svetlobi, nikoli ne uporabljajte sušilnega stroja ali neposredne toplote. Ne uporabljajte tlačnih čistilnikov. Po potrebi lahko tečaje kovinskih delov po čiščenju namažete.
- Glavni materiali - trakovi: poliester, nastavitvene zaponke: jeklo, pritrdilne točke: aluminij.

OPOZORILO: Neupoštevanje teh navodil lahko ogrozi življenje.

GARANCIJA IN POPRAVILA

Če ima vaš izdelek CMC napako zaradi izdelave ali materiala, se za informacije o garanciji in servisu obrnite na službo za pomoč strankam CMC na naslov info@cmcpro.com.

Jamstvo družbe CMC ne krije škode, nastale zaradi nepravilne nege, nepravilne uporabe, sprememb in modifikacij, naključnih poškodb ali naravnega razpada materiala zaradi daljše uporabe in časa.

Oprema se ne sme spreminjati ali prilagajati tako, da bi omogočala pritrditev dodatnih delov brez pisnega priporočila proizvajalca. Če so originalni sestavni deli spremenjeni ali odstranjeni iz izdelka, so lahko njegovi varnostni vidiki omejeni.

Vsa popravila opravi proizvajalec. Vsa druga dela ali spremembe izničijo garancijo in CMC kot proizvajalca razbremenijo vse odgovornosti in dolžnosti.

5. KOMPATIBILNOST

Oprema, ki se uporablja s tem postrojem, mora izpolnjevati predpisane zahteve v vaši jurisdikciji in/ali državi. Preverite, ali je ta izdelek združljiv z drugo opremo v sistemu in ali njegova predvidena uporaba ustreza veljavnim standardom. Za povezovanje komponent sistema s snopom uporabljajte samo konektorje EN 362. Osebni sistemi za zaščito pred padci morajo upoštevati zahteve standarda EN 363.

Kadar se sistemi za zaustavitev padca uporabljajo kot celostni pasovi EN 361, se lahko povežejo z blažilniki energije EN 355, z izvlečnimi sistemi za zaustavitev padca EN 360, z vrvmi EN 353-1/2, EN 354 ali drugimi sistemi, opisanimi v standardu EN 363. Pri uporabi v skladu z EN 813 in EN 358 za zadrževanje, pozicioniranje pri delu, dostop po vrvi ali druga dela na višini se lahko osebna varovalna oprema, ki ni namenjena za zaustavitev padca, poveže z vrvmi EN 354 ali EN 358, napravami za nastavitev vrvi EN 12841 itd.

Pri združevanju tega izdelka z drugo opremo in/ali uporabi tega izdelka v sistemu za reševanje/zaustavljanje padca morajo uporabniki pred uporabo razumeti navodila za vse sestavne dele in jih upoštevati, da se zagotovi, da se varnostni vidiki teh elementov med seboj ne motijo. Ta izdelek se sme uporabljati samo v povezavi s sestavnimi deli osebne varovalne opreme z znakom CE za zaščito pred padci z višine.

Sidrne točke, ki se uporabljajo za pritrditev, morajo biti načrtovane tako, da pri pritrjevanju osebne varovalne opreme ne pride do učinkov, ki bi zmanjšali celovitost ali povzročili poškodbe med uporabo. Ostri robovi, grebeni in zdrobljenci lahko resno poslabšajo celovitost. Sestavne dele sidrišč je treba po potrebi pokriti z ustreznimi zaščitnimi sredstvi. Sidrna točka in sistem sidrišč morata vzdržati pričakovane obremenitve v najslabšem možnem primeru. Tudi pri uporabi amortizerjev (v skladu s standardom EN 355) morajo biti sidrišča zasnovana za sile ujemanja najmanj 12 kN in morajo izpolnjevati zahteve standarda EN 795.

OPOZORILO: Pri kombiniranju druge opreme s tem izdelkom lahko pride do nevarnosti in funkcionalnosti. Uporabnik prevzema vso odgovornost za nestandardno uporabo tega izdelka ali dodanih sestavnih delov.

VARNOSTNI PAS ZA ZAUSTAVITEV PADCA EN 361:2002

Priključitev postroja na sistem za reševanje ali zaustavitev padca v skladu s standardom EN 363 se izvede na pritrdilni točki za zaustavitev padca (označena z oznako "A" na postroju), uporabite samo karabine, ki ustrezajo standardu EN 362.

Sidrne točke za sisteme za zaustavitev padca morajo biti izbrane tako, da zmanjšajo možnost padca in potencialno razdaljo padca. Visokim obremenitvam in nihajočim padcem se izognite tako, da sidrišča postavite čim bolj navpično nad uporabnika. Sidrna točka mora biti zasnovana tako, da pri pritrjevanju osebne varovalne opreme ne more priti do učinkov, ki bi med uporabo zmanjšali celovitost ali povzročili poškodbe. Ostri robovi, grebeni in drobljenje lahko resno poslabšajo celovitost.

Kadar se vrvica uporablja kot del sistema za zaustavitev padca, največja skupna dolžina vrvice, vključno z blažilci udarcev in povezovalnimi elementi, ne sme presegati 2,0 m. Vrvica/sidrna naprava od sidrišča do zavarovanega uporabnika mora biti vedno čim bolj napeta.

Pred vsako uporabo v sistemu za zaustavitev padca je treba zagotoviti, da je na delovnem območju pod uporabnikom dovolj prostega prostora, da v primeru padca ne pride do trka s tlemi ali drugo oviro na poti padca.

OPOZORILO: S sistemom za zaustavitev padca se lahko uporablja samo pas za celotno telo v skladu s standardom EN 361.

VARNOSTNI PAS ZA SEDENJE EN 813:2024

Namenjen je napredovanju na vrvi in postavljanju na delovno mesto. Na trebušno pritrdilno točko lahko pritrdite

spustilec, vrvi za pozicioniranje ali vrvi za napredovanje. Ta pritrdilna točka ni primerna za zaustavitev padca.

PAS ZA ZADRŽEVANJE IN POSTAVITEV PRI DELU EN 358:2018

Vedno uporabljajte obe stranski pritrdilni točki skupaj, tako da ju povežete s pritrdilno vrvico, da se boste lahko udobno oprli s pasom. Povezovalno vrvico za delovne pasove za pozicioniranje je treba imeti naučeno, vezalna ali sidrna točka mora biti v višini pasu ali nad njo.

Varnostni pas je opremljen z zadnjo mrežno zanko za zadrževanje potnikov v pasu (označena z oznako "R" na varnostnem pasu). Ta pritrdilna točka zadnjega pasu je namenjena samo za pritrditev zadrževalnega sistema, ki uporabniku preprečuje vstop na območje, kjer je možen padec. Te pritrdilne točke niso primerne za zaustavitev padca.

Delovni pas za nameščanje se ne sme uporabljati, če obstaja predvidljiva nevarnost, da uporabnik obvisi ali je izpostavljen nenamerni napetosti na pasu. Za dopolnitev opreme, ki podpira uporabnika pri delovnem položaju, je lahko potreben sistem za preprečevanje padca ali sistem za zaustavitev padca.

6. UPORABA VODILA

OBLAČENJE IN NASTAVITEV VARNOSTNEGA PASU

- Oblecite postroj z razvezanimi pasovi. Izvedite stranski vstop v odprt pas in odprte stegenske zanke. Preko ramen si namestite ramenske naramnice.
- Na zanke za noge in naramnice (če so na voljo) pritrdite zaponke za hitro povezavo.
- Namestite trebušni pas in trebušni nastavek nad pas in zategnite trebušni pas.
- Postavite hrbtno pritrdilno točko na raven lopatic in prilagodite hrbtni trak.
- Pritrdilno točko prsnega koša postavite čim višje in prilagodite ramenske pasove.
- Zategnite zadnje trakove za noge, kar je še posebej pomembno, če uporabljate hrbtno točko.
- Postavite zanke za noge z oblazinjenjem vzdolž hrbtne in stranske strani nog. Zategnite trakove za noge.
- Pred uporabo preverite, ali so vsi trakovi zategnjeni, spravite odvečno mrežo v elastične zadrževalnike in obremenite prsno pritrdilno točko ter preverite položaj vseh D-obročev.

UPORABA RAZLIČNIH VRST ZAPONK

- Če želite sprostiti nastavitvene zaponke, jih obrnite navzgor in povlecite.
- Če želite zategniti nastavitvene zaponke, povlecite zunanji trak.
- Če želite zapreti zaponki za hitro povezavo, poskrbite, da se obe krili zaskočita z zvočnim klikom.
- Če želite odpreti zaponke za hitro povezavo, primite obe krili in zaponki potegnite narazen.
- Redno preverjajte vsa zapirala in nastavitvene elemente.
- Pazite na tuje predmete, ki bi lahko ovirali delovanje zaponke.

TEST PRILEGANJA POSTROJA

- Na varnem območju opravite preskus udobja in nastavljivosti, da se prepričate, da je varnostni pas pravilne velikosti, da je dovolj nastavljiv in udoben za predvideno uporabo.
- S svojo opremo se premaknite in obesite v pas z vsake pritrdilne točke, da preverite, ali se pas pravilno prilega, zagotavlja ustrezno udobje za predvideno uporabo in je optimalno nastavljen.

POLOŽAJ VENTRALNEGA PRITRDIŠČA

- Bredna pritrditev v skladu s standardom EN 813:2024 mora biti pri pasu ali nad njim.
- Pred nastavljanjem drugih pasov se prepričajte o pravilnem položaju d-obroča in oblazinjenja pasu.

POLOŽAJ HRBTNEGA PRITRDIŠČA

- Hrbtni del pritrditve v skladu s standardom EN 361:2002 mora biti v liniji ramen.
- Sprostite ali zategnite nastavitveno sponko za zadnji trak, da pravilno namestite hrbtni del sedeža.

POLOŽAJ ZA PRITRDITEV NA PRSNICO

- Sternalno pritrdilno točko EN 361:2002 je treba namestiti čim višje.
- Sprostite ali zategnite ramenske pasove in trakove za noge, da bodo pravilno nameščeni.

POLOŽAJ ZANKE ZA NOGE

- Prepričajte se, da je oblazinjenje zanke za nogo nameščeno okoli noge.

UPORABA POMOŽNIH ZANK

- Vsaka zanka za orodje, zanka za orodje in točka za pritrditev dodatne opreme je omejena na težo 10 kg.

NAMESTITEV VZPENJALNIKA PRSNEGA KOŠA

- Navodila in ilustracije se nanašajo predvsem na komplet za dvigovanje prsnega koša ATOM (CMC, del št. 343500), ki se prodaja ločeno.
- Izvlecite trakove ramenskega pasu iz držal in nastavitvenih zaponk.
- Prsno zanko prestavite čez naramnice do osrednje točke med sprednjimi D-obročki.
- Preko zgornjega očesa prsnega vzpenjalnika vstavite trak za zanko prsnega vzpenjalnika.
- Trak zanke prsnega dvigala napeljite čez in pod trakovi, ki so za in pod prsno pritrdilno točko.
- Pritrdite vijačno povezavo skozi spletni tunel, ki ga deli ventralni D-obroček.
- Vijačno povezavo vstavite skozi prsni vzpenjalnik.
- Vijačno povezavo zaprite z ročnim zategovanjem in nato s ključem naredite pol obrata.
- Uporabnik mora zagotoviti združljivost prsnega vzpenjalnika, priključka in postroja ter nemoteno delovanje celotnega sistema, pri čemer je v celoti odgovoren za varno splošno uporabo.
- Pred dejansko uporabo preverite združljivost in delovanje na varnem mestu.

UPORABA DELOVNEGA SEDEŽA

- Navodila in ilustracije se nanašajo predvsem na CMC SkySaddle™ (CMC part# 202690), ki se prodaja ločeno.
- Povsem sprostite priključne pasove delovnega sedeža, glejte navodila za uporabo zaponke.
- Delovni sedež pritrdite na varnostni pas na zanke delovnega sedeža. Te zanke so namenjene izključno uporabi v povezavi z delovnim sedežem. Uporabnik je odgovoren za izbiro ustreznih priključkov.
- Prilagodite povezovalne trakove delovnega sedeža za osebno udobje in prileganje.
- Pred dejansko uporabo preverite združljivost in delovanje na varnem mestu.
- Uporabnik mora zagotoviti združljivost delovnega sedeža, priključkov in varnostnih pasov ter nemoteno delovanje celotnega sistema, pri čemer je odgovoren za varno splošno uporabo.

PRIKLJUČEK ZA VRVICO

Če se vrvice tipa Y uporabljajo skupaj z blažilnikom energije, blažilnik energije morda ne bo pravilno deloval, če je ena veja vrvice priključena na pritrdilno točko, druga veja pa na nosilni del postroja. Zato je priporočljivo, da se druga veja pritrdi na postroj s pomočjo parkirnih zank za vrvico.

7. EVIDENCA OPREME

Najnovejšo različico obrazcev za pregled osebne varovalne opreme najdete na spletni strani cmcpro.com. S temi spletnimi dokumenti zabeležite rezultate pregledov osebne varovalne opreme.

8. DODATNE INFORMACIJE

Opozorila in navodila je treba prebrati in upoštevati

IZJAVA O SKLADNOSTI

CMC Rescue, Inc. izjavlja, da je ta izdelek v skladu z bistvenimi zahtevami in ustreznimi določbami predpisov EU o osebni varovalni opremi. Izvirno izjavo o skladnosti lahko prenesete na naslednjem spletnem mestu: cmcpro.com.

SV

VARNING

Verksamhet som inbegriper användning av denna utrustning är i sig farlig. Särskild kunskap och utbildning krävs för att använda denna produkt. Du ansvarar för dina egna handlingar och beslut. Innan du använder den här utrustningen måste du:

- Läsa och förstå dessa bruksanvisningar och varningar.
- Bekanta dig med dess förmågor och begränsningar.
- Vara en kompetent person och/eller få särskild utbildning i korrekt användning, eller stå under direkt övervakning av en utbildad eller på annat sätt kompetent person.
- Förstå och acceptera riskerna.

UNDERLÅTENHET ATT TA DEL AV NÅGON AV DESSA VARNINGAR KAN LEDA TILL ALLVARLIG SKADA ELLER DÖDSFALL

Hitta den senaste versionen av denna handbok på cmcpro.com

1. SPÅRBARHET OCH MARKERINGAR

(A) CE-märkning och nummer på det anmälda organ som utför produktionskontrollen: (B) Referensstandarder och identifiering av fästpunkterna (C) Läs noga igenom bruksanvisningen före användning (D) Beskrivning av hur man fäster och säkrar lastöverförande spännen och justeringsanordningar (E) Tillverkningsskydd Etikett, Tillverkare (F) Användaridentifiering (G) Inspektionsetikett (H) Etikett innehållande; Modelliden tifiering: Tillverkningsdatum; Tillverkningsparti; Information om dimensionering; Se avsnitt 6, Max belastning; Se avsnitt 2; Materialinformation (I) "A" Fästpunkter, (J) "R" Etikett Fasthållningspunkter

2. TILLÄMPNINGSOMRÅDE

Denna personliga skyddsutrustning (PPE) är utformad för skydd och förebyggande av fall från höjd när den används i enlighet med de standarder och förfaranden som beskrivs i dessa instruktioner.

- Fall skyddssele enligt EN 361:2002.
- Arbetspositionering och/ eller stödbälte enligt EN 358:2018.
- Sittsele enligt EN 813:2024.

Belastningsklassificering för sele

- EN 358:2018 & EN 813:2024: 150 kg.
- EN 361:2002: 150 kg (inklusive användarens utrustning). För belastningar över 100 kg krävs ett fallskyddssystem (t.ex. en EN 355-kraftupptagare) i enlighet med denna maximala belastning.

Personlig skyddsutrustning är lämplig för användning i ett temperaturområde på -40 °C (-40 °F) till +80 °C(176 °F). Den får inte användas utanför sina begränsningar eller för något annat ändamål än det för vilket den är avsedd. I allmänhet bör denna produkt betraktas som en personlig förbrukningsartikel.

ANSVAR

Aktiviteter som involverar användning av denna enhet är i sig farliga. Användaren tar allt ansvar för alla risker och ansvar för eventuella skador eller dödsfall som kan uppstå under eller efter felaktig användning av denna utrustning. Detta dokument måste tillhandahållas användaren av återförsäljaren på respektive lands språk och måste förvaras med utrustningen medan den används. Följ relevanta nationella bestämmelser.

Dessa instruktioner förklarar korrekt användning av din utrustning. Varningssymbolerna informerar dig om några potentiella faror relaterade till användningen av din utrustning, men det är omöjligt att beskriva dem alla. Du är ansvarig för att ta del av varje varning och använda din utrustning korrekt. All felaktig användning av denna utrustning kommer att skapa ytterligare faror. Kontakta CMC om du har några frågor eller svårigheter att förstå dessa instruktioner. Kontrollera cmcpro.com uppdateringar och ytterligare information.

Innan du använder den här utrustningen måste du:

- Läsa och förstå dessa instruktioner och varningar.
- Få särskild utbildning och kompetens vid korrekt användning.
- Bekanta dig med dess förmågor och begränsningar.
- Förstå och acceptera riskerna.
- Ha en räddningsplan på plats för att hantera eventuella nödsituationer som kan uppstå vid användning av enheten
- Vara medicinskt lämplig för aktiviteter på hög höjd och kunna kontrollera din egen säkerhet och nödsituationer.
- Kontrollera utrustningen före och efter användning.

VARNING: Användaren måste se till att räddningen kan ske omedelbart, säkert och effektivt om den faller i PPE-systemet. Att hänga orörlig i en sele kan orsaka allvarliga skador och till och med död. Undvik att hänga utan stöd i selen under en längre tid.

3. SELENS BENÄMNINGAR

(1) Parkeringsöglor för fallsyddslinor (2) Justeringspänne för axelrem(3) Öppningsbartspänne för axelrem med justering (varierar av modell) (4) Elastiska hållare för remmar (flera platser) (5) Hög infästningspunkt på bröstet ("A" etikett) (6) Bröst ascender plats (ascender kit säljs separat) (7) Låg infästningspunkt i midjan 8) Fästpunkter för stödlinor (varierar beroende på modell) (9) Justeringsspännen för midjeband (10) Anslutningsöglor för sittbräda (sittbräda säljs separat) (11) Snabbspänne för benslingor (varierar efter modell) (12) Benslingor (13) Hög Fästpunkt på ryggen (A-etikett) (14) Justeringsspänne för ryggrem (15) Fallskyddsindikator (16) Fastsättningspunkt för verktygsbärare (verktygsbärare säljs separat) (17) Bakre Restraint/

inkopplingspunkt ("R"-etikett) (18) Utrustningsslingor (10 kg max, varierar beroende på modell) (19) Justeringsspännen för benslingans bakrerem (20) Verktygsöglor (10 kg max) (21) Fästpunkter för tillbehör (10 kg max)

4. INSPEKTION, PUNKTER ATT VERIFIERA

INSPEKTION

Det är mycket viktigt att regelbundet inspektera utrustningen; användarsäkerheten beror på utrustningens integritet och hållbarhet. Utrustningen bör inspekteras noggrant innan den tas i bruk och före och efter varje användning. Dessutom rekommenderar CMC att en kompetent person utför en detaljerad periodisk inspektion minst var 12:e månad beroende på gällande lokala föreskrifter och användningsvillkor. Följ de inspektionsförfaranden som finns cmcpro.com. Registrera resultaten på ditt PPE-inspektionsformulär. Om selesystemet inte inspekteras bör det tas ur drift och märkas i enlighet med detta eller förstöras för att förhindra vidare användning.

LIVSLÄNGD / PENSIONERING

Utrustningen har en livslängd på 10 år från tillverkningsdatumet som anges på produktetiketten. Kassering är också en funktion av driftsförhållanden, användningsnivå och miljöförhållanden. Skydda mot vassa kanter, öppen låga, extrema temperaturer, UV-strålar, kemikalier, oljor, fukt och mekanisk stress. En belastning från ett fall eller annan exceptionell händelse kan leda till kassering efter en enda användning. Alla farhågor om dess säkra användning är orsak till kassering. Om selen ska kasseras bör förstöras för att förhindra vidare användning.

Enheten måste kasseras när:

- Den har nått 10 års åldersgräns
- Det har utsatts för en större händelse (fall, chock-belastning etc.)
- Den har utsatts för extrema +miljöer (vassa kanter, höga temperaturer, frätande miljö etc.) eller blivit förorenad (kemikalier etc.)
- Det misslyckas med att klara inspektionen eller det finns några tvivel om dess tillförlitlighet
- Den har en osäker användningshistorik
- När det blir föråldrat på grund av ändringar i lagstiftning, standarder, teknik eller kompatibilitet.
- I allmänhet om det finns några tvivel om dess tillstånd av säker användning.

FÖRE VARJE ANVÄNDNING

- Kontrollera selen för tecken på slitage inklusive strukturella sömmar.
- Inspektera bandet för skador och hårdvara för sprickor.
- Kontrollera att justeringsspännena är ordentligt spända och fungerar som de ska.
- Bekräfta att produktmärkning/märkning är läsbar.
- Innan du använder selen, kontrollera fallskyddsindikatorn som är placerad i närheten av den dorsala fästpunkten. Om fallskyddsindikatorn är skadad eller visar tecken på att vara påverkad, ta omedelbart selen ur bruk.
- Utför utrustningskontroll av kompetent person i enlighet med tillverkarens undersökningsförfaranden före och efter användning (periodisk inspektion).
- Provhäng i selen på ett säkert ställe för att säkerställa att selen är rätt storlek, har tillräcklig justering och har en acceptabel komfortnivå för avsedd användning.

UNDER ANVÄNDNING

Ständigt:

- Övervaka selens skick och position på de justerbara spännena och se till att de förblir ordentligt fastsatta.
- Kontrollera skicket på fästpunkterna och anslutningarna till annan utrustning i systemet.
- Utvärdera miljöförhållandena. Fuktiga eller isiga miljöer kan förändra utrustningens beteende.

TRANSPORT, UNDERHÅLL, LAGRING OCH TRANSPORT

- Förvaring - Förvara på en sval, torr, mörk plats. Undvik kemikalier, fukt och direkt solljus. Förvara utan mekanisk påfrestning orsakad av störning, tryck eller spänning.
- Transport - Håll dig borta från direkt solljus, kemikalier, smuts och mekaniska skador. För detta ändamål bör en skyddspåse eller behållare användas.
- Rengöring – Tvätta smutsiga produkter i rent varmt vatten. Skölj väl. Torka naturligt vid rumstemperatur mellan 10°C och 30°C, undvik direkt solljus, använd aldrig torktumlare eller direkt värme. Använd inte en högtryckstvätt. Vid behov kan spännen av metalldelar smörjas efter rengöring.
- Huvudmaterial - remmar: polyester, justeringsspännen: stål, fästpunkter: aluminium.

VARNING: Underlåtenhet att följa dessa instruktioner kan äventyra livet.

GARANTI OCH REPARATIONER

Om din CMC-produkt har ett fel på grund av utförande eller material, vänligen kontaktaCMC:s kundtjänst på info@cmcpro.com för garantiinformation och service.

CMC:s garanti täcker inte skador som orsakas av felaktig vård, felaktig användning, ändringar och modifieringar, oavsiktlig skada eller naturlig nedbrytning av material över förlängd användning och tid.

Utrustningen bör inte modifieras på något sätt eller ändras så att ytterligare delar kan fästas utan tillverkarens skriftliga rekommendation. Om originalkomponenter modifieras eller avlägsnas från produkten kan dess säkerhetsaspekter begränsas.

Alla reparationsarbeten ska utföras av tillverkaren. Allt annat arbete eller alla ändringar upphäver garantin och frigör CMC från allt ansvar och ansvar som tillverkare.

5. KOMPATIBILITET

Utrustning som används med denna sele måste uppfylla lagstadgade krav i din jurisdiktion och/eller ditt land. Kontrollera att denna produkt är kompatibel med den andra utrustningen i systemet och att dess avsedda applikationer uppfyller gällande standarder. Använd endast EN 362-karbiner för anslutning av systemkomponenter till selen. Personliga fallskyddssystem ska uppfylla kraven i EN 363.

När fallskyddssystem används som en EN 361 helkroppssel kan de kopplas med EN 355 falldämpare, EN 360 fallskyddsblock, EN 353-1/2, EN 354-linor eller andra system som beskrivs i EN 363. Vid användning enligt EN 813 och EN 358 för stöd, arbetspositionering, repåtkomst eller annat arbete på hög höjd kan personlig skyddsutrustning som inte är avsedd för fallskydd kopplas till EN 354- eller EN 358-linor, EN12841 repjusteringsanordningar etc.

När du kombinerar denna produkt med annan utrustning och/eller använder denna produkt i ett räddnings-/fallskyddssystem måste användarna förstå instruktionerna för alla komponenter före användning och följa dem för att säkerställa att säkerhetsaspekterna av dessa artiklar inte stör varandra. Denna produkt får endast användas i samband med PPE-komponenter som bär CE-symbolen för att skydda mot fall från höjder.

Ankarpunkter som används för att säkra dig måste vara konstruerade på ett sådant sätt att inga effekter kan uppstå vid fastsättning av personlig skyddsutrustning som minskar integriteten eller orsakar skador under användning. Skarpa kanter eller att repen komprimeras kan allvarligt försämra hållfastigheten. Ankarkomponenter bör vid behov täckas med lämpliga skydd. Ankarpunkten och ankarsystemet måste kunna motstå de förväntade belastningarna i värsta fall. Även vid användning av falldämpare (enligt EN 355) bör ankarpunkterna vara konstruerade för fängstkrafter på minst 12 kN och uppfylla kraven i EN 795.

VARNING: Fara kan uppstå och funktionaliteten kan äventyras genom att kombinera annan utrustning med denna produkt. Användaren tar på sig allt ansvar för icke-standardiserad användning av denna produkt eller tillagda komponenter.

FALL ARREST SELE EN 361:2002

Anslutning av selen till ett räddnings- eller fallskyddssystem enligt EN 363 sker vid fallskyddsfästet (betecknas med A-etikett på selen), använd endast karbiner som uppfyller EN 362.

Ankarpunkter för fallskyddssystem bör väljas så att de minimerar risken för fall och potentiell fallsträcka. Undvik höga belastningar och svängande fall genom att ställa in fästpunkter så vertikalt som möjligt ovanför användaren. Förankringspunkten skall vara utformad på ett sådant sätt att inga effekter kan uppstå vid fastsättning av personlig skyddsutrustning som minskar integriteten eller orsakar skador under användning. Skarpa kanter eller att repen komprimeras kan allvarligt försämra hållfastigheten.

Vid användning av en lina som en del av ett fallskyddssystem får linans maximala totala längd, inklusive stötdämpare och anslutningskomponenter, inte överstiga 2,0 m. Linan/ankaranordningen från ankarpunkten till den säkrade användaren ska alltid hållas så spänd som möjligt.

Före varje användning i ett fallskyddssystem måste det säkerställas att det finns nödvändigt fritt utrymme i arbetsområdet under användaren, så att det vid fall inte kommer att ske någon kollision med marken eller annat hinder på fallbanan.

VARNING: Endast enhelkroppssele i enlighet med EN 361 får användas med fallskyddssystem.

SITTSELE EN 813:2024

Avsedd för hängande på rep- och arbetspositionering. Använd den låg infästningspunkten i midjan för att fästa en nedfirningsdon, placera linor eller cowtails. Denna fästpunkt är inte lämplig för inkoppling av fallskydd.

BÄLTE FÖR FASTHÅLLNING OCH ARBETSPOSITIONERING EN 358:2018

Använd alltid de två d-ringarna tillsammans genom att koppla dem till en positioneringslina för att bekvämt stödjas av midjebältet. Stödlinan för arbetspositioneringsselar måste hållas kort, förankringsankarpunkten måste vara i höjd med eller över midjenivån.

Selen är utrustad med en bakre restraint/inkopplingspunkt (betecknad med "R"-etikett på selen). Denna bakre fästpunkt i midjebältet är endast avsedd för inkoppling av en kort lina för att förhindra att användaren kommer in i ett område där ett fall är möjligt. Denna fästpunkt är inte lämpliga för inkoppling av fallskydd

Ett arbetspositioneringsbälte bör inte användas om det finns en förutsebar risk för att användaren blir hängande i bältet eller utsätts för oavsiktlig kraft på bältet. Ett back-up eller fallskyddssystem krävs för att komplettera den utrustnings som används för arbetspositionering.

6. ANVÄNDNING AV SELE

TA PÅOCH JUSTERA SELEN

- Ta på selen med alla remmar lösa. Utför sidointräde i det öppnade midjebältet och de öppnade benslingorna. Placera axelbanden över axlarna.
- Dra åt banden vid benslingorna och axelremmarna (om de finns).
- Placera midjebältet och den främre låga infästningspunkten ovanför midjan och dra åt midjebältet.
- Placera den höga infästningspunkten på ryggen i nivå med skulderbladen och justera ryggremmen.
- Placera den främmre höga infästningspunkten så högt som möjligt och justera axelbanden.
- Dra åt bakre benremmarna, detta är särskilt viktigt om du använder infästningen p ryggen.
- Placera benslingorna med stoppning baksida och sida av benen. Dra åt benremmarna.
- Kontrollera före användning att alla remmar är åtdragna, stuva undan överflödiga band i de elastiska hållarna och belast lätt den höga infästningspunketn fram och känn efter att selen sitter bekvämt och att alla D-ringar är placerade rätt

ANVÄNDNING AV OLIKA SPÄNNTYPER

- För att lossa justeringsspännen, vänd upp dem och dra dem.
- Dra åt justeringsspännen genom att dra i det utgående bandet.
- För att stänga snabbkopplingsspännen, se till att båda vingarna snäpper på plats med hörbart klick.
- För att öppna snabbkopplingsspännen, håll i båda vingarna och dra isär spännena.
- Kontrollera regelbundet alla förslutningar och justeringselement.
- Akta dig för främmande föremål som kan hindra spännets funktion.

LÄMPLIGHETSPROVNING

- Utför ett komfort- och justerbarhetstest i ett säkert område för att säkerställa att selen är rätt storlek, har tillräcklig justering och är av acceptabel komfort för avsedd användning.
- Flytta och häng i selen från varje fästpunkt, med din utrustning, för att kontrollera att selen passar ordentligt, ger tillräcklig komfort för avsedd användningoch är optimalt justerad.

INKOPPLING I LÅGAFÄSTPUNKTEN FRAM – VENTRALT

- Utrustning som kopplas in till EN 813:2024 ska vara i eller ovanför midjan.
- Se till att d-ringen och midjevadderingen är rätt placerad innan du justerar andra remmar.

INKOPPLING I HÖGA INFÄSTNINGSPUNKTEN BAK - DORSAL

- Utrustning som kopplas in vid EN 361:2002 bör vara i linje med axlarna.
- Lossa eller dra åt justeringsspännet för bakremmen för att placera dorsalfästet på rätt sätt.

INKOPPLING I HÖGA INFÄSTNINGSPUNKTEN FRAM - STERNAL

- Utrustning som kopplas in EN 361:2002 bör placeras så högt som möjligt.
- Lossa eller dra åt axelbanden och benremmarna på rätt sätt.

POSITION FÖR BENSLINGA

- Se till att stoppningen av benslingan är placerad runt benet.

ANVÄNDNING AV TILLBEHÖRSÖGLOR

- Varje utrustningsslinga, verktygsslinga och tillbehörsfäste är begränsad till en vikt på 10 kg.

INSTALLERA BRÖST ASCENDER

- Instruktioner och illustrationer avser specifikt ATOM Chest Ascender Kit (CMC del# 343500), säljs separat.
- Dra ut axelremmen ur bandhållarna och justeringsspännen.
- För bröst ascender-slingan över axelremmarna till en central punkt mellan de främre D-ringarna.
- Sätt in Bröst ascender bandet genom övre ögat av bröstet ascendern
- Passera Chest Ascender bandet över och under bandhållarna som ligger bakom och under den främre fästpunkten.
- Fäst skruvlänken genom webbtunneln som delas av främre lägreD-ringen.
- För in skruvlänken genom bröst ascendern
- Dra åt skruvlänken för hand och applicera sedan ett halvt varv med en skiftnyckel.
- Kompatibiliteten hos bröst ascender, med skruvlänken och selen, samt smidig funktion av hela systemet, måste säkerställas av användaren och användaren är fullt ansvarig att utrustningen används på ett säkert sätt. Bekräfta kompatibilitet och funktion på ett säkert ställe före faktisk användning.

ANVÄNDA EN ARBETSSTOL

- Instruktioner och illustrationer hänvisar specifikt till CMC SkySaddle™ (CMC-del # 202690), säljs separat.
- Lossa sittbrädan anslutningsremmar och dra ut dem i full längd. se bruksanvisningen för spännet.
- Fäst soittbrädan på selen vid sittbrädans slingor. Dessa slingor är uteslutande avsedda att användas i samband med en sittbräda. Användaren ansvarar för att välja lämpliga karbiner.
- Justera sittbrädan anslutningsremmar för personlig komfort och passform.
- Bekräfta kompatibilitet och funktion på ett säkert ställe före faktisk användning.
- Kompatibiliteten hos sittbrädan, kontakterna och selen, liksom hela systemets smidiga funktion, måste säkerställas av användaren och användaren fullt ansvarig att utrustningen används på ett säkert sätt.

LANYARD-ANSLUTNING

Om en falldämparlina av Y-typ används får inte den delen av Y-lina som inte är inkopplad i fästpunkten, fästas i selen. Detta kan hindar att falldämpningen på Y-linan inte fungerar. Rekommendationen är att fästa den delen av Y-lina som inte är inkopplad i fästpunkten i parkeringsöglor för fallsyddslinor på selens axelband.

7. UTRUSTNINGSREGISTER

Hitta den senaste versionen av PPE-inspektionsformulären cmcpro.com. Registrera dina PPE-inspektionsresultat med hjälp av dessa onlinedokument.

8. YTTERLIGARE INFORMATION

Varningsmeddelanden och instruktioner måste läsas och följas

FÖRSÄKRAN OM ÖVERENSSTÄMMELSE

CMC Rescue, Inc. förklarar att denna artikel överensstämmer med de väsentliga kraven och de relevanta bestämmelserna i EU-förordning 2016/425. Den ursprungliga försäkran om överensstämmelse kan laddas ner på följande webbplats: www.cmcpro.com

TH

ำเตือน

กิจกรรมที่เกี่ยวข้องกับการใช้อุปกรณ์นี้มีความอันตรายในตัว จำเป็นต้องมีความรู้และการฝึกอบรมพิเศษเพื่อใช้ผลิตภัณฑ์นี้ คุณต้องรับผิดชอบต่อการกระทำและการตัดสินใจของคุณเอง ก่อนที่จะใช้อุปกรณ์นี้ คุณต้อง:
- อ่านและทำความเข้าใจคำแนะนำและคำเตือนผู้ใช้เหล่านี้
- ทำความคุ้นเคยกับความสามารถและข้อจำกัดของมัน
- เป็นบุคคลที่มีความสามารถและ/หรือได้รับการฝึกอบรมเฉพาะเกี่ยวกับการใช้ที่ถูกต้องหรืออยู่ภายใต้การดูแลโดยตรงของบุคคลที่ผ่านการฝึกอบรมหรือมีความสามารถในด้านอื่น
- เข้าใจและยอมรับความเสี่ยงที่เกี่ยวข้อง

การไม่ปฏิบัติตามคำเตือนเหล่านี้อาจส่งผลให้ได้รับบาดเจ็บสาหัสหรือเสียชีวิตได้

ค้นหาคู่มือเวอร์ชันล่าสุดได้ที่ cmcpro.com

1. การตรวจสอบย้อนกลับและการทำเครื่องหมาย

(A) เครื่องหมาย CE และหมายเลขของหน่วยงานที่ได้รับแจ้งซึ่งดำเนินการควบคุมการผลิต: (B) มาตรฐานอ้างอิงและการระบุจุดยึด (C) อ่านคำแนะนำอย่างละเอียดก่อนใช้งาน (D) คำอธิบายเกี่ยวกับวิธีการยึดและยึดหัวเข็มขัดส่งกำลังและอุปกรณ์ปรับ (E) ฉลากฝาครอบการผลิต ผู้ผลิต (F) การระบุผู้ใช้ (G) ฉลากการตรวจสอบ (H) ฉลากที่มี การระบุรุ่น: วันที่ผลิต ล็อตที่ผลิต ข้อมูลขนาด ดูส่วนที่ 6 พิกัดการรับน้ำหนักสูงสุด ดูส่วนที่ 2 ข้อมูลวัสดุ (I) จุดยึด “A” (J) ฉลาก “R” จุดยึด

2. ขอบเขตการประยุกต์ใช้

อุปกรณ์ป้องกันภัยส่วนบุคคล (PPE) นี้ได้รับการออกแบบเพื่อการป้องกันและป้องกันการตกจากที่สูง เมื่อใช้งานตามมาตรฐานและขั้นตอนที่อธิบายไว้ในคำแนะนำเหล่านี้
- สายรัดป้องกันการตกตามมาตรฐาน EN 361:2002
- ตำแหน่งการทำงานและ/หรือเข็มขัดนิรภัยตามมาตรฐาน EN 358:2018
- สายรัดนิรภัยตามมาตรฐาน EN 813:2024

อัตราการรับน้ำหนักของสายรัด
- EN 358:2018 & EN 813:2024: 150 กก.
- EN 361:2002: 150 กก. (รวมอุปกรณ์ของผู้ใช้) สำหรับน้ำหนักที่มากกว่า 100 กก. จำเป็นต้องใช้ระบบป้องกันการตก (เช่น ตัวดูดซับพลังงานตามมาตรฐาน EN 355) ที่สอดคล้องกับน้ำหนักสูงสุดนี้

อุปกรณ์ป้องกันส่วนบุคคลนี้เหมาะสำหรับใช้งานในช่วงอุณหภูมิ -40°C (-40°F) ถึง +80°C (176°F) ห้ามใช้เกินขีดจำกัด หรือเพื่อจุดประสงค์อื่นใดนอกเหนือจากที่กำหนดไว้ โดยทั่วไปแล้ว ควรพิจารณาใช้ผลิตภัณฑ์นี้ในฐานะของสิ่งของส่วนตัว

ความรับผิดชอบ

กิจกรรมที่เกี่ยวข้องกับการใช้เครื่องมือนี้เป็นอันตรายโดยเนื้อแท้ ผู้ใช้จะต้องรับความเสี่ยงและความรับผิดชอบทั้งหมดสำหรับความเสียหาย การบาดเจ็บ หรือการเสียชีวิตที่อาจเกิดขึ้นระหว่างหรือหลังจากใช้งานเครื่องมือนี้อย่างไม่ถูกต้อง ผู้ค้าปลีกจะต้องมอบเอกสารนี้ให้กับผู้ใช้ในภาษาของประเทศนั้นๆ และต้องเก็บไว้กับเครื่องมือในขณะที่ใช้งาน ปฏิบัติตามข้อบังคับของประเทศที่เกี่ยวข้อง

คำแนะนำเหล่านี้จะอธิบายวิธีการใช้งานอุปกรณ์ของคุณอย่างถูกต้อง สัญลักษณ์คำเตือนจะแจ้งให้คุณทราบถึงอันตรายที่อาจเกิดขึ้นบางประการที่เกี่ยวข้องกับการใช้งานอุปกรณ์ของคุณ แต่ไม่สามารถอธิบายได้ทั้งหมด คุณต้องรับผิดชอบในการใส่ใจคำเตือนแต่ละข้อและใช้อุปกรณ์ของคุณอย่างถูกต้อง การใช้งานอุปกรณ์นี้ในทางที่ผิดอาจทำให้เกิดอันตรายเพิ่มเติมได้ โปรดติดต่อ CMC หากคุณมีคำถามหรือมีปัญหาในการทำความเข้าใจคำแนะนำเหล่านี้ ตรวจสอบ cmcpro.com เพื่อดูข้อมูลอัปเดตและข้อมูลเพิ่มเติม

ก่อนที่จะใช้อุปกรณ์นี้คุณต้อง:
- อ่านและทำความเข้าใจคำแนะนำและคำเตือนเหล่านี้
- ได้รับการฝึกอบรมและความสามารถเฉพาะด้านในการใช้งานอย่างถูกต้องเหมาะสม
- ทำความคุ้นเคยกับความสามารถและข้อจำกัดของมัน
- เข้าใจและยอมรับความเสี่ยงที่เกี่ยวข้อง
- มีแผนกู้ภัยไว้เพื่อรับมือกับเหตุฉุกเฉินใดๆ ที่อาจเกิดขึ้นระหว่างการใช้งานอุปกรณ์
- มีสุขภาพแข็งแรงเหมาะสมต่อการทำกิจกรรมบนที่สูง และสามารถควบคุมความปลอดภัยและสถานการณ์ฉุกเฉินของตนเองได้
- ตรวจสอบอุปกรณ์ก่อนและหลังการใช้งาน

คำเตือน: ผู้ใช้จะต้องแน่ใจว่าในกรณีที่ตกลงไปในอุปกรณ์ PPE การช่วยเหลือสามารถดำเนินการได้ทันที ปลอดภัย และมีประสิทธิภาพ การแขวนอุปกรณ์โดยไม่เคลื่อนไหวในสายรัดอาจทำให้ได้รับบาดเจ็บสาหัสหรือเสียชีวิตได้ หลีกเลี่ยงการแขวนอุปกรณ์โดยไม่ได้รับการรองรับในสายรัดเป็นเวลานาน

3. การตั้งชื่อ

(1) ห่วงคล้องเชือก (2) หัวเข็มขัดปรับสายสะพายไหล่ (3) หัวเข็มขัดปรับสายสะพายไหล่แบบปลดเร็ว (แตกต่างกันไปตามรุ่น) (4) ตัวล็อกยางยึดสำหรับสายสะพาย (หลายตำแหน่ง) (5) จุดยึดที่หน้าอก (ป้าย “A”) (6) ตำแหน่งที่ยกหน้าอกขึ้น (ชุดยกขึ้นจำหน่ายแยกต่างหาก) (7) จุดยึดที่ด้านท้อง (8) จุดยึดตำแหน่งการทำงานด้านข้าง (แตกต่างกันไปตามรุ่น) (9) หัวเข็มขัดปรับสำหรับสายคาดเอว (10) ห่วงคล้องต่อที่นั่งทำงาน (ที่นั่งทำงานจำหน่ายแยกต่างหาก) (11) หัวเข็มขัดปรับสายรัดขาแบบปลดเร็ว (แตกต่างกันไปตามรุ่น) (12) ห่วงคล้องขา (13) จุดยึดที่ด้านหลัง (ป้าย “A”) (14) หัวเข็มขัดปรับสำหรับสายคาดหลัง (15) ตัวระบุการป้องกันการตก (16) จุดยึดที่แขวนเครื่องมือ (ที่แขวนเครื่องมือจำหน่ายแยกต่างหาก) (17) จุดยึดการเคลื่อนตัวด้านหลัง (ป้าย “R”) (18) ห่วงคล้องเกียร์ (สูงสุด 10 กก. แตกต่างกันไปตามรุ่น) (19) หัวเข็มขัดปรับสำหรับสายรัดแบบห่วงคล้องขา (20) เครื่องมือ ห่วง (สูงสุด 10 กก.) (21) จุดยึดอุปกรณ์เสริม (สูงสุด 10 กก.)

4. การตรวจสอบ จุดที่ต้องตรวจสอบ

การตรวจสอบ

การตรวจสอบอุปกรณ์เป็นประจำนั้นมีความสำคัญมาก ความปลอดภัยของผู้ใช้ขึ้นอยู่กับความสมบูรณ์และความทนทานของอุปกรณ์ ควรตรวจสอบอุปกรณ์อย่างละเอียดถี่ถ้วนก่อนนำไปใช้งานและก่อนและหลังการใช้งานแต่ละครั้ง นอกจากนี้ CMC แนะนำให้ดำเนินการตรวจสอบเป็นระยะโดยละเอียดโดยบุคลากรที่มีความสามารถอย่างน้อยทุก ๆ 12 เดือน ทั้งนี้ขึ้นอยู่กับกฎระเบียบในท้องถิ่นและเงื่อนไขการใช้งานในปัจจุบัน ปฏิบัติตามขั้นตอนการตรวจสอบที่มีอยู่ในเว็บไซต์ cmcpro.com บันทึกผลการตรวจสอบในแบบฟอร์มการตรวจสอบ PPE ของคุณ หากระบบสายรัดไม่ผ่านการตรวจสอบ ควรนำออกจากการใช้งานและทำเครื่องหมายไว้ตามนั้นหรือทำลายทิ้งเพื่อป้องกันการใช้งานต่อไป

อายุขัย / เกษียณอายุ

อุปกรณ์มีอายุการใช้งาน 10 ปีนับจากวันที่ผลิตซึ่งแสดงไว้บนฉลากผลิตภัณฑ์ การเลิกใช้ขึ้นอยู่กับสภาพการทำงาน ระดับการใช้งาน และสภาพแวดล้อมด้วย ควรป้องกันจากขอบคม เปลวไฟ อุณหภูมิที่รุนแรง รังสี UV สารเคมี น้ำมัน ความชื้น และความเครียดทางกล ภาระตกหรือเหตุการณ์พิเศษอื่นๆ อาจทำให้เลิกใช้หลังจากใช้งานครั้งเดียว ความกังวลใดๆ เกี่ยวกับความสมบูรณ์ของอุปกรณ์ถือเป็นสาเหตุของการเลิกใช้ หากต้องเลิกใช้สายรัด ควรนำออกจากการใช้งานและทำเครื่องหมายให้เหมาะสมหรือทำลายเพื่อป้องกันการใช้งานต่อไป

อุปกรณ์จะต้องเลิกใช้เมื่อ:
- มันถึงขีดจำกัดอายุ 10 ปีแล้ว
- ได้ประสบเหตุการณ์สำคัญๆ (ตกต่ำ, ช็อก ฯลฯ)
- ถูกสัมผัสกับสภาพแวดล้อมที่รุนแรง (ขอบคม อุณหภูมิสูง สภาพแวดล้อมที่กัดกร่อน ฯลฯ) หรือได้รับการปนเปื้อน (สารเคมี ฯลฯ)
- ไม่ผ่านการตรวจสอบหรือมีข้อสงสัยเกี่ยวกับความน่าเชื่อถือ
- มีประวัติการใช้งานที่ไม่แน่นอน
- เมื่อกลายเป็นสิ่งล้าสมัยเนื่องจากการเปลี่ยนแปลงทางกฎหมาย มาตรฐาน เทคนิค หรือความเข้ากันได้
- โดยทั่วไปหากมีข้อสงสัยเกี่ยวกับสภาพการใช้งานที่ปลอดภัย

ก่อนการใช้แต่ละครั้ง

- ตรวจสอบสายรัดว่ามีร่องรอยการสึกหรอหรือไม่ รวมถึงการเย็บโครงสร้าง
- ตรวจสอบสายรัดว่าได้รับความเสียหายหรือไม่ และฮาร์ดแวร์ว่ามีรอยแตกร้าวหรือไม่
- ตรวจสอบว่าเกลียวปรับถูกเกลียวอย่างถูกต้องและทำงานได้อย่างถูกต้อง
- ยืนยันว่าฉลาก/เครื่องหมายผลิตภัณฑ์สามารถอ่านได้
- ก่อนใช้สายรัด ให้ตรวจสอบตัวบ่งชี้การหยุดตกที่อยู่ใกล้กับจุดยึดด้านหลัง หากตัวบ่งชี้การหยุดตกชำรุดหรือมีสัญญาณว่าใช้งานไม่ได้ ให้ถอดสายรัดออกจากการใช้งานทันที
- ดำเนินการทดสอบการแขวนในสถานที่ปลอดภัยเพื่อให้แน่ใจว่าสายรัดมีขนาดที่ถูกต้อง มีการปรับได้เพียงพอ และมีระดับความสะดวกสบายที่ยอมรับได้สำหรับการใช้งานที่ต้องการ

ระหว่างการใช้งาน

อย่างต่อเนื่อง:
- ตรวจสอบสภาพสายรัดและตำแหน่งของหัวเข็มขัดปรับได้ให้แน่ใจว่ารัดแน่นดี
- ตรวจสอบสภาพจุดเชื่อมต่อและการเชื่อมต่อกับอุปกรณ์อื่นในระบบ
- ประเมินสภาพแวดล้อม สภาพแวดล้อมที่มีความชื้นหรือเป็นน้ำแข็งอาจส่งผลต่อพฤติกรรมของผลิตภัณฑ์ได้

การพกพา การบำรุงรักษา การจัดเก็บ และการขนส่ง

- การจัดเก็บ - จัดเก็บในที่เย็น แห้ง และมืด หลีกเลี่ยงสารเคมี ความชื้น และแสงแดดโดยตรง จัดเก็บโดยหลีกเลี่ยงแรงกดทางกลที่เกิดจากการติดขัด แรงกด หรือแรงดึง
- การขนส่ง - เก็บให้ห่างจากแสงแดดโดยตรง สารเคมี สิ่งสกปรก และความเสียหายที่เกิดจากเครื่องจักร สำหรับจุดประสงค์นี้ ควรใช้ถุงหรือภาชนะป้องกัน
- การทำความสะอาด – ล้างผลิตภัณฑ์ที่เปื้อนด้วยน้ำอุ่นที่สะอาด ล้างออกให้สะอาด ตากให้แห้งตามธรรมชาติที่อุณหภูมิห้องระหว่าง 10°C ถึง 30°C หลีกเลี่ยงแสงแดดโดยตรง ห้ามใช้เครื่องอบผ้าหรือความร้อนโดยตรง ห้ามใช้เครื่องฉีดน้ำแรงดันสูง หากจำเป็น อาจหล่อลื่นบานพับของชิ้นส่วนโลหะได้หลังการทำความสะอาด
- วัสดุหลัก - สายรัด: โพลีเอสเตอร์, หัวเข็มขัดปรับ: เหล็ก, จุดยึด: อลูมิเนียม

คำเตือน: การไม่ปฏิบัติตามคำแนะนำเหล่านี้อาจก่อให้เกิดอันตรายถึงชีวิตได้

การรับประกันและการซ่อมแซม

หากผลิตภัณฑ์ CMC ของคุณมีข้อบกพร่องอันเนื่องมาจากฝีมือการผลิตหรือวัสดุ โปรดติดต่อฝ่ายสนับสนุนลูกค้า CMC ที่ info@cmcpro.com เพื่อสอบถามข้อมูลการรับประกันและบริการ

การรับประกันของ CMC ไม่ครอบคลุมความเสียหายที่เกิดจากการดูแลที่ไม่เหมาะสม การใช้งานที่ไม่เหมาะสม การดัดแปลงและแก้ไข ความเสียหายที่เกิดจากอุบัติเหตุ หรือการชำรุดตามธรรมชาติของวัสดุจากการใช้งานและระยะเวลาที่ยาวนาน

ไม่ควรดัดแปลงหรือแก้ไขอุปกรณ์ในลักษณะใดๆ เพื่อให้สามารถติดชิ้นส่วนเพิ่มเติมได้ โดยไม่ได้รับคำแนะนำเป็นลายลักษณ์อักษรจากผู้ผลิต หากมีการดัดแปลงหรือถอดชิ้นส่วนเดิมออกจากผลิตภัณฑ์ อาจส่งผลต่อความปลอดภัยได้

งานซ่อมแซมทั้งหมดจะต้องดำเนินการโดยผู้ผลิต งานซ่อมแซมหรือการดัดแปลงอื่นๆ ทั้งหมดจะทำให้การรับประกันเป็นโมฆะและ CMC จะพ้นจากความรับผิดชอบใดๆ ในฐานะผู้ผลิต

5. ความเข้ากันได้

อุปกรณ์ที่ใช้กับสายรัดนี้ต้องเป็นไปตามข้อกำหนดด้านกฎระเบียบในเขตอำนาจศาลและ/หรือประเทศของคุณ ตรวจสอบว่าผลิตภัณฑ์นี้เข้ากันได้กับอุปกรณ์อื่นในระบบและการใช้งานตามจุดประสงค์เป็นไปตามมาตรฐานปัจจุบัน ใช้เฉพาะขั้วต่อ EN 362 สำหรับเชื่อมต่อส่วนประกอบของระบบกับสายรัด ระบบป้องกันการตกจากที่สูงส่วนบุคคลต้องปฏิบัติตามข้อกำหนดของ EN 363

เมื่อใช้เป็นสายรัดตัวแบบเต็มตัวตามมาตรฐาน EN 361 ระบบหยุดตกสามารถใช้ร่วมกับตัวดูดซับพลังงานตามมาตรฐาน EN 355, ตัวหยุดตกแบบดึงกลับได้ตามมาตรฐาน EN 360, เชือกคล้อง EN 353-1/2, EN 354 หรือระบบอื่นๆ ตามที่อธิบายใน EN 363 เมื่อใช้ตามมาตรฐาน EN 813 และ EN 358 สำหรับการจำกัด การกำหนดตำแหน่งการทำงาน การเข้าถึงด้วยเชือก หรือการทำงานอื่นๆ บนที่สูง อุปกรณ์ป้องกันส่วนบุคคลที่ไม่ได้ออกแบบมาสำหรับหยุดตกสามารถใช้ร่วมกับเชือกคล้อง EN 354 หรือ EN 358, อุปกรณ์ปรับเชือก EN12841 เป็นต้น

เมื่อนำผลิตภัณฑ์นี้ไปใช้ร่วมกับอุปกรณ์อื่นและ/หรือใช้ผลิตภัณฑ์นี้ในระบบกู้ภัย/หยุดตก ผู้ใช้จะต้องทำความเข้าใจคำแนะนำของส่วนประกอบทั้งหมดก่อนใช้งานและปฏิบัติตามเพื่อให้แน่ใจว่าประเด็นด้านความปลอดภัยของส่วนประกอบเหล่านี้จะไม่รบกวนกัน ควรใช้ผลิตภัณฑ์นี้ร่วมกับส่วนประกอบ PPE ที่มีสัญลักษณ์ CE เท่านั้น เพื่อป้องกันการตกจากที่สูง

จุดยึดที่ใช้ยึดต้องได้รับการออกแบบในลักษณะที่เมื่อติดตั้งอุปกรณ์ป้องกันส่วนบุคคล จะไม่มีผลกระทบใดๆ ที่จะลดความสมบูรณ์หรือก่อให้เกิดความเสียหายระหว่างใช้งาน ขอบที่คม สันนูน และการกดทับอาจทำให้ความสมบูรณ์ลดลงได้อย่างมาก ควรคลุมส่วนประกอบของจุดยึดโดยใช้อุปกรณ์ป้องกันที่เหมาะสมหากจำเป็น จุดยึดและระบบจุดยึดจะต้องสามารถทนต่อแรงที่คาดว่าจะเกิดขึ้นได้ในสถานการณ์ที่เลวร้ายที่สุด แม้ว่าจะใช้งานโช้คอัพ (ตามมาตรฐาน EN 355) จุดยึดก็ควรได้รับการออกแบบให้รับแรงได้อย่างน้อย 12 kN และต้องเป็นไปตามข้อกำหนดของ EN 795

คำเตือน: อาจเกิดอันตรายและประสิทธิภาพการทำงานอาจลดลงได้หากใช้อุปกรณ์อื่นร่วมกับผลิตภัณฑ์นี้ ผู้ใช้จะต้องรับผิดชอบเองหากใช้ผลิตภัณฑ์นี้หรือส่วนประกอบเพิ่มเติมที่ไม่เป็นไปตามมาตรฐาน

สายรัดป้องกันการตก EN 361:2002

การเชื่อมต่อสายรัดเข้ากับระบบกู้ภัยหรือระบบหยุดตกตามมาตรฐาน EN 363 ให้ทำที่จุดติดตั้งระบบหยุดตก (กำหนดด้วยฉลาก “A” บนสายรัด) ให้ใช้คาราบิเนอร์ที่เป็นไปตามมาตรฐาน EN 362 เท่านั้น

ควรเลือกจุดยึดสำหรับระบบป้องกันการตกจากที่สูงเพื่อลดโอกาสการตกและระยะทางที่อาจตกได้ หลีกเลี่ยงการรับน้ำหนักมากและการตกแบบแกว่งโดยตั้งจุดยึดให้อยู่ในแนวตั้งเหนือผู้ใช้มากที่สุด จุดยึดต้องได้รับการออกแบบในลักษณะที่เมื่อติดตั้งอุปกรณ์ป้องกันส่วนบุคคล จะไม่มีผลกระทบใดๆ เกิดขึ้นซึ่งจะลดความสมบูรณ์หรือทำให้อุปกรณ์เสียหายระหว่างใช้งาน ขอบที่คม สันนูน และการกดทับอาจทำให้ความสมบูรณ์ลดลงได้อย่างมาก

เมื่อใช้เชือกคล้องเป็นส่วนหนึ่งของระบบป้องกันการตก ความยาวรวมสูงสุดของเชือกคล้องรวมทั้งตัวดูดซับแรงกระแทกและชิ้นส่วนเชื่อมต่อต้องไม่เกิน 2.0 ม. ควรให้เชือกคล้อง/อุปกรณ์ยึดจากจุดยึดไปยังผู้ใช้ที่ยึดไว้ตึงที่สุดเสมอ

ก่อนใช้งานระบบป้องกันการตกในแต่ละครั้ง ต้องแน่ใจว่ามีพื้นที่ว่างเพียงพอในพื้นที่ทำงานใต้ตัวผู้ใช้ เพื่อให้ในกรณีที่เกิดการตกจะไม่เกิดการชนกับพื้นหรือสิ่งกีดขวางอื่นๆ ในเส้นทางการตก

คำเตือน: สามารถใช้สายรัดตัวแบบเต็มตัวที่ได้มาตรฐาน EN 361 กับระบบป้องกันการตกได้เท่านั้น

สายรัดนิรภัย EN 813:2024

ออกแบบมาเพื่อการก้าวหน้าบนเชือกและการวางตำแหน่งการทำงาน ใช้จุดยึดด้านท้องเพื่อยึดเชือกสำหรับลง เชือกสำหรับวางตำแหน่ง หรือเชือกสำหรับความก้าวหน้า จุดยึดนี้ไม่เหมาะสำหรับหยุดตก

เข็มขัดนิรภัยและปรับตำแหน่งการทำงาน EN 358:2018

ใช้จุดยึดด้านข้างทั้งสองจุดเข้าด้วยกันเสมอ โดยเชื่อมเข้าด้วยกันด้วยเชือกคล้องตำแหน่ง เพื่อให้รับน้ำหนักด้วยเข็มขัดคาดเอวได้อย่างสบาย เชือกคล้องตำแหน่งสำหรับสายรัดเพื่อการวางตำแหน่งในการทำงานต้องตึงอยู่เสมอ จุดผูกหรือยึดต้องอยู่ที่ระดับเอวหรือสูงกว่า

สายรัดนิรภัยมีสายรัดเอวด้านหลังแบบมีห่วงรัด (ระบุด้วยป้าย “R” บนสายรัดนิรภัย) จุดยึดสายรัดเอวด้านหลังนี้ได้รับการออกแบบมาเฉพาะเพื่อยึดระบบยึดเพื่อป้องกันไม่ให้ผู้ใช้เข้าไปในพื้นที่ที่อาจตกได้ จุดยึดเหล่านี้ไม่เหมาะสำหรับใช้ป้องกันการตก

ไม่ควรใช้เข็มขัดพยุงตำแหน่งในการทำงานหากมีความเสี่ยงที่ผู้ใช้จะถูกแขวนหรือสัมผัสกับแรงดึงที่ไม่ได้ตั้งใจบนเข็มขัด อาจจำเป็นต้องมีระบบสำรองหรือระบบป้องกันการตกเพื่อเสริมอุปกรณ์ที่ช่วยพยุงผู้ใช้ในการจัดตำแหน่งในการทำงาน

6. การใช้สายรัด

การสวมและปรับสายรัด

- สวมสายรัดให้หลวมเข้าที่ สอดเข็มขัดเอวที่เปิดออกและห่วงต้นขาที่เปิดออกเข้าทางด้านข้าง วางสายรัดไหล่ไว้บนไหล่
- ยึดหัวเข็มขัดแบบเชื่อมต่อด่วนให้แน่นที่ห่วงขาและสายสะพายไหล่ (ถ้ามี)
- วางเข็มขัดเอวและส่วนท้องให้อยู่เหนือเส้นเอว และรัดเข็มขัดให้แน่น
- วางจุดยึดด้านหลังให้อยู่ในระดับเดียวกับสะบัก และปรับสายรัดด้านหลัง
- วางจุดยึดหน้าอกให้สูงที่สุดเท่าที่จะทำได้ และปรับสายสะพายไหล่
- รัดสายรัดขาหลังให้แน่น ซึ่งสำคัญมากโดยเฉพาะหากคุณใช้จุดหลัง
- วางสายรัดขาโดยให้มีส่วนรองนวมอยู่ด้านหลังและด้านข้างของขา รัดสายรัดขาให้แน่น
- ก่อนใช้งาน ต้องตรวจสอบว่าสายรัดทั้งหมดแน่นดีแล้ว เก็บสายรัดส่วนเกินไว้ในตัวรัดแบบยืดหยุ่น และใส่ภาระไปที่จุดยึดบริเวณหน้าอก และตรวจยืนยันตำแหน่งของห่วง D ทั้งหมด

การใช้หัวเข็มขัดชนิดต่างๆ

- หากต้องการคลายตัวปรับหัวเข็มขัด ให้พลิกขึ้นแล้วดึง
- หากต้องการให้ตัวปรับมีความกระชับ ให้ดึงสายรัดขาออก
- หากต้องการปิดหัวเข็มขัดเชื่อมต่อด่วน ให้แน่ใจว่าปีกทั้งสองข้างล็อกเข้าที่พร้อมเสียงดังคลิก
- หากต้องการเปิดหัวเข็มขัดเชื่อมต่อด่วน ให้จับปีกทั้งสองข้างแล้วดึงหัวเข็มขัดออกจากกัน
- ตรวจสอบการปิดและองค์ประกอบการปรับแต่งทั้งหมดเป็นประจำ
- ระวังวัตถุแปลกปลอมที่อาจขัดขวางการทำงานของหัวเข็มขัด

การทดสอบความพอดีของสายรัด

- ดำเนินการทดสอบความสะดวกสบายและความสามารถในการปรับได้ในพื้นที่ปลอดภัยเพื่อให้แน่ใจว่าสายรัดมีขนาดที่ถูกต้อง สามารถปรับได้อย่างเพียงพอ และมีความสบายที่ยอมรับได้สำหรับการใช้งานตามจุดประสงค์
- เคลื่อนย้ายและแขวนสายรัดจากจุดยึดแต่ละจุดโดยใช้อุปกรณ์ของคุณ เพื่อตรวจสอบว่าสายรัดพอดีตัว ให้ความสบายเพียงพอต่อการใช้งานตามที่ต้องการ และได้รับการปรับแต่งให้เหมาะสมที่สุด

ตำแหน่งการติดบริเวณท้อง

- การเชื่อมต่อบริเวณหน้าท้องตามมาตรฐาน EN 813:2024 ควรอยู่ที่ระดับหรือสูงกว่าระดับเอว
- ตรวจสอบให้แน่ใจว่าตำแหน่งของห่วง D และแผ่นรองเอวอยู่ในตำแหน่งที่ถูกต้องก่อนที่จะปรับสายรัดอื่นๆ

ตำแหน่งการยึดเกาะทางด้านหลัง

- การเชื่อมต่อทางหลังตามมาตรฐาน EN 361:2002 ควรอยู่ในแนวเดียวกับไหล่
- คลายหรือขันตัวล็อคปรับสายรัดด้านหลังให้แน่นเพื่อวางตำแหน่งการติดด้านหลังให้เหมาะสม

ตำแหน่งการยึดกระดูกอก

- จุดยึดกระดูกอกตามมาตรฐาน EN 361:2002 ควรวางไว้ให้สูงที่สุดเท่าที่จะเป็นไปได้
- คลายหรือขันสายคล้องไหล่และสายคล้องขาให้แน่นเพื่อให้ได้ตำแหน่งที่ถูกต้อง

ตำแหน่งห่วงขา

- ตรวจสอบให้แน่ใจว่าแผ่นรองขาอยู่รอบขา

การใช้ห่วงอุปกรณ์เสริม

- แต่ละห่วงเฟือง ห่วงเครื่องมือ และจุดยึดอุปกรณ์เสริมจำกัดน้ำหนักไว้ที่ 10 กิโลกรัม

การติดตั้ง CHEST ASCENDER

- คำแนะนำและภาพประกอบหมายถึงชุด ATOM Chest Ascender โดยเฉพาะ (ชิ้นส่วน CMC หมายเลข 343500) ซึ่งจำหน่ายแยกต่างหาก
- ดึงสายสะพายไหล่ออกจากตัวล็อกและตัวปรับหัวเข็มขัด
- สอด Chest Ascender Loop ลงบนสายสะพายไหล่ไปยังจุดกึ่งกลางระหว่างห่วง D ด้านหน้า
- สอดสายรัด Chest Ascender Loop เข้าไปในตาด้านบนของอุปกรณ์ยกหน้าอก
- สอดสายรัด Chest Ascender Loop ไว้ด้านบนและด้านล่างของสายรัดที่อยู่ด้านหลังและด้านล่างของจุดยึดกระดูกหน้าอก
- ติดสกรูลิงค์ผ่านอุโมงค์เว็บที่ใช้ร่วมกันโดยแหวน D ด้านท้อง
- สอดสกรูยึดผ่านตัวยกหน้าอก
- ปิดข้อต่อสกรูด้วยการขันด้วยมือจากนั้นใช้ประแจหมุนครึ่งรอบ
- ผู้ใช้จะต้องรับรองความเข้ากันได้ของอุปกรณ์ยกหน้าอกกับขั้วต่อและสายรัด รวมถึงการทำงานที่ราบรื่นของระบบทั้งหมด และผู้ใช้ต้องรับผิดชอบโดยสมบูรณ์ต่อการใช้งานโดยรวมที่ปลอดภัย
- ยืนยันความเข้ากันได้และฟังก์ชันในสถานที่ที่ปลอดภัยก่อนใช้งานจริง

การใช้ที่นั่งทำงาน

- คำแนะนำและภาพประกอบหมายถึง CMC SkySaddle™ โดยเฉพาะ (หมายเลขชิ้นส่วน CMC 202690) ซึ่งจำหน่ายแยกต่างหาก
- คลายสายรัดที่นั่งทำงานออกให้สุด โปรดดูคำแนะนำการใช้งานหัวเข็มขัด
- ติดที่นั่งทำงานเข้ากับสายรัดที่ห่วงที่นั่งทำงาน ห่วงเหล่านี้มีไว้สำหรับใช้ร่วมกับที่นั่งทำงานเท่านั้น ผู้ใช้ต้องรับผิดชอบในการเลือกขั้วต่อที่เหมาะสม
- ปรับสายรัดที่นั่งทำงานให้เหมาะกับความสะดวกสบายและพอดีส่วนบุคคล
- ยืนยันความเข้ากันได้และฟังก์ชันในสถานที่ที่ปลอดภัยก่อนใช้งานจริง
- ผู้ใช้จะต้องแน่ใจถึงความเข้ากันได้ของเบาะนั่งทำงาน ขั้วต่อและสายรัด รวมถึงการทำงานที่ราบรื่นของระบบทั้งหมด และผู้ใช้จะต้องรับผิดชอบต่อการใช้งานโดยรวมอย่างปลอดภัย

การเชื่อมต่อสายคล้อง

หากใช้สายคล้องแบบ Y ร่วมกับตัวดูดซับพลังงาน ตัวดูดซับพลังงานอาจไม่ทำงานอย่างถูกต้องหากเชื่อมต่อสายหนึ่งสาขาเข้ากับจุดยึด และเชื่อมต่อสายที่สองเข้ากับส่วนรับน้ำหนักของสายรัด ดังนั้นขอแนะนำให้เชื่อมต่อสายที่สองเข้ากับสายรัดโดยใช้ห่วงสำหรับจอดสายคล้อง

7. บันทึกอุปกรณ์

ค้นหาแบบฟอร์มตรวจสอบ PPE เวอร์ชันล่าสุดได้ที่ cmcpro.com บันทึกผลการตรวจสอบ PPE ของคุณโดยใช้เอกสารออนไลน์เหล่านี้

8. ข้อมูลเพิ่มเติม

ต้องอ่านและปฏิบัติตามคำเตือนและคำแนะนำ

คำประกาศรับรองความสอดคล้อง

CMC Rescue, Inc. ขอประกาศว่าบทความนี้เป็นไปตามข้อกำหนดที่จำเป็นและบทบัญญัติที่เกี่ยวข้องของระเบียบ PPE ของสหภาพยุโรป สามารถดาวน์โหลดคำประกาศรับรองมาตรฐานฉบับดั้งเดิมได้ที่เว็บไซต์ต่อไปนี้: cmcpro.com

TR

UYARI

Bu ekipmanın kullanımını içeren faaliyetler doğası gereği tehlikelidir. Bu ürünü kullanmak için özel bilgi ve eğitim gereklidir. Kendi eylemlerinizden ve kararlarınızdan siz sorumlusunuz. Bu ekipmanı kullanmadan önce şunları yapmalısınız:

- Bu kullanıcı talimatlarını ve uyarıları okuyun ve anlayın.
- Yetenekleri ve sınırlamaları hakkında bilgi edinin.
- Yetkin bir kişi olun ve/veya doğru kullanımı konusunda özel eğitim alın veya eğitimli veya başka şekilde yetkin bir kişinin doğrudan gözetimi altında olun.
- İlgili riskleri anlayın ve kabul edin.

BU UYARILARIN DİKKATE ALINMAMASI AĞIR YARALANMA VEYA ÖLÜMLE SONUÇLANABİLİR.

Bu Kılavuzun en son sürümünü cmcpro.com adresinde bulabilirsiniz

1. İZLENEBİLİRLİK & İŞARETLEMELER

(A) CE işareti ve üretim kontrolünü yapan onaylanmış kuruluşun numarası: (B) Referans Standartları ve bağlantı noktalarının tanımlanması (C) Kullanmadan Önce Talimatları Dikkatlice Okuyun (D) Yük ileten tokaların ve ayar cihazlarının nasıl bağlanacağı ve sabitleneceğine dair açıklama (E) Üretim Kapak Etiketi, Üretici (F) Kullanıcı Tanımlaması (G) Muayene Etiketi (H) İçeren Etiket; Model Tanımlaması: Üretim Tarihi; Üretim Lotu; Boyutlandırma Bilgileri; Bkz. Bölüm 6, Maksimum Yük Değeri; Bkz. Bölüm 2; Malzeme Bilgileri (I) "A" Bağlantı noktaları, (J) "R" Etiketi Sınırlama noktaları

2. UYGULAMA ALANI

Bu Kişisel Koruyucu Ekipman (KKE), bu talimatlarda açıklanan standartlara ve prosedürlere uygun olarak kullanıldığında yüksekten düşmelerin önlenmesi ve korunması için tasarlanmıştır.

- EN 361:2002'ye göre Düşme Durdurma Kemeri.
- EN 358:2018'e göre İş Konumlandırma ve/veya Sınırlama Kemeri.
- EN 813:2024'e göre Oturma Kemeri.

Kablo Demeti Yük Değeri

- EN 358:2018 & EN 813:2024: 150 kg.
- EN 361:2002: 150 kg (kullanıcının ekipmanı dahil). 100 kg'dan daha büyük yükler için, bu maksimum yüke uygun bir düşme koruma sistemi (örneğin bir EN 355 enerji emici) gereklidir.

KKD, -40°C (-40°F) ila +80°C (176°F) sıcaklık aralığında kullanım için uygundur. Sınırlamalarının dışında veya amaçlananın dışında herhangi bir amaç için kullanılmamalıdır. Genel olarak, bu ürün kişisel bir sorun öğesi olarak düşünülmelidir.

SORUMLULUK

Bu cihazın kullanımını içeren faaliyetler doğası gereği tehlikelidir. Kullanıcı, bu ekipmanın yanlış kullanımı sırasında veya sonrasında meydana gelebilecek her türlü hasar, yaralanma veya ölümle ilgili tüm risk ve sorumlulukları üstlenecektir. Bu belge satıcı tarafından ilgili ülkenin dilinde kullanıcıya verilmeli ve kullanım sırasında ekipmanla birlikte saklanmalıdır. İlgili ulusal düzenlemelere uyun.

Bu talimatlar ekipmanınızın doğru kullanımını açıklamaktadır. Uyarı sembolleri, ekipmanınızın kullanımıyla ilgili bazı potansiyel tehlikeler hakkında sizi bilgilendirir, ancak bunların hepsini açıklamak mümkün değildir. Her bir uyarıyı dikkate almak ve ekipmanınızı doğru kullanmak sizin

sorumluluğunuzdadır. Bu ekipmanın herhangi bir yanlış kullanımı ek tehlikeler yaratacaktır. Herhangi bir sorunuz varsa veya bu talimatları anlamakta zorluk çekiyorsanız CMC ile iletişime geçin. Güncellemeler ve ek bilgiler için cmcpro.com adresini kontrol edin.

Bu ekipmanı kullanmadan önce şunları yapmalısınız:
- Bu talimatları ve uyarıları okuyun ve anlayın.
- Doğru kullanımı konusunda özel eğitim ve yetkinlik edinin.
- Yetenekleri ve sınırlamaları hakkında bilgi edinin.
- İlgili riskleri anlayın ve kabul edin.
- Cihazın kullanımı sırasında ortaya çıkabilecek acil durumlarla başa çıkmak için bir kurtarma planınız olsun.
- Yüksekte yapılacak faaliyetler için tıbbi olarak uygun olmak ve kendi güvenliğiniziz ve acil durumları kontrol edebilecek kapasitede olmak.
- Ekipmanı kullanımdan önce ve sonra kontrol edin.

UYARI: Kullanıcı, KKD sistemine düşme durumunda kurtarma işleminin derhal, güvenli ve etkili bir şekilde gerçekleştirilebilmesini sağlamalıdır. Emniyet kemerinde hareketsiz asılı kalmak ciddi yaralanmalara ve ölüme neden olabilir. Emniyet kemerinde uzun süre desteksiz asılı kalmaktan kaçının.

3. NOMENCLATURE

(1) Kordon park halkaları (2) Omuz askısı ayar tokası (3) Hızlı açılan omuz askısı ayar tokası (modele göre değişir) (4) Kayışlar için elastik tutucular (birden fazla konum) (5) Sternal bağlantı noktası ("A" etiketi) (6) Göğüs yükselticisi konumu (yükselici kit ayrıca satılır) (7) Ventral bağlantı noktası (8) Yan çalışma-konumlandırma bağlantı noktaları (modele göre değişir) (9) Bel kayışları için ayar tokaları (10) Çalışma kolluğu bağlantı halkaları (çalışma kolluğu ayrı satılır) (11) Hızlı açılan bacak kayışı ayar tokaları (modele göre değişir) (12) Bacak halkaları (13) Sırt bağlantı noktası ("A" etiketi) (14) Arka kayış için ayar tokası (15) Düşüş durdurma göstergesi (16) Alet taşıyıcı bağlantı noktası (alet taşıyıcı ayrı satılır) (17) Arka seyahat kısıtlama noktası ("R" etiketi) (18) Dişli halkaları (10 kg maks, modele göre değişir) (19) Bacak halkası bağlantı kayışı için ayar tokaları (20) Alet halkaları (maks. 10 kg) (21) Aksesuar bağlantı noktaları (maks. 10 kg)

4. DENETIM, DOĞRULANACAK NOKTALAR

TEFTIŞ

Ekipmanın düzenli olarak kontrol edilmesi çok önemlidir; kullanıcı güvenliği ekipmanın bütünlüğüne ve dayanıklılığına bağlıdır. Ekipman hizmete alınmadan önce ve her kullanımdan önce ve sonra iyice incelenmelidir. Ayrıca CMC, mevcut yerel yönetmeliklere ve kullanım koşullarına bağlı olarak en az her 12 ayda bir yetkili bir kişi tarafından ayrıntılı bir periyodik muayene yapılmasını önermektedir. Cmcpro.com adresinde bulunan muayene prosedürlerini izleyin. Sonuçları KKD denetim formunuza kaydedin. Emniyet kemeri sistemi muayeneden geçemezse, hizmet dışı bırakılmalı ve uygun şekilde işaretlenmeli veya daha fazla kullanılmasını önlemek için imha edilmelidir.

YAŞAM SÜRESI / EMEKLILIK

Ekipman, ürün etiketinde gösterilen üretim tarihinden itibaren 10 yıllık bir kullanım ömrüne sahiptir. Kullanım ömrü aynı zamanda çalışma koşulları, kullanım düzeyi ve çevre koşullarının bir fonksiyonudur. Keskin kenarlardan, açık alevden, aşırı sıcaklıklardan, UV ışınlarından, kimyasallardan, yağlardan, nemden ve mekanik gerilimden koruyun. Düşme yükü veya başka bir istisnai olay, tek bir kullanımdan sonra emekliliğe yol açabilir. Bütünlüğü ile ilgili herhangi bir endişe emeklilik nedenidir. Emniyet kemeri kullanımdan kaldırılacaksa, hizmet dışı bırakılmalı ve uygun şekilde işaretlenmeli veya daha fazla kullanılmasını önlemek için imha edilmelidir.

Bir cihaz şu durumlarda emekliye ayrılmalıdır:
- 10 yaş sınırına ulaşmıştır.
- Büyük bir olaya (düşme, şok yükü vb.) maruz kalmıştır.
- Aşırı ortamlara maruz kalmış (Keskin kenarlar, yüksek sıcaklıklar, aşındırıcı ortam vb.) veya kirlenmiş (kimyasallar vb.).
- Muayeneden geçemez veya güvenilirliği konusunda herhangi bir şüphe vardır.
- Belirsiz bir kullanım geçmişine sahiptir.
- Mevzuat, standartlar, teknik veya uyumluluktaki değişiklikler nedeniyle geçerliliğini yitirdiğinde.
- Genel olarak güvenli kullanım durumu hakkında herhangi bir şüphe varsa.

HER KULLANIMDAN ÖNCE

- Kablo demetinde yapısal dikişler dahil aşınma belirtileri olup olmadığını kontrol edin.
- Dokumada hasar ve donanımda çatlak olup olmadığını kontrol edin.
- Ayar tokalarının doğru şekilde vidalandığını ve düzgün çalıştığını doğrulayın.
- Ürün etiketlerinin/işaretlerinin okunaklı olduğunu onaylayın.
- Emniyet kemerini kullanmadan önce, sırt bağlantı noktasının yakınında bulunan düşüş durdurma göstergesini inceleyin. Düşüş durdurma göstergesi hasarlıysa veya açılma belirtileri gösteriyorsa, emniyet kemerini derhal hizmetten çıkarın.
- Emniyet kemerinin doğru boyutta olduğundan, yeterli ayara sahip olduğundan ve kullanım amacı için kabul edilebilir bir konfor seviyesinde olduğundan emin olmak için güvenli bir yerde bir askı testi yapın.

KULLANIM SIRASINDA

Sürekli:
- Emniyet kemerinin durumunu ve ayarlanabilir tokaların konumunu izleyerek güvenli bir şekilde bağlandıklarından emin olun.
- Bağlantı noktalarının durumunu ve sistemdeki diğer ekipmanlarla olan bağlantıları kontrol edin.
- Çevre koşullarını değerlendirin. Nemli veya buzlu ortamlar ürünün davranışını değiştirebilir.

TAŞIMA, BAKIM, DEPOLAMA VE NAKLIYE

- Depolama - Serin, kuru ve karanlık bir yerde saklayın. Kimyasallardan, nemden ve doğrudan güneş ışığından kaçının. Sıkışma, basınç veya gerilimin neden olduğu mekanik stres olmadan saklayın.
- Taşıma - Doğrudan güneş ışığından, kimyasallardan, kirden ve mekanik hasarlardan uzak tutun. Bu amaçla koruyucu bir torba veya kap kullanılmalıdır.
- Temizlik - Kirlenmiş ürünleri temiz ılık suda yıkayın. İyice durulayın. Oda sıcaklığında 10° C ile 30° C arasında doğal olarak kurutun, doğrudan güneş ışığından kaçının, asla çamaşır kurutma makinesi veya doğrudan ısı kullanmayın. Basınçlı yıkama makinesi kullanmayın. Gerekirse, temizlikten sonra metal parçaların menteşeleri yağlanabilir.
- Ana Malzemeler - kayışlar: polyester, ayar tokaları: çelik, bağlantı noktaları: alüminyum.

UYARI: Bu talimatlara uyulmaması hayatı tehlikeye atabilir.

GARANTI VE ONARIMLAR

CMC ürününüzde işçilik veya malzemeden kaynaklanan bir kusur varsa, garanti bilgileri ve servis için lütfen info@cmcpro.com adresinden CMC Müşteri Desteği ile iletişime geçin.

CMC'nin garantisi, uygunsuz bakım, uygunsuz kullanım, değişiklikler ve modifikasyonlar, kazara hasar veya uzun süreli kullanım ve zaman içinde malzemenin doğal olarak bozulması nedeniyle oluşan hasarları kapsamaz.

Ekipman, üreticinin yazılı tavsiyesi olmadan herhangi bir şekilde değiştirilmemeli veya ek parçaların takılmasına izin verecek şekilde değiştirilmemelidir. Orijinal bileşenler değiştirilir veya üründen çıkarılırsa, güvenlik özellikleri kısıtlanabilir.

Tüm onarım işleri üretici tarafından yapılmalıdır. Diğer tüm çalışmalar veya değişiklikler garantiyi geçersiz kılar ve CMC'yi üretici olarak tüm sorumluluk ve yükümlülükten kurtarır.

5. UYUMLULUK

Bu kablo demeti ile kullanılan ekipman, yetki alanınızdaki ve/veya ülkenizdeki yasal gerekliliklerı karşılamalıdır. Bu ürünün sistemdeki diğer ekipmanlarla uyumlu olduğunu ve amaçlanan uygulamalarının mevcut standartları karşıladığını doğrulayın. Sistem bileşenlerini kablo demetine bağlamak için yalnızca EN 362 konektörlerini kullanın. Kişisel Düşme Koruma Sistemleri EN 363 gerekliliklerine uygun olmalıdır.

EN 361 tam vücut emniyet kemeri olarak kullanıldığında, düşüş durdurma sistemleri EN 355 enerji emiciler, EN 360 geri çekilebilir tip düşüş durdurucu, EN 353-1/2, EN 354 lanyardlar veya EN 363'te açıklanan diğer sistemlerle birleştirilebilir. EN 813 ve EN 358'e göre kısıtlama, iş konumlandırma, iple erişim veya diğer yüksekte çalışma için kullanıldığında, düşmeyi durdurma amaçlı olmayan KKD, EN 354 veya EN 358 lanyardlar, EN12841 halat ayar cihazları vb. ile birleştirilebilir.

Bu ürünü diğer ekipmanlarla birleştirirken ve/veya bu ürünü bir kurtarma/düşüş durdurma sisteminde kullanırken, kullanıcılar kullanımdan önce tüm bileşenlerin talimatlarını anlamalı ve bu öğelerin güvenlik yönlerinin birbiriyle etkileşime girmemesini sağlamak için bunlara uymalıdır. Bu ürün, yüksekten düşmelere karşı koruma sağlamak için yalnızca CE sembolü taşıyan KKD bileşenleri ile bağlantılı olarak kullanılmalıdır.

Sizi sabitlemek için kullanılan bağlantı noktaları, KKD'yi sabitlerken bütünlüğü azaltacak veya kullanım sırasında hasara neden olacak hiçbir etki oluşmayacak şekilde tasarlanmalıdır. Keskin kenarlar, çıkıntılar ve ezilme bütünlüğü ciddi şekilde bozabilir. Ankraj bileşenleri gerektiğinde uygun koruyucular kullanılarak kaplanmalıdır. Ankraj noktası ve ankraj sistemi en kötü durum senaryosunda beklenen yüklere dayanabilmelidir. Şok emiciler kullanıldığında bile (EN 355'e göre) ankraj noktaları en az 12 kN'lik yakalama kuvvetleri için tasarlanmalı ve EN 795 gerekliliklerini karşılamalıdır.

UYARI: Bu ürünle başka ekipmanlar birleştirildiğinde tehlike ortaya çıkabilir ve işlevsellik tehlikeye girebilir. Kullanıcı, bu ürünün veya eklenen bileşenlerin standart dışı kullanımına ilişkin tüm sorumluluğu üstlenir.

DÜŞME DURDURUCU EMNIYET KEMERI EN 361:2002

Emniyet kemerinin EN 363'e göre bir kurtarma veya düşüş durdurma sistemine bağlanması, düşüş durdurma bağlantı noktasında (emniyet kemeri üzerinde "A" etiketi ile belirtilmiştir) gerçekleşir, sadece EN 362'ye uygun karabinalar kullanın.

Düşme durdurma sistemleri için bağlantı noktaları, düşme potansiyelini ve potansiyel düşme mesafesini en aza indirecek şekilde seçilmelidir. Ankraj noktalarını kullanıcının üzerinde mümkün olduğunca dikey olarak ayarlayarak yüksek yüklerden ve sallanan düşmelerden kaçının. Bağlantı noktası, KKD'yi sabitlerken, kullanım sırasında bütünlüğü azaltan veya hasara neden olan hiçbir etki oluşmayacak şekilde tasarlanmalıdır. Keskin kenarlar, çıkıntılar ve ezilme bütünlüğü ciddi şekilde bozabilir.

Düşüş durdurma sisteminin bir parçası olarak bir lanyard kullanırken, şok emiciler ve bağlantı bileşenleri dahil olmak üzere lanyardın maksimum toplam uzunluğu 2.0 m'yi geçmemelidir. Ankraj noktasından emniyete alınan kullanıcıya kadar olan lanyard / ankraj cihazı her zaman mümkün olduğunca gergin tutulmalıdır.

Düşüş durdurma sistemindeki her kullanımdan önce, kullanıcının altındaki çalışma alanında gerekli boş alan olduğundan emin olunmalıdır, böylece bir düşme durumunda zeminle veya düşme yolundaki diğer engellerle çarpışma olmayacaktır.

UYARI: Sadece EN 361'e uygun bir tam vücut kemeri bir düşüş durdurma sistemi ile kullanılabilir.

OTURMA KEMERI EN 813:2024

Halat üzerinde ilerleme ve iş konumlandırma için tasarlanmıştır. Ventral bağlantı noktasını bir inici, konumlandırma lanyardları veya ilerleme lanyardları takmak için kullanın. Bu bağlantı noktası düşüş durdurma için uygun değildir.

KISITLAMA VE İŞ KONUMLANDIRMA KEMERI EN 358:2018

Bel kemeri tarafından rahatça desteklenmek için her zaman iki yan bağlantı noktasını bir konumlandırma kordonu ile bağlayarak birlikte kullanın. İş konumlandırma kayışları için bağlantı kordonu öğretilmelidir, bağlama veya bağlantı noktası bel seviyesinde veya üzerinde olmalıdır.

Emniyet kemeri bir arka bel kemeri seyahat kısıtlama ağı halkası ile donatılmıştır (emniyet kemeri üzerinde "R" etiketi ile belirtilmiştir). Bu arka bel kemeri bağlantı noktası, yalnızca kullanıcının düşme olasılığı olan bir alana girmesini önlemek için bir kısıtlama sisteminin takılması için tasarlanmıştır. Bu bağlantı noktaları düşüş durdurma için uygun değildir.

Kullanıcının askıda kalması veya kemer üzerinde istenmeyen gerilime maruz kalması gibi öngörülebilir bir risk varsa iş konumlandırma kemeri kullanılmamalıdır. Kullanıcıyı iş konumlandırması için destekleyen ekipmanı tamamlamak için bir yedekleme veya düşüş durdurma sistemi gerekebilir.

6. HARNESS KULLANIMI

EMNIYET KEMERININ TAKILMASI VE AYARLANMASI

- Koşum takımını tüm kayışlar gevşek olacak şekilde takın. Açılmış bel kemerine ve açılmış uyluk halkalarına yandan giriş yapın. Omuz desteklerini omuzlara yerleştirin.
- Hızlı bağlantı tokalarını bacak halkalarına ve omuz kayışlarına (varsa) sabitleyin.
- Bel kemerini ve ventral bağlantıyı bel çizgisinin üzerine yerleştirin ve bel kemerini sıkın.
- Sırt bağlantı noktasını kürek kemikleri hizasına getirin ve sırt kayışını ayarlayın.
- Sternal bağlantı noktasını mümkün olduğunca yükseğe yerleştirin ve omuz kayışlarını ayarlayın.
- Arka bacak kayışlarını sıkın, bu özellikle dorsal noktayı kullanıyorsanız önemlidir.
- Bacak halkalarını bacakların arkası ve yanları boyunca dolgu ile yerleştirin. Bacak kayışlarını sıkın.
- Kullanmadan önce, tüm kayışların sıkı olduğunu onaylayın, fazla ağı elastik tutucularda saklayın ve sternal

bağlantı noktasına yük uygulayın ve tüm D halkalarının konumunu onaylayın.

FARKLI TOKA TIPLERININ KULLANIMI

- Ayarlayıcı tokaları gevşetmek için yukarı çevirin ve çekin.
- Ayarlayıcı tokaların sıkmak için dışa doğru olan dokumayı çekin.
- Hızlı bağlantı tokalarını kapatmak için her iki kanadın da duyulabilir bir klik sesiyle yerine oturduğundan emin olun.
- Hızlı bağlantı tokalarını açmak için her iki kanadı tutun ve tokaları birbirinden ayırın.
- Tüm kapakları ve ayar elemanlarını düzenli olarak kontrol edin.
- Tokanın çalışmasını engelleyebilecek yabancı cisimlere dikkat edin.

EMNIYET KEMERI UYGUNLUK TESTI

- Emniyet kemerinin doğru boyutta olduğundan, yeterli ayara sahip olduğundan ve kullanım amacı için kabul edilebilir konforda olduğundan emin olmak için güvenli bir alanda konfor ve ayarlanabilirlik testi yapın.
- Emniyet kemerinin uygun şekilde oturduğunu, kullanım amacı için yeterli konforu sağladığını ve en iyi şekilde ayarlandığını doğrulamak için ekipmanınızla birlikte her bir bağlantı noktasından emniyet kemerini hareket ettirin ve asın.

VENTRAL BAĞLANTI KONUMU

- EN 813:2024'e göre ventral bağlantı bel hizasında veya üzerinde olmalıdır.
- Diğer kayışları ayarlamadan önce d halkasının ve bel dolgusunun doğru konumda olduğundan emin olun.

DORSAL BAĞLANTI POZISYONU

- EN 361:2002'ye göre dorsal bağlantı omuzlarla aynı hizada olmalıdır.
- Sırt bağlantısını doğru şekilde konumlandırmak için arka kayışın ayar tokasını gevşetin veya sıkın.

STERNAL BAĞLANMA POZISYONU

- Sternal bağlantı noktası EN 361:2002 mümkün olduğunca yükseğe yerleştirilmelidir.
- Omuz kayışlarını ve bacak kayışlarını doğru konumlandırmak için gevşetin veya sıkın.

BACAK DÖNGÜ POZISYONU

- Bacak halkası dolgusunun bacağın etrafına yerleştirildiğinden emin olun.

AKSESUAR DÖNGÜLERININ KULLANIMI

- Her bir dişli halkası, alet halkası ve aksesuar bağlantı noktası 10 kg ağırlıkla sınırlıdır.

GÖĞÜS YÜKSELTICININ TAKILMASI

- Talimatlar ve çizimler özellikle ayrı olarak satılan ATOM Göğüs Yükseltici Kiti (CMC parça no 343500) ile ilgilidir.
- Omuz askısı dokumasını tutuculardan ve ayar tokalarından çekin.
- Göğüs Yükseltici Halkasını omuz kayışlarının üzerinden ön D halkaları arasında merkezi bir noktaya geçirin.
- Göğüs Yükseltici Loop dokumasını göğüs yükselticinin üst gözünden geçirin.
- Göğüs Askısı Halkası dokumasını, sternal bağlantı noktasının arkasında ve altında bulunan tutucu kayışların üzerinden ve altından geçirin.
- Vidalı bağlantıyı ventral D halkası tarafından paylaşılan ağ tünelinden takın.
- Vidalı bağlantıyı göğüs yükselticisinden geçirin.
- Vida bağlantısını elle sıkarak ve ardından bir anahtarla yarım tur uygulayarak kapatın.
- Göğüs yükselticinin konektör ve emniyet kemeri ile uyumluluğunun yanı sıra tüm sistemin sorunsuz çalışması kullanıcı tarafından sağlanmalıdır ve güvenli genel kullanımdan tamamen kullanıcı sorumludur.
- Gerçek kullanımdan önce uyumluluğu ve işlevi güvenli bir yerde onaylayın.

ÇALIŞMA KOLTUĞU KULLANMA

- Talimatlar ve resimler özellikle ayrı olarak satılan CMC SkySaddle™ (CMC parça# 202690) ile ilgilidir.
- Çalışma koltuğu bağlantı kayışlarını tam olarak gevşetin, toka kullanım talimatlarına bakın.
- Çalışma koltuğunu, çalışma koltuğu halkalarından emniyet kemerine takın. Bu halkalar yalnızca bir çalışma koltuğu ile bağlantılı olarak kullanılmak üzere tasarlanmıştır. Uygun konektörlerin seçilmesinden kullanıcı sorumludur.
- Çalışma koltuğu bağlantı kayışlarını kişisel konfor ve uyum için ayarlayın.
- Gerçek kullanımdan önce uyumluluğu ve işlevi güvenli bir yerde onaylayın.
- Çalışma koltuğunun, konektörlerin ve emniyet kemerinin uyumluluğunun yanı sıra tüm sistemin sorunsuz çalışması kullanıcı tarafından sağlanmalıdır ve genel olarak güvenli kullanımdan kullanıcı sorumludur.

KORDON BAĞLANTISI

Y tipi kordonlar bir enerji emici ile birlikte kullanılıyorsa, kordonun bir kolu bağlantı noktasına ve ikinci kolu koşumun yük taşıyan bir parçasına bağlıysa enerji emici düzgün çalışmayabilir. Bu nedenle, ikinci kolun koşum takımına kordon park halkaları aracılığıyla bağlanması önerilir.

7. EKİPMAN KAYITLARI

KKD denetim formlarının en son sürümünü cmcpro.com adresinde bulabilirsiniz. Bu çevrimiçi belgeleri kullanarak KKD denetim sonuçlarınızı kaydedin.

8. EK BİLGİ

Uyarı notları ve talimatlar okunmalı ve dikkate alınmalıdır

UYGUNLUK BEYANI

CMC Rescue, Inc. bu ürünün temel gerekliliklere ve KKD AB yönetmeliklerinin ilgili hükümlerine uygun olduğunu beyan eder. Orijinal Uygunluk Beyanı internette aşağıdaki siteden indirilebilir: cmcpro.com.

VI

CÂNH BÁO

Các hoạt động liên quan đến việc sử dụng thiết bị này vốn đã nguy hiểm. Cần có kiến thức và đào tạo đặc biệt để sử dụng sản phẩm này. Bạn chịu trách nhiệm về hành động và quyết định của riêng mình. Trước khi sử dụng thiết bị này, bạn phải:

- Đọc và hiểu các hướng dẫn sử dụng và cảnh báo này.
- Làm quen với các khả năng và hạn chế của nó.
- Là người có năng lực và/hoặc được đào tạo cụ thể về cách sử dụng đúng cách hoặc được giám sát trực tiếp bởi người được đào tạo hoặc có năng lực.
- Hiểu và chấp nhận những rủi ro liên quan.

KHÔNG TUÂN THỦ BẤT KỲ CẢNH BÁO NÀO TRONG SỔ NÀY CÓ THỂ DẪN ĐẾN THƯƠNG TÍCH NGHIÊM TRỌNG HOẶC TỬ VONG.

Tìm phiên bản mới nhất của Hướng dẫn này tại cmcpro.com

1. TRUY XUẤT VÀ ĐÁNH DẤU

(A) Dấu CE và số của cơ quan được thông báo thực hiện kiểm soát sản xuất: (B) Tiêu chuẩn tham chiếu và nhận dạng các điểm gắn (C) Đọc kỹ hướng dẫn trước khi sử dụng (D) Mô tả cách thắt chặt và bảo vệ khóa truyền tải tải và thiết bị điều chỉnh (E) Nhãn bìa sản xuất, Nhà sản xuất (F) Nhận dạng người dùng (G) Nhãn kiểm tra (H) Nhãn chứa; Nhận dạng kiểu máy: Ngày sản xuất; Lô sản xuất; Thông tin về kích thước; Xem Mục 6, Xếp hạng tải trọng tối đa; Xem Mục 2; Thông tin về vật liệu (I) Điểm gắn “A”, (J) Điểm hạn chế nhãn “R”

2. LĨNH VỰC ỨNG DỤNG

Thiết bị bảo vệ cá nhân (PPE) này được thiết kế để bảo vệ và ngăn ngừa ngã từ trên cao khi sử dụng theo các tiêu chuẩn và quy trình được mô tả trong các hướng dẫn này.

- Dây an toàn chống rơi theo tiêu chuẩn EN 361:2002.
- Đai an toàn và/hoặc đai cố định vị trí làm việc theo tiêu chuẩn EN 358:2018.
- Dây an toàn ngồi theo tiêu chuẩn EN 813:2024.

Xếp hạng tải trọng khai thác

- EN 358:2018 & EN 813:2024: 150 kg.
- EN 361:2002: 150 kg (bao gồm cả thiết bị của người dùng). Đối với tải trọng lớn hơn 100 kg, cần có hệ thống bảo vệ chống rơi (ví dụ: bộ hấp thụ năng lượng EN 355) tuân thủ tải trọng tối đa này.

PPE phù hợp để sử dụng trong phạm vi nhiệt độ từ -40°C (-40°F) đến +80°C (176°F). Không được sử dụng ngoài phạm vi giới hạn của nó hoặc cho bất kỳ mục đích nào khác ngoài mục đích mà nó được thiết kế. Nhìn chung, sản phẩm này nên được coi là một mặt hàng cá nhân.

TRÁCH NHIỆM

Các hoạt động liên quan đến việc sử dụng thiết bị này vốn có tính nguy hiểm. Người dùng phải chịu mọi rủi ro và trách nhiệm đối với bất kỳ thiệt hại, thương tích hoặc tử vong nào có thể xảy ra trong hoặc sau khi sử dụng thiết bị này không đúng cách. Nhà bán lẻ phải cung cấp tài liệu này cho người dùng bằng ngôn ngữ của quốc gia tương ứng và phải được giữ cùng với thiết bị trong khi sử dụng. Tuân thủ các quy định quốc gia có liên quan.

Những hướng dẫn này giải thích cách sử dụng đúng thiết bị của bạn. Các ký hiệu cảnh báo cho bạn biết một số mối nguy hiểm tiềm ẩn liên quan đến việc sử dụng thiết bị của bạn, nhưng không thể mô tả hết tất cả. Bạn có trách nhiệm chú ý đến từng cảnh báo và sử dụng thiết bị của mình đúng cách. Bất kỳ việc sử dụng sai thiết bị này sẽ tạo ra thêm các mối nguy hiểm. Liên hệ với CMC nếu bạn có bất kỳ câu hỏi hoặc khó hiểu nào về các hướng dẫn này. Kiểm tra cmcpro.com để biết thông tin cập nhật và thông tin bổ sung.

Trước khi sử dụng thiết bị này, bạn phải:

- Đọc và hiểu những hướng dẫn và cảnh báo này.
- Có được sự đào tạo cụ thể và năng lực sử dụng đúng cách.
- Làm quen với các khả năng và hạn chế của nó.
- Hiểu và chấp nhận những rủi ro liên quan.
- Có kế hoạch cứu hộ để ứng phó với mọi trường hợp khẩn cấp có thể phát sinh trong quá trình sử dụng thiết bị.
- Có đủ sức khỏe để làm việc trên cao và có khả năng kiểm soát an ninh và các tình huống khẩn cấp của bản thân.
- Kiểm tra thiết bị trước và sau khi sử dụng.

CẢNH BÁO: Người dùng phải đảm bảo rằng, trong trường hợp rơi vào hệ thống PPE, việc cứu hộ có thể diễn ra ngay lập tức, an toàn và hiệu quả. Việc treo bất động trong dây an toàn có thể gây thương tích nghiêm trọng và tử vong. Tránh treo mình trong dây an toàn mà không được hỗ trợ trong thời gian dài.

3. DANH TỪ

(1) Vòng đỗ dây buộc (2) Khóa điều chỉnh dây đeo vai (3) Khóa điều chỉnh dây đeo vai tháo nhanh (thay đổi tùy theo kiểu máy) (4) Bộ giữ chun cho dây đeo (nhiều vị trí) (5) Điểm gắn xương ức (nhãn “A”) (6) Vị trí năng ngực (bộ dụng cụ năng được bán riêng) (7) Điểm gắn bụng (8) Điểm gắn định vị làm việc bên (thay đổi tùy theo kiểu máy) (9) Khóa điều chỉnh cho dây đeo eo (10) Vòng kết nối ghế làm việc (ghế làm việc được bán riêng) (11) Khóa điều chỉnh dây đeo chân tháo nhanh (thay đổi tùy theo kiểu máy) (12) Vòng chân (13) Điểm gắn lưng (nhãn “A”) (14) Khóa điều chỉnh cho dây đeo phía sau (15) Chỉ báo chống rơi (16) Điểm gắn giá đựng dụng cụ (giá đựng dụng cụ được bán riêng) (17) Điểm hạn chế di chuyển phía sau (nhãn “R”) (18) Vòng bánh răng (tối đa 10 kg, thay đổi tùy theo kiểu máy) (19) Khóa điều chỉnh cho dây đai liên kết vòng chân (20) Vòng dụng cụ (10 kg tối đa) (21) Điểm gắn phụ kiện (tối đa 10 kg)

4. KIỂM TRA, ĐIỂM CẦN KIỂM TRA

ĐIỀU TRA

Việc kiểm tra thiết bị thường xuyên là rất quan trọng; sự an toàn của người dùng phụ thuộc vào tính toàn vẹn và độ bền của thiết bị. Thiết bị phải được kiểm tra kỹ lưỡng trước khi đưa vào sử dụng và trước và sau mỗi lần sử dụng. Ngoài ra, CMC khuyến nghị thực hiện kiểm tra định kỳ chi tiết, do một người có năng lực thực hiện, ít nhất 12 tháng một lần tùy thuộc vào các quy định và điều kiện sử dụng hiện hành của địa phương. Thực hiện theo các quy trình kiểm tra có tại cmcpro.com. Ghi lại kết quả vào biểu mẫu kiểm tra PPE của bạn. Nếu hệ thống dây an toàn không đạt yêu cầu kiểm tra, thì phải ngừng sử dụng và đánh dấu theo yêu cầu hoặc tiêu hủy để ngăn chặn việc sử dụng tiếp theo.

TUỔI THỌ / NGHỈ HƯU

Thiết bị có tuổi thọ 10 năm kể từ ngày sản xuất được ghi trên nhãn sản phẩm. Việc nghỉ hưu cũng phụ thuộc vào điều kiện vận hành, mức độ sử dụng và điều kiện môi trường. Bảo vệ khỏi các cạnh sắc, ngọn lửa trần, nhiệt độ khắc nghiệt, tia UV, hóa chất, dầu, độ ẩm và ứng suất cơ học. Tải trọng rơi hoặc sự kiện bất thường khác có thể dẫn đến việc nghỉ hưu sau một lần sử dụng. Bất kỳ mối quan ngại nào về tính toàn vẹn của nó đều là lý do để nghỉ hưu. Nếu dây nịt phải nghỉ hưu, nó phải được đưa ra khỏi dịch vụ và được đánh dấu phù hợp hoặc bị phá hủy để ngăn chặn việc sử dụng điều đó.

Một thiết bị phải được loại bỏ khi:

- Đã đạt đến giới hạn độ tuổi là 10.
- Nó đã phải chịu một sự kiện lớn (rơi, va chạm mạnh, v.v.).
- Đã tiếp xúc với môi trường khắc nghiệt (cạnh sắc, nhiệt độ cao, môi trường ăn mòn, v.v.) hoặc bị nhiễm bẩn (hóa chất, v.v.).
- Không đạt yêu cầu kiểm tra hoặc có bất kỳ nghi ngờ nào về độ tin cậy của sản phẩm.
- Lịch sử sử dụng của nó không chắc chắn.
- Khi nó trở nên lỗi thời do những thay đổi về luật pháp, tiêu chuẩn, kỹ thuật hoặc khả năng tương thích.

- Nói chung nếu có bất kỳ nghi ngờ nào về tình trạng sử dụng an toàn của nó.

TRƯỚC MỖI LẦN SỬ DỤNG

- Kiểm tra dây an toàn để xem có dấu hiệu hao mòn nào không, bao gồm cả đường khâu cấu trúc.
- Kiểm tra xem dây đai có bị hư hỏng không và phần cứng có bị nứt không.
- Kiểm tra xem khóa điều chỉnh có được vặn đúng cách và hoạt động bình thường không.
- Xác nhận nhãn/dấu hiệu của sản phẩm có đề đọc không.
- Trước khi sử dụng dây an toàn, hãy kiểm tra chỉ báo chống rơi nằm gần điểm gắn lưng. Nếu chỉ báo chống rơi bị hỏng hoặc có dấu hiệu bị bung ra, hãy tháo dây an toàn ra khỏi sử dụng ngay lập tức.
- Tiến hành thử nghiệm hệ thống treo ở nơi an toàn để đảm bảo dây an toàn có kích thước phù hợp, có thể điều chỉnh được và có mức độ thoải mái chấp nhận được cho mục đích sử dụng.

TRONG QUÁ TRÌNH SỬ DỤNG

Liên tục:
- Theo dõi tình trạng của dây an toàn và vị trí của các khóa có thể điều chỉnh để đảm bảo chúng được cài chặt.
- Kiểm tra tình trạng của các điểm gắn kết và kết nối với các thiết bị khác trong hệ thống.
- Đánh giá điều kiện môi trường. Môi trường ẩm ướt hoặc băng giá có thể làm thay đổi hành vi của sản phẩm.

VẬN CHUYỂN, BẢO DƯỠNG, LƯU TRỮ & VẬN CHUYỂN

- Bảo quản - Bảo quản ở nơi khô ráo, thoáng mát, tránh ánh nắng trực tiếp, tránh hóa chất, độ ẩm. Bảo quản tránh va đập, đè nén hoặc căng thẳng.
- Vận chuyển - Tránh xa ánh sáng mặt trời trực tiếp, hóa chất, bụi bẩn và hư hỏng cơ học. Vì mục đích này, nên sử dụng túi hoặc hộp đựng bảo vệ.
- Vệ sinh – Rửa sạch sản phẩm bằng nước ấm sạch. Xả sạch. Làm khô tự nhiên ở nhiệt độ phòng từ 10° C đến 30° C, tránh ánh nắng trực tiếp, không bao giờ sử dụng máy sấy hoặc nhiệt trực tiếp. Không sử dụng máy rửa áp lực. Nếu cần, có thể bôi trơn bản lề của các bộ phận kim loại sau khi vệ sinh.
- Vật liệu chính - dây đeo: polyester, khóa điều chỉnh: thép, điểm gắn: nhôm.

CẢNH BÁO: Không tuân theo các hướng dẫn này có thể gây nguy hiểm đến tính mạng.

BẢO HÀNH & SỬA CHỮA

Nếu sản phẩm CMC của bạn bị lỗi do tay nghề hoặc vật liệu, vui lòng liên hệ với bộ phận Hỗ trợ khách hàng của CMC theo địa chỉ info@cmcpro.com để biết thông tin bảo hành và dịch vụ.

Bảo hành của CMC không bao gồm các thiệt hại do bảo quản không đúng cách, sử dụng không đúng cách, thay đổi và sửa đổi, hư hỏng do tai nạn hoặc vật liệu bị hư hỏng tự nhiên do sử dụng kéo dài và theo thời gian.

Không được sửa đổi hoặc thay đổi thiết bị theo bất kỳ cách nào để cho phép gắn thêm các bộ phận mà không có khuyến nghị bằng văn bản của nhà sản xuất. Nếu các thành phần ban đầu bị sửa đổi hoặc tháo ra khỏi sản phẩm, các khía cạnh an toàn của sản phẩm có thể bị hạn chế.

Mọi công việc sửa chữa sẽ do nhà sản xuất thực hiện. Mọi công việc hoặc sửa đổi khác sẽ làm mất hiệu lực bảo hành và giải phóng CMC khỏi mọi trách nhiệm pháp lý với tư cách là nhà sản xuất.

5. TÍNH TƯƠNG THÍCH

Thiết bị sử dụng với dây an toàn này phải đáp ứng các yêu cầu theo quy định tại khu vực pháp lý và/hoặc quốc gia của bạn. Xác minh rằng sản phẩm này tương thích với các thiết bị khác trong hệ thống và các ứng dụng dự định của sản phẩm đáp ứng các tiêu chuẩn hiện hành. Chỉ sử dụng đầu nối EN 362 để kết nối các thành phần hệ thống với dây an toàn. Hệ thống bảo vệ chống rơi cá nhân phải tuân thủ các yêu cầu của EN 363.

Khi được sử dụng như dây đai toàn thân EN 361, hệ thống chống rơi có thể được ghép nối với bộ hấp thụ năng lượng EN 355, bộ chống rơi loại thu vào EN 360, dây buộc EN 353-1/2, EN 354 hoặc các hệ thống khác được mô tả trong EN 363. Khi được sử dụng theo EN 813 và EN 358 để hạn chế, định vị công việc, tiếp cận bằng dây thừng hoặc các công việc khác trên cao, PPE không dùng để chống rơi có thể được ghép nối với dây buộc EN 354 hoặc EN 358, thiết bị điều chỉnh dây thừng EN12841, v.v.

Khi kết hợp sản phẩm này với các thiết bị khác và/hoặc sử dụng sản phẩm này trong hệ thống cứu hộ/chống rơi, người dùng phải hiểu hướng dẫn của tất cả các thành phần trước khi sử dụng và tuân thủ chúng để đảm bảo các khía cạnh an toàn của các mặt hàng này không ảnh hưởng lẫn nhau. Sản phẩm này chỉ nên được sử dụng kết hợp với các thành phần PPE có biểu tượng CE để bảo vệ chống rơi từ trên cao.

Các điểm neo được sử dụng để cố định bạn phải được thiết kế theo cách mà khi cố định PPE, không có tác động nào có thể xảy ra làm giảm tính toàn vẹn hoặc gây hư hỏng trong quá trình sử dụng. Các cạnh sắc, gờ và va đập có thể làm giảm nghiêm trọng tính toàn vẹn. Các thành phần neo phải được che phủ, khi cần thiết, bằng các vật bảo vệ phù hợp. Điểm neo và hệ thống neo phải có khả năng chịu được tải trọng dự kiến trong trường hợp xấu nhất. Ngay cả khi sử dụng bộ giảm xóc (theo EN 355), các điểm neo phải được thiết kế để chịu được lực ít nhất là 12 kN và đáp ứng các yêu cầu của EN 795.

CẢNH BÁO: Có thể phát sinh nguy hiểm và chức năng có thể bị ảnh hưởng khi kết hợp thiết bị khác với sản phẩm này. Người dùng chịu mọi trách nhiệm về việc sử dụng không đúng tiêu chuẩn sản phẩm này hoặc các thành phần bổ sung.

DÂY AN TOÀN CHỐNG RƠI EN 361:2002

Việc kết nối dây an toàn với hệ thống cứu hộ hoặc chống rơi theo tiêu chuẩn EN 363 được thực hiện tại điểm gắn dây an toàn chống rơi (được đánh dấu bằng nhãn "A" trên dây an toàn), chỉ sử dụng móc khóa carabiner tuân thủ tiêu chuẩn EN 362.

Điểm neo cho hệ thống chống rơi phải được lựa chọn sao cho chúng giảm thiểu khả năng rơi và khoảng cách rơi tiềm ẩn. Tránh tải trọng cao và rơi lắc lư bằng cách đặt điểm neo thẳng đứng nhất có thể phía trên người dùng. Điểm neo phải được thiết kế sao cho khi cố định PPE, không có tác động nào có thể xảy ra làm giảm tính toàn vẹn hoặc gây hư hỏng trong quá trình sử dụng. Các cạnh sắc, gờ và vết đè có thể làm giảm nghiêm trọng tính toàn vẹn.

Khi sử dụng dây an toàn như một phần của hệ thống chống rơi, chiều dài tổng thể tối đa của dây an toàn bao gồm bộ giảm xóc và các thành phần kết nối không được vượt quá 2,0m. Dây an toàn/thiết bị neo từ điểm neo đến người dùng được bảo vệ phải luôn được giữ căng nhất có thể.

Trước mỗi lần sử dụng hệ thống chống rơi, phải đảm bảo có đủ không gian trống cần thiết ở khu vực làm việc bên dưới người sử dụng để trong trường hợp bị rơi, người sử dụng sẽ không va chạm với mặt đất hoặc các chướng ngại vật khác trên đường rơi.

CẢNH BÁO: Chỉ được sử dụng dây an toàn toàn thân theo tiêu chuẩn EN 361 với hệ thống chống rơi.

DÂY AN TOÀN NGỒI EN 813:2024

Dành cho tiến trình trên dây thừng và định vị công việc. Sử dụng điểm gắn bụng để gắn dây xuống, dây định vị hoặc dây tiến trình. Điểm gắn này không phù hợp để chống rơi.

ĐAI AN TOÀN ĐỂ GIỮ CHẶT VÀ ĐỊNH VỊ LÀM VIỆC EN 358:2018

Luôn sử dụng hai điểm gắn bên cạnh nhau, bằng cách liên kết chúng với dây buộc định vị, để được hỗ trợ thoải mái bằng dây thắt lưng. Dây buộc kết nối cho dây đai định vị làm việc phải được giữ căng, điểm buộc hoặc điểm neo phải ở ngang hoặc cao hơn eo.

Dây an toàn được trang bị một vòng đai an toàn thắt lưng phía sau (được chỉ định bằng nhãn "R" trên dây an toàn). Điểm gắn đai an toàn thắt lưng phía sau này chỉ được thiết kế để gắn hệ thống an toàn nhằm ngăn người dùng vào khu vực có thể bị ngã. Các điểm gắn này không phù hợp để chống ngã.

Không nên sử dụng đai định vị công việc nếu có nguy cơ có thể thấy trước là người dùng bị treo lơ lửng hoặc bị căng thẳng ngoài ý muốn trên đai. Có thể cần hệ thống chống rơi hoặc dự phòng để bổ sung cho thiết bị hỗ trợ người dùng định vị công việc.

6. SỬ DỤNG DÂY ĐAI

MẶC VÀ ĐIỀU CHỈNH DÂY ĐAI

- Đeo dây an toàn với tất cả các dây đeo đều lỏng. Thực hiện động tác vào bên hông vào dai lưng đã mở và vòng đủ đã mở. Đặt đai vai ngang vai.
- Khóa chốt nhanh ở vòng chân và dây đeo vai (nếu có).
- Đặt đai lưng và phần gắn bụng lên phía trên vòng eo, sau đó thắt chặt đai lưng.
- Đặt điểm gắn lưng ngang bằng với xương bả vai và điều chỉnh dây đeo lưng.
- Đặt điểm gắn xương ức ở vị trí cao nhất có thể và điều chỉnh dây đeo vai.
- Thắt chặt dây đai chân sau, điều này đặc biệt quan trọng nếu bạn sử dụng điểm lưng.
- Đặt vòng chân có đệm dọc theo lưng và hai bên chân. Thắt chặt dây đai chân.
- Trước khi sử dụng, hãy kiểm tra xem tất cả các dây đai đã chặt chưa, cất phần vải thừa vào bộ phận giữ chun và tác dụng lực lên điểm gắn xương ức và xác nhận vị trí của tất cả các vòng chữ D.

SỬ DỤNG CÁC LOẠI KHÓA KHÁC NHAU

- Để nới lỏng khóa điều chỉnh, hãy lật chúng lên và kéo.
- Để thắt chặt khóa điều chỉnh, hãy kéo dây đai ra ngoài.
- Để đóng khóa kết nối nhanh, hãy đảm bảo cả hai cánh khóa vào đúng vị trí và phát ra tiếng kêu tách.
- Để mở khóa nối nhanh, hãy giữ cả hai cánh và kéo khóa ra xa nhau.
- Kiểm tra thường xuyên tất cả các bộ phận đóng và điều chỉnh.
- Cẩn thận với các vật lạ có thể cản trở hoạt động của khóa.

KIỂM TRA ĐỘ VỪA VẶN CỦA DÂY NỊT

- Tiến hành kiểm tra độ thoải mái và khả năng điều chỉnh ở khu vực an toàn để đảm bảo dây an toàn có kích thước phù hợp, có thể điều chỉnh được và tạo cảm giác thoải mái cho mục đích sử dụng dự kiến.
- Di chuyển và treo dây an toàn từ mỗi điểm gắn, cùng với thiết bị của bạn, để xác minh rằng dây an toàn vừa vặn, mang lại sự thoải mái phù hợp cho mục đích sử dụng dự kiến và được điều chỉnh tối ưu.

VỊ TRÍ GẮN BỤNG

- Phần đính kèm ở bụng theo EN 813:2024 phải nằm ở hoặc phía trên vòng eo.
- Đảm bảo vị trí chính xác của khoen chữ D và đệm eo trước khi điều chỉnh các dây đeo khác.

VỊ TRÍ GẮN LƯNG

- Phần lưng gắn vào EN 361:2002 phải thẳng hàng với vai.
- Nới lỏng hoặc thắt chặt khóa điều chỉnh dây đeo phía sau để định vị đúng vị trí gắn lưng.

VỊ TRÍ GẮN XƯƠNG ỨC

- Điểm gắn xương ức EN 361:2002 phải được đặt ở vị trí càng cao càng tốt.
- Nới lỏng hoặc thắt chặt dây đeo vai và dây đeo chân để định vị chính xác.

VỊ TRÍ VÒNG CHÂN

- Đảm bảo đệm vòng chân được đặt xung quanh chân.

SỬ DỤNG VÒNG PHỤ KIỆN

- Mỗi vòng bánh răng, vòng dụng cụ và điểm gắn phụ kiện được giới hạn trọng lượng ở mức 10 kg.

LẮP ĐẶT CHEST ASCENDER

- Hướng dẫn và hình ảnh minh họa đề cập cụ thể đến Bộ nâng ngực ATOM (mã số CMC 343500), được bán riêng.
- Kéo dây đeo vai ra khỏi chốt giữ và khóa điều chỉnh.
- Luồn vòng nâng ngực qua dây đeo vai đến điểm chính giữa giữa các vòng chữ D phía trước.
- Luồn dây đai vòng nâng ngực qua lỗ trên của dây nâng ngực.
- Luồn dây đai vòng nâng ngực qua và dưới dây đai giữ ở phía sau và phía dưới điểm gắn xương ức.
- Gắn liên kết vít qua đường hầm lưới được chia sẻ bởi vòng chữ D ở bụng.
- Lắp vít vào thanh nâng ngực.
- Đóng chặt vít bằng tay rồi vặn nửa vòng bằng cờ lê.
- Người dùng phải đảm bảo tính tương thích của thiết bị nâng ngực, với đầu nối và dây đai, cũng như sự hoạt động trơn tru của toàn bộ hệ thống và người dùng phải hoàn toàn chịu trách nhiệm về việc sử dụng an toàn nói chung.
- Xác nhận khả năng tương thích và chức năng ở nơi an toàn trước khi sử dụng thực tế.

SỬ DỤNG GHẾ LÀM VIỆC

- Hướng dẫn và hình ảnh minh họa đề cập cụ thể đến CMC SkySaddle™ (mã số CMC 202690), được bán riêng.
- Nới lỏng hoàn toàn dây đai kết nối ghế làm việc, tham khảo hướng dẫn sử dụng khóa.
- Gắn ghế làm việc vào dây an toàn tại các vòng ghế làm việc. Các vòng này chỉ dành riêng để sử dụng kết nối với ghế làm việc. Người dùng có trách nhiệm lựa chọn các đầu nối phù hợp.
- Điều chỉnh dây đai kết nối ghế làm việc sao cho thoải mái và vừa vặn.
- Xác nhận khả năng tương thích và chức năng ở nơi an toàn trước khi sử dụng thực tế.
- Người dùng phải đảm bảo tính tương thích của ghế làm việc, đầu nối và dây an toàn, cũng như sự hoạt động trơn tru của toàn bộ hệ thống và người dùng phải chịu trách nhiệm về việc sử dụng an toàn nói chung.

KẾT NỐI DÂY BUỘC

Nếu dây an toàn loại Y được sử dụng kết hợp với bộ hấp thụ năng lượng, bộ hấp thụ năng lượng có thể không hoạt động bình thường nếu một nhánh của dây an toàn được kết nối với điểm gắn và nhánh thứ hai được kết nối với bộ phận chịu lực của dây an toàn. Do đó, nên gắn nhánh thứ hai vào dây an toàn bằng vòng đỗ dây an toàn.

7. HỒ SƠ THIẾT BỊ

Tìm phiên bản mới nhất của biểu mẫu kiểm tra PPE tại cmcpro.com. Ghi lại kết quả kiểm tra PPE của bạn bằng các tài liệu trực tuyến này.

8. THÔNG TIN BỔ SUNG

Phải đọc và tuân thủ các thông báo cảnh báo và hướng dẫn

TUYÊN BỐ VỀ SỰ PHÙ HỢP

CMC Rescue, Inc. tuyên bố rằng bài viết này tuân thủ các yêu cầu thiết yếu và các điều khoản có liên quan của quy định PPE EU. Bản Tuyên bố về sự phù hợp gốc có thể được tải xuống tại trang web sau trên internet: cmcpro.com.

ZH

警告

涉及使用此设备的活动本身就很危险。使用本产品需要特殊知识和培训。您对自己的行为和决定负责。在使用此设备之前，您必须：

- 阅读并理解这些用户说明和警告。
- 熟悉它的功能和局限性。
- 成为一名有能力的人和/或接受过有关正确使用的特定培训或在经过培训或其他有能力的人员的直接监督下。
- 理解并接受所涉及的风险。

未能遵守任何警告可能会导致严重伤害甚至死亡。

请访问 cmcpro.com 获取本手册的最新版本

1. 可追溯性和标记

(A) CE 标志和负责生产控制的指定机构编号： (B) 参考标准和连接点标识 (C) 使用前请仔细阅读说明 (D) 如何紧固和固定负载传递扣和调节装置的说明 (E) 制造封面标签、制造商 (F) 用户标识 (G) 检验标签 (H) 标签包含；型号标识：制造日期；制造批次；尺寸信息；参见第 6 节，最大负载额定值；参见第 2 节；材料信息 (I)“A”连接点，(J)“R”标签约束点

2. 应用领域

本个人防护设备 (PPE) 旨在按照本说明中描述的标准和程序使用时提供防护并防止从高处坠落。

- 防坠落安全带符合 EN 361:2002 标准。
- 符合 EN 358:2018 的工作定位和/或约束带。
- 符合 EN 813:2024 标准的坐式安全带。

线束额定负载

- EN 358:2018 和 EN 813:2024：150 公斤。
- EN 361:2002：150 公斤（包括用户的设备）。对于超过 100 公斤的负载，需要符合此最大负载的防坠落系统（例如 EN 355 能量吸收器）。

PPE 适合在 -40°C (-40°F) 至 +80°C (176°F) 的温度范围内使用。不得超出其限制范围使用，也不得用于其预期用途以外的任何用途。一般而言，该产品应被视为个人物品。

责任

涉及使用此设备的活动本身就具有危险性。用户应承担因不正确使用本设备期间或之后可能发生的任何损害、伤害或死亡的所有风险和责任。零售商必须以相应国家/地区的语言向用户提供此文件，并在使用设备时将其与设备一起保存。遵守相关国家法规。

这些说明解释了设备的正确使用方法。警告符号会告知您使用设备时可能存在的一些危险，但不可能全部描述出来。您有责任注意每条警告并正确使用设备。任何误用设备的行为都会造成额外的危险。如果您有任何疑问或难以理解这些说明，请联系 CMC。查看 cmcpro.com 了解更新和其他信息。

使用此设备之前，您必须：

- 阅读并理解这些说明和警告。
- 获得特定培训并掌握其正确使用方法。
- 熟悉它的功能和局限性。
- 理解并接受所涉及的风险。
- 制定救援计划来应对使用设备期间可能出现的任何紧急情况。
- 身体健康，适合高空活动，并能控制自身的安全和紧急情况。
- 使用前后检查设备。

警告：用户必须确保在跌入 PPE 系统时，能够立即、安全且有效地进行救援。静止悬挂在安全带中可能会导致严重伤害甚至死亡。避免长时间悬挂在安全带中而得不到任何支撑。

3. 命名法

(1) 系索停车环 (2) 肩带调节扣 (3) 快速释放肩带调节扣（因型号而异）(4) 肩带弹性固定器（多个位置）(5) 胸骨连接点（“A” 标签）(6) 胸部上升器位置（上升器套件单独出售）(7) 腹部连接点 (8) 侧面工作定位连接点（因型号而异）(9) 腰带调节扣 (10) 工作座椅连接环（工作座椅单独出售）(11) 快速释放腿带调节扣（因型号而异）(12) 腿环 (13) 背部连接点（“A” 标签）(14) 后带调节扣 (15) 防坠落指示器 (16) 工具架连接点（工具架单独出售）(17) 后部行驶约束点（“R” 标签）(18) 装备环（最大 10 千克，因型号而异）(19) 腿环连接带调节扣(20) 工具环（最大 10 千克）(21) 附件连接点（最大 10 千克）

4. 检查、核实要点

检查

定期检查设备非常重要；用户安全取决于设备的完整性和耐用性。设备在投入使用前以及每次使用前后都应进行彻底检查。此外，CMC 建议由合格人员根据当地现行法规和使用条件至少每 12 个月进行一次详细的定期检查。请遵循 cmcpro.com 提供的检查程序。将结果记录在您的 PPE 检查表上。如果安全带系统未通过检查，则应停止使用并进行相应标记或销毁以防止进一步使用。

寿命/退休

该设备的使用寿命为 10 年，自产品标签上所示的制造日期起计算。报废还取决于操作条件、使用程度和环境条件。应避免接触锋利边缘、明火、极端温度、紫外线、化学品、油、湿气和机械应力。坠落负载或其他异常事件可能会导致在一次使用后报废。任何对其完整性的担忧都是报废的原因。如果安全带需要报废，应将其停止使用并进行相应标记或销毁以防止进一步使用。

在以下情况下必须淘汰设备：

- 其已达到10年使用期限。
- 它经历过重大事件（跌落、冲击载荷等）。
- 它已暴露于极端环境（锋利的边缘、高温、腐蚀性环境等）或受到污染（化学品等）。
- 未通过检验，或可靠性存在疑问。
- 它的使用历史不确定。
- 当其因立法、标准、技术或兼容性的变化而变得过时时。
- 一般而言如果对其安全使用状况存在任何疑问。

每次使用前

- 检查线束是否有磨损迹象，包括结构缝合。
- 检查织带是否损坏以及硬件是否有裂纹。
- 检查调节扣是否拧紧正确且功能正常。
- 确认产品标签/标记清晰易读。
- 使用安全带前，请检查位于背部连接点附近的防坠落指示器。如果防坠落指示器损坏或有被展开的迹象，请立即停止使用安全带。
- 在安全的地方进行悬挂测试，以确保安全带尺寸正确、具有足够的调节能力并且具有适合预期用途的可接受的舒适度。

使用过程中

持续：

- 监控安全带的状况和可调节带扣的位置，确保它们保持牢固固定。
- 检查连接点的状况以及与系统中其他设备的连接。
- 评估环境条件。潮湿或结冰的环境可能会改变产品的行为。

携带、维护、储存和运输

- 储存 - 存放在阴凉、干燥、黑暗的地方。避免化学品、潮湿和阳光直射。存放时避免因堆叠、压力或张力而造成机械应力。
- 运输 - 远离阳光直射、化学品、灰尘和机械损坏。为此，应使用保护袋或容器。
- 清洁 – 用干净的温水清洗脏污的产品。冲洗干净。在室温 10° C 至 30° C 之间自然晾干，避免阳光直射，切勿使用滚筒烘干机或直接加热。请勿使用高压清洗机。如有必要，清洁后可润滑金属部件的铰链。
- 主要材料 - 带子：涤纶，调节扣：钢，连接点：铝。

警告：不遵守这些说明可能会危及生命。

保修和维修

如果您的 CMC 产品因工艺或材料出现缺陷，请联系 CMC 客户支持（info@cmcpro.com）获取保修信息和服务。

CMC 的保修不涵盖因不当保养、不当使用、改动和修改、意外损坏或长期使用导致的材料自然损坏而造成的损害。

未经制造商书面建议，不得以任何方式修改或改变设备以允许连接其他部件。如果修改或从产品中移除原始组件，其安全性可能会受到限制。

所有维修工作均应由制造商完成。所有其他工作或修改均会使保修失效，并且 CMC 不承担作为制造商的所有责任和义务。

5. 兼容性

与此安全带一起使用的设备必须符合您所在辖区和/或国家/地区的监管要求。验证该产品是否与系统中的其他设备兼容，以及其预期用途是否符合当前标准。仅使用 EN 362 连接器将系统组件连接到安全带。个人坠落防护系统应遵循 EN 363 的要求。

当用作 EN 361 全身式安全带时，防坠落系统可与 EN 355 能量吸收器、EN 360 伸缩式防坠落装置、EN 353-1/2、EN 354 安全带或 EN 363 中描述的其他系统结合使用。当根据 EN 813 和 EN 358 用于约束、工作定位、绳索作业或其他高空作业时，非防坠落 PPE 可与 EN 354 或 EN 358 安全带、EN12841 绳索调节装置等结合使用。

当将本产品与其他设备组合使用和/或在救援/防坠落系统中使用本产品时，用户必须在使用前了解所有组件的说明并遵守这些说明，以确保这些物品的安全方面不会相互干扰。本产品只能与带有 CE 符号的 PPE 组件一起使用，以防止从高处坠落。

用于固定您的锚点必须经过精心设计，以确保在固定 PPE 时不会发生任何影响，从而降低其完整性或在使用过程中造成损坏。锋利的边缘、背线和挤压会严重损害其完整性。必要时，应使用合适的保护装置覆盖锚固组件。锚点和锚固系统必须能够承受最坏情况下的预期负载。即使使用减震器（根据 EN 355），锚点也应设计为至少承受 12 kN 的力，并满足 EN 795 的要求。

警告：将其他设备与本产品组合使用可能会产生危险，并且功能可能会受到影响。用户对本产品或附加组件的非标准使用承担全部责任。

防坠落安全带 EN 361:2002

根据 EN 363 将安全带与救援或防坠落系统连接在防坠落连接点（安全带上用“A”标签表示），只能使用符合 EN 362 的登山扣。

防坠落系统的锚点应选择能够最大程度降低坠落可能性和坠落距离的锚点。锚点应尽可能垂直设置在用户上方，以避免高负荷和摆动坠落。锚点的设计必须确保在固定 PPE 时不会发生任何影响，从而降低完整性或在使用过程中造成损坏。锋利的边缘、背线和挤压会严重损害完整性。

当使用安全绳作为防坠落系统的一部分时，安全绳（包括减震器和连接部件）的最大总长度不得超过 2.0 米。从锚点到被固定用户的安全绳/锚固装置应始终保持尽可能绷紧。

每次使用防坠落系统之前，必须确保用户下方的工作区域有足够的自由空间，以便在发生坠落时不会与地面或坠落路径中的其他障碍物发生碰撞。

警告：只有符合 EN 361 的全身式安全带才可以与防坠落系统一起使用。

坐式安全带 EN 813:2024

适用于绳索上行进和工作定位。使用腹侧连接点连接下降器、定位安全带或行进安全带。此连接点不适用于防坠落。

约束和工作定位安全带 EN 358:2018

始终将两侧固定点连在一起，用定位系绳将它们连接起来，以便腰带舒适地支撑身体。工作定位安全带的连接系绳必须保持紧绷，系绳或锚点必须位于腰部或腰部以上。

安全带配有后腰带移动约束网环（安全带上标有“R”标签）。此后腰带连接点仅用于连接约束系统，以防止用户进入可能坠落的区域。这些连接点不适用于防坠落。

如果可预见用户可能被吊起或暴露在安全带的意外张力下，则不应使用工作定位安全带。可能需要备用或防坠落系统来补充支持用户进行工作定位的设备。

6. 安全带使用

穿戴和调整安全带

- 穿上安全带，所有带子都松开。从侧面进入打开的腰带和大腿环。将肩部支架放在肩膀上。
- 将快速连接扣固定在腿环和肩带上（如果有）。
- 将腰带和腹部附件置于腰线上方，并收紧腰带。
- 将背部附着点置于与肩胛骨齐平的位置，并调整背带。
- 将胸骨附着点放置得尽可能高，并调整肩带。
- 收紧后腿带，如果您使用背点，这一点尤其重要。
- 将带衬垫的腿环沿着腿的后部和侧面放置。收紧腿带。
- 使用前，确认所有带子都已系紧，将多余的带子收起在弹性固定带中，并对胸骨连接点施加负载，并确认所有 D 形环的位置。

使用不同类型的扣环

- 要松开调节扣，请将其向上翻转并拉动。
- 要收紧调节扣，请拉出织带。
- 要关闭快速连接扣，请确保两翼都卡入到位并发出咔嗒声。
- 要打开快速连接扣，请握住两侧并将扣子拉开。
- 定期检查所有封闭装置和调节元件。
- 当心可能妨碍带扣操作的异物。

安全带适合性测试

- 在安全区域进行舒适性和可调节性测试，以确保安全带尺寸正确、具有足够的调节能力并且对于预期用途具有可接受的舒适度。
- 使用您的设备从每个连接点移动并悬挂安全带，以验证安全带是否合适、是否为预期用途提供足够的舒适度以及是否进行了最佳调整。

腹侧附着位置

- 根据 EN 813:2024，腹部附件应位于腰线或腰线以上。
- 调整其他带子之前，请确保 D 形环和腰垫的位置正确。

背部附着位置

- 根据 EN 361:2002，背部附件应与肩部成一线。
- 松开或拧紧后带的调节扣，以正确定位背部附件。

胸骨附着位置

- 胸骨附着点 EN 361:2002 应放置在尽可能高的位置。
- 松开或收紧肩带和腿带以正确定位。

腿环位置

- 确保腿环垫位于腿部周围。

附件环的使用

- 每个齿轮环、工具环和附件连接点的重量限制为 10 公斤。

安装胸部升降器

- 说明和插图特别指单独出售的 ATOM Chest Ascender Kit（CMC 部件编号 343500）。
- 将肩带织带从固定扣和调节扣中拉出。
- 将胸部上升器环穿过肩带，到达前 D 形环之间的中心点。
- 将胸部上升器环织带穿过胸部上升器的上孔。
- 将胸部上升器环织带穿过位于胸骨连接点后方和下方的固定带。
- 将螺钉链接穿过腹侧 D 形环共用的网状隧道。
- 将螺丝链穿过胸部上升器。
- 用手拧紧螺钉连接件，然后用扳手旋转半圈。
- 用户必须确保胸部上升器与连接器和安全带的兼容性以及整个系统的平稳运行，并且用户对整体安全使用负全部责任。
- 实际使用前请在安全的地方确认兼容性和功能。

使用工作座椅

- 说明和插图特别指单独出售的 CMC SkySaddle™（CMC 部件编号 202690）。
- 将工作座椅连接带完全松开，请参阅带扣使用说明。
- 将工作座椅连接到工作座椅环处的线束上。这些环专门用于与工作座椅连接。用户负责选择合适的连接器。
- 调整工作座椅连接带以达到个人舒适度和合适度。
- 实际使用前请在安全的地方确认兼容性和功能。
- 用户必须确保工作座椅、连接器和线束的兼容性以及整个系统的平稳运行，并且用户对整体的安全使用负责。

挂绳连接

如果 Y 型安全带与能量吸收器一起使用，如果安全带的一个分支连接到连接点，而另一个分支连接到安全带的承重部分，则能量吸收器可能无法正常工作。因此，建议使用安全带停车环将第二个分支连接到安全带。

7. 设备记录

在 cmcpro.com 上查找最新版本的 PPE 检查表。使用这些在线文档记录您的 PPE 检查结果。

8. 附加信息

必须阅读并遵守警告通知和说明

符合性声明

CMC Rescue, Inc. 声明本产品符合 PPE 欧盟法规的基本要求和相关规定。原始符合性声明可在以下互联网网站下载：cmcpro.com。

CMC Rescue, Inc.
6740 Cortona Drive
Goleta, CA 93117, USA
805-562-9120 / 800-235-5741
cmcpro.com

ISO 9001 Certified
© CMC Rescue, Inc.
All rights reserved CMC and ⅩⅠ are registered marks of CMC Rescue Inc.
Control No.: 20226XIN01_Rev00